Автономная некоммерческая организация
Спортивный клуб «Лидер»
адрес офиса:
456770, Россия, Челябинская область
г. Снежинск, ул. 40 лет Октября д.10
тел. +7 (35146) 7-21-21, тел. +7 900 070 0325

www.zdorovyes.ru

ИНН/КПП:7459990115/745901001
р/с 40703810207950003637
в филиале «Исток»
ПАО Челиндбанк, г. Снежинск
к/с 30101810400000000711
БИК: 047501711
ОГРН: 1137400002508

А.А. Кочелевой

Главе МО город Снежинск
Пульникову А.С.

28.10.2023г. исх.№ П/37

Уважаемый Андрей Сергеевич!

В соответствии с Положением «О реализации Закона Челябинской области «О некоторых вопросах правового регулирования отношений, связанных с инициативными проектами, выдвигаемыми для получения финансовой поддержки за счет межбюджетных трансфертов из областного бюджета» на территории Снежинского городского округа» утвержденным решением №80 от 21.09.2013г Собранием депутатов Снежинского городского округа, **направляю в Ваш адрес инициативный проект, от имени юридического лица АНО Спортивный клуб «Лидер», по сооружению комплексной спортивной площадки на свободной территории с торца дома №18 по проспекту Мира.** За личные средства – 60 тысяч рублей, в 2020 году, была разработана проектно-сметная документация по обустройству спортивной площадки на этой территории. Проект разрабатывался в целях широкого использования проекта и обустройства таких площадок на тех территориях города, где существует острая нехватка спортивных сооружений. Её главная привлекательность в многообразии видов, которыми можно заниматься на ней при компактности используемых площадей 25м х 37м: волейбол, мини-футбол (на одни ворота), бадминтон, баскетбол (на одно кольцо), настольный теннис, зона воркаута (тренажеры), отдельная-огороженная площадка для детских игр с мини-воротами и баскетбольными щитами, одним словом «райский уголок» для активного семейного отдыха. Почему, выбор пал на это место?! Во-первых, это мой избирательный округ, во-вторых, эта территория находится за пределами дворовой территории, поэтому шум и крики с неё не будут мешать отдыхать жителям соседних домой и в третьих, рядом находится школа №135, Городская библиотека, школа плавания в бассейне «Школьник», молодежный центр (дом 18, ул. Мира), сотрудники и преподаватели которых смогут проводить не только мероприятия на данном объекте, но и уроки и тренировки. После разработки с данным проектом я ознакомил начальника УФиС Рыжова О.В. и попросил его выйти на Министерство спорта Челябинской области с тем, чтобы получить финансирование на строительство данной спортивной площадки, но как видим, результат нулевой. Поэтому, как директор спортивного клуба, в соответствии с ранее упомянутым мной Положением о порядке выдвижения инициативных проектов, я имею право выйти с инициативой о реализации данного проекта на данной территории. Я хочу, чтобы вложенные деньги и труд проектантов сработали в интересах жителей города.

Сразу скажу, что проект привязан именно к запрашиваемому участку, через него проходит ветка газоснабжения низкого давления жилого дома №18 по проспекту Мира, что учтено в проекте и обеспечена охранная зона шириной 4 метра, в соответствии с нормативными требованиями.

В ценах 2 квартала 2020 года стоимость реализации проекта составляла 4 млн 160 тыс. 232 рубля. На момент реализации - 2024 год, эта сумма ориентировочно будет составлять около 7 млн. рублей. При включении инициативного проекта в список подлежащих реализации, мы готовы профинансировать корректировку сметы в ценах сегодняшнего дня. Так же, если понадобится сбор подписей или электронное голосование в поддержку проекта, мы обеспечим его. Можно рассчитывать на трудовое участие горожан, в реализации данного инициативного проекта.

АДМИНИСТРАЦИЯ
дата 30.10.2023
индекс 25-ИП

В соответствии с Постановлением Администрации Снежинского городского округа №1461 от 19.10.2023г проведено собрание граждан по обсуждению инициативного проекта «Строительство комплексной спортивной площадки», выполнены п.1-п.5 настоящего Постановления.

В собрании приняли участие горожане – 36 человек, присутствовал ответственный за организацию и проведение собрания заместитель главы городского округа Кудряшов К.В. Протокол счетной комиссии прилагается.

Примечание: на 17часов 30минут присутствовало 35 человек (смотри п.1 Протокола счетной комиссии), 1 человек опоздал на 1 минуту (лист регистрации 2 п.22 Белоусова Ольга Евгеньевна (Мира 18-68), в дальнейшем с пункта 2 Протокола ее голос учитывали при голосовании, если посчитаете его нарушением, можете исключить один голос голосовавший по всем пунктам «ЗА», этот голос на решения собрания не влияет. Дело в том, что позже подходили еще люди, но мы их уже не регистрировали и просили не голосовать, констатируем, что время собрания выбрано не удачно. В 17ч30мин многие горожане не успевают вернуться с работы и не пришли на собрание, это надо в дальнейшем учитывать при назначении времени таких мероприятий (подтверждение надпись на одном из объявлений вывешенных на подъезде жилого дома по моему округу) – прилагается.

На Собрании приняты решения:

Проект поддержать, предусмотреть трудовое участие не менее 300 человеко-часов, финансовое участие горожан – не предусматривать.

Приложения

1. Постановление администрации СГО №1470 от 20.10.2023г об определении части территории МО, на которой планируется реализация проекта - 1 лист (в адрес);

2. Цветные эскизы объекта – комплексная спортивная площадка – 2 листа (в адрес)

3.Проектная документация (инв.№2020-ПР/Мира.18/КСП-АС – 34 листа (в адрес)

4.Локальная смета №2020-ПР/Мира.18 – 20 листов (в адрес)

5.Локальный ресурсный сметный расчет к локальной смете №2020-ПР/Мира 18 – 13 листов (в адрес).

6.Постановление Администрации Снежинского городского округа №1461 от 19.10.2023г. – 1 лист (в адрес);

7.Листы регистрации участников собрания граждан 27.10.2023г по рассмотрению инициативного проекта «Строительство комплексной спортивной площадки» - 2 листа (в адрес);

8.Протокол счетной комиссии Собрания граждан по обсуждению инициативного проекта «Строительство комплексной спортивной площадки (инициатор С.Г.Туровцев) – 1лист (в адрес);

9.Документы подтверждающие полномочия инициатора проекта:

- выписка из Единого государственного реестра юридических лиц (заверенная копия) – 2 листа (в адрес).

- копия паспорта – 2 листа (адрес);

10.Гарантийное письмо на трудовое участие в реализации проекта – 1 лист (в адрес);

11.Согласие на обработку персональных данных – 1 лист (в адрес);

12.Текст объявления о проведении собрания граждан по обсуждению инициативного проекта с реакцией (надписью) жителей – 1 лист для сведения (в адрес).

Директор АНО СК «Лидер» _____ С.Г.Туровцев

14-26

< 423/11 * 2020-ПР/Мира.18 * 2020-ПР/Мира.18 >

Документ составлен в ПК РИК (вер.1.3.190923) тел./факс (495) 347-33-01

Форма 4т

«СОГЛАСОВАНО»

Смета на сумму: 4 160 232 руб.

_____ /_____ /

«_____»_____ 20___г.

«УТВЕРЖДАЮ»

Смета на сумму: 4 160 232 руб.

_____ /_____ /

«_____»_____ 20___г.

Объект: ул.Мира, 18, г.Снежинск, Челябинская обл..

ЛОКАЛЬНАЯ СМЕТА № 2020-ПР/Мира.18

(Локальный сметный расчет)

на Комплексная, спортивная площадка

Основание: 2020-ПР/Мира.18/КСП-АС

	базисная цена	текущая цена
Сметная стоимость:	**623.552** тыс. руб.	**4 160.232** тыс. руб.
в т.ч. оборудования:	**93.590** тыс. руб.	**375.255** тыс. руб.
монтажных работ:	**38.392** тыс. руб.	**419.567** тыс. руб.
Нормативная трудоемкость:	**3.202** тыс.чел.ч	**3.202** тыс.чел.ч
Сметная заработная плата:	**40.878** тыс. руб.	**579.238** тыс. руб.

Составлена в базисных ценах на 01.01.2000 и текущих ценах на II квартал_2020_Сметные цены_Механизмы_ред 2014 по НБ: "ТСНБ-2001 Челябинской области (эталон) с доп. и изм. 5 (приказ Минстроя России № 140/пр)".

№ поз.	Код норматива, Наименование, Единица измерения	Объем	Базисная стоимость за единицу			Базисная стоимость всего			Индекс / Цена		Текущая стоимость всего		
			Всего	Осн. З/п	Эксп.	Всего	Осн. З/п	Эксп.	Осн. З/п	Эксп.	Всего	Осн. З/п	Эксп.
				Материал	В т.ч. з/п		Материал	В т.ч. з/п	Материал	В т.ч. з/п		Материал	В т.ч. з/п
1	2	3	4	5	6	7	8	9	10	11	12	13	14

Глобальные начисления: Н37= 1.13, Н38= 1.13

Раздел 1. РАЗНЫЕ РАБОТЫ

1.	Е01-02-099-05 (Приказ № 140/пр от 27.02.2015) Валка деревьев мягких пород с корня, диаметр стволов до 32 см, 100 деревьев	0.02	207.50	180.04	27.46	4	4	1	54	51	2

1	2	3	4	5	6	7	8	9	10	11	12	13	14
2.	E01-02-105-02 (Приказ № 140/пр от 27.02.2015) Корчевка пней в грунтах естественного залегания корчевателями-собирателями на тракторе мощностью 79 кВт (108 л.с.) с перемещением пней до 5 м, диаметр пней до 32 см, 100 пней	0.02	426.71		426.71 81.56	9		9 2			55		55 21
3.	E01-02-100-02 (Приказ № 140/пр от 27.02.2015) Трелевка древесины на расстояние до 300 м тракторами мощностью 59 кВт (80 л.с.), диаметр стволов до 30 см, 100 хлыстов	0.02	1 573.19	316.21	1 256.98 300.37	31	6	25 6			270	90	179 76
	Раздел 2. ЗЕМЛЯНЫЕ РАБОТЫ												
4.	E01-01-013-13 (Приказ № 140/пр от 27.02.2015) Разработка грунта с погрузкой на автомобили-самосвалы экскаваторами с ковшом вместимостью 0,5 (0,5-0,63) м3, группа грунтов 1 (растительный грунт), 1000 м3 грунта	0.13	4 317.45	137.05 3.66	4 176.75 659.22	561	18	543 86			3 607	255 2	3 351 1 085
5.	T03-01-01-005 (Приказ № 140/пр от 27.02.2015) Перевозка грузов I класса автомобилями бортовыми грузоподъемностью до 15 т на расстояние до 5 км, 1 т груза Объем: 130*2.7	351	11.51		11.51	4 040		4 040			24 700		24 700
6.	E01-01-016-01 (Приказ № 140/пр от 27.02.2015) Работа на отвале, группа грунтов 1, 1000 м3 грунта	0.13	336.92	33.31 2.44	301.16 60.15	44	4	39 8			368	62 1	305 99

1	2	3	4	5	6	7	8	9	10	11	12	13	14
7.	Е01-01-003-10 (Приказ № 140/пр от 27.02.2015) Разработка грунта в отвал экскаваторами <драглайн> или <обратная лопата> с ковшом вместимостью 0,65 (0,5-1) м3, группа грунтов 4, 1000 м3 грунта	0.153	5 755.55	191.98	5 563.57 694.46	881	29	851 106			5 568	420	5 148 1 345
8.	Е01-01-046-03 (Приказ № 140/пр от 27.02.2015) Устройство дорожных насыпей бульдозерами с перемещением грунта до 20 м, группа грунтов 3, 1000 м3 грунта	0.025	1 647.18		1 647.18 337.88	41		41 8			320		320 107
9.	Е01-02-005-02 (Приказ № 140/пр от 27.02.2015) Уплотнение грунта пневматическими трамбовками, группа грунтов 3-4, 100 м3 уплотненного грунта	0.25	426.62	182.23	244.39 49.88	107	46	61 12			1 043	651	392 158
10.	Е01-01-013-13 (Приказ № 140/пр от 27.02.2015) Разработка грунта с погрузкой на автомобили-самосвалы экскаваторами с ковшом вместимостью 0,5 (0,5-0,63) м3, группа грунтов 1 (растительный грунт), 1000 м3 грунта	0.083	4 317.45	137.05 3.66	4 176.75 659.22	358	11	347 55			2 303	163 1	2 140 693
11.	Т03-01-01-005 (Приказ № 140/пр от 27.02.2015) Перевозка грузов I класса автомобилями бортовыми грузоподъемностью до 15 т на расстояние до 5 км, 1 т груза Объем: 83*2.7	224.1	11.51		11.51	2 579		2 579			15 770		15 770
12.	Е01-01-016-01 (Приказ № 140/пр от 27.02.2015) Работа на отвале, группа грунтов 1, 1000 м3 грунта	0.083	336.92	33.31 2.44	301.16 60.15	28	3	25 5			235	40 1	195 63

1	2	3	4	5	6	7	8	9	10	11	12	13	14
13.	Е47-01-046-03 (Приказ № 140/пр от 27.02.2015) Подготовка почвы для устройства партерного и обыкновенного газона с внесением растительной земли слоем 15 см механизированным способом, 100 м2	5.5	404.78	397.98	6.80 1.29	2 226	2 189	37 7			31 503	31 279	224 90
14.	Е47-01-046-06 (Приказ № 140/пр от 27.02.2015) Посев газонов партерных, мавританских и обыкновенных вручную, 100 м2	5.5	530.18	72.36 121.10	336.72 43.40	2 916	398 666	1 852 239			19 687	5 687 3 932	10 068 3 021
	Раздел 3. ПЛОЩАДКИ												
15.	Е27-04-001-01 (Приказ № 140/пр от 27.02.2015) Устройство подстилающих и выравнивающих слоев оснований из песка, 100 м3 материала основания (в плотном теле)	0.869	2 603.60	180.12 15.55	2 407.93 242.80	2 263	157 14	2 092 211			13 190	2 237 101	10 852 2 670
16.	С408-0122 (Приказ № 140/пр от 27.02.2015) Песок природный для строительных работ средний, м3	86.9	117.00	117.00		10 167	10 167				14 230	14 230	
17.	Е27-04-001-04 (Приказ № 140/пр от 27.02.2015) Устройство подстилающих и выравнивающих слоев оснований из щебня, 100 м3 материала основания (в плотном теле)	1.832	3 981.59	279.64 21.77	3 680.18 381.03	7 294	512 40	6 742 698			44 102	7 321 300	36 482 8 833
18.	С408-0007 (Приказ № 140/пр от 27.02.2015) Щебень из природного камня для строительных работ марка 1200, фракция 20-40 мм, м3	183.2	126.00	126.00		23 083	23 083				77 204	77 204	

1	2	3	4	5	6	7	8	9	10	11	12	13	14
19.	Е27-06-026-01 (Приказ № 140/пр от 27.02.2015) Розлив вяжущих материалов, 1 т Объем: 140*0.7/1000	0.098	42.05		42.05 9.76	4		4 1			25		25 12
20.	С101-1556 (Приказ № 140/пр от 27.02.2015) Битумы нефтяные дорожные марки БНД-60/90, БНД 90/130, т Объем: 0.098*1.03	0.10094	3 030.00	3 030.00		306	306				1 305	1 305	
21.	Е27-06-020-06 (Приказ № 140/пр от 27.02.2015) Устройство покрытия толщиной 4 см из горячих асфальтобетонных смесей пористых крупнозернистых, плотность каменных материалов 2,5-2,9 т/м3, 1000 м2 покрытия	0.14	3 163.76	526.28 95.90	2 541.58 358.49	443	74 13	356 50			3 122	1 053 82	1 987 635
22.	Е27-06-021-06 (Приказ № 140/пр от 27.02.2015) На каждые 0,5 см изменения толщины покрытия добавлять или исключать к расценке 27-06-020-06 к=2, 1000 м2 покрытия *Начисления: Н3= 2, Н4= 2, Н5= 2, Н48= 2*	-0.14	17.73	2.47 8.48	6.77	-2	-1	-1 -5			-14	-5 -5	-4
23.	С410-0002 (Приказ № 140/пр от 27.02.2015) Асфальтобетонные смеси дорожные, аэродромные и асфальтобетон (горячие и теплые для плотного асфальтобетона мелко и крупнозернистые, песчаные), марка I, тип Б, т	9.702	538.00	538.00		5 220	5 220				21 820	21 820	

1	2	3	4	5	6	7	8	9	10	11	12	13	14
24.	E27-06-002-17 (Приказ № 140/пр от 27.02.2015) Устройство цементобетонных покрытий однослойных средствами малой механизации, толщина слоя 20 см, 1000 м2 покрытия	0.8	17 751.54	4 158.90 8 970.23	4 622.41 759.62	14 201	3 327 7 176	3 698 608			94 681	47 544 26 759	20 378 7 692
25.	E27-06-002-18 (Приказ № 140/пр от 27.02.2015) На каждый 1 см изменения толщины слоя добавлять или исключать к расценке 27-06-002-17 к=10, 1000 м2 покрытия *Начисления: Н3= 10, Н4= 10, Н5= 10, Н48= 10*	-0.8	1 931.94	735.67 673.10	523.17 192.97	-1 546	-589 -538	-419 -154			-14 649	-8 410 -3 398	-2 841 -1 954
26.	C401-0126 (Приказ № 140/пр от 27.02.2015) Бетон дорожный, крупность заполнителя более 40 мм, класс В15 (М200), м3	80	617.00	617.00		49 360	49 360				214 565	214 565	
27.	C204-0097 (Приказ № 140/пр от 27.02.2015) Сетка сварная из холоднотянутой проволоки 4-5 мм 200x200, т Объем: 780*1.468/1000	1.1450 4	8 841.55	8 841.55		10 124	10 124				45 125	45 125	
28.	E11-01-004-05 (Приказ № 140/пр от 27.02.2015) Устройство гидроизоляции обмазочной в один слой толщиной 2 мм, 100 м2 изолируемой поверхности	7.85	598.88	421.49	177.39 3.32	4 701	3 309	1 393 26			51 720	47 280	4 440 330
29.	C101-5870 (Приказ № 140/пр от 27.02.2015) Грунтовка полиуретановая "Праймер 1101" (0,3 кг/м2), кг Объем: 785*0.3	235.5	31.23	31.23		7 355	7 355				60 363	60 363	

1	2	3	4	5	6	7	8	9	10	11	12	13	14
30.	E11-01-037-01 (Приказ № 140/пр от 27.02.2015) Прим.Устройство рулонного резинового покрытия, 100 м2 покрытия	7.85	639.51	568.48 3.51	67.52 6.64	5 020	4 463 28	530 52			67 175	63 769 135	3 271 660
31.	C999-01 Клей полиуретановый для резинового покрытия (500г/м2), кг Объем: 140*0.5	70	48.69	48.69		3 408	3 408				22 050	22 050	
32.	C999-02 Рулонное резиновое покрытие "Sagama Sport Spray" (Roll) толщ.10мм, м2	785	192.31	192.31		150 963	150 963				976 736	976 736	
33.	E27-04-001-01 (Приказ № 140/пр от 27.02.2015) Устройство подстилающих и выравнивающих слоев оснований из песка, 100 м3 материала основания (в плотном теле)	0.022	2 603.60	180.12 15.55	2 407.93 242.80	57	4	53 5			334	57 3	275 68
34.	C408-0122 (Приказ № 140/пр от 27.02.2015) Песок природный для строительных работ средний, м3	2.2	117.00	117.00		257	257				360	360	
35.	E27-02-010-02 (Приказ № 140/пр от 27.02.2015) Установка бортовых камней бетонных при других видах покрытий, 100 м бортового камня	2.11	4 260.45	919.05 3 244.60	96.81 12.55	8 990	1 939 6 846	204 26			58 984	27 710 30 146	1 128 335
36.	C403-8023 (Приказ № 140/пр от 27.02.2015) Камни бортовые БР 100.20.8 /бетон В22,5 (М300), объем 0,016 м3/ (ГОСТ 6665-91), шт.	211	24.85	24.85		5 243	5 243				26 457	26 457	

1	2	3	4	5	6	7	8	9	10	11	12	13	14
37.	Е27-04-001-04	0.019	3 981.59	279.64	3 680.18	76	5	70			457	76	378
	(Приказ № 140/пр от 27.02.2015)			21.77	381.03			7				3	92
	Устройство подстилающих и выравнивающих слоев оснований из щебня, 100 м3 материала основания (в плотном теле)												
38.	С408-0007	1.9	126.00			239					801		
	(Приказ № 140/пр от 27.02.2015)			126.00			239					801	
	Щебень из природного камня для строительных работ марка 1200, фракция 20-40 мм, м3												
39.	Е27-02-010-02	0.45	4 794.07	919.05	96.81	2 157	414	44			13 627	5 910	240
	(Приказ № 140/пр от 27.02.2015)			3 778.21	12.55		1 700	6				7 477	71
	Установка бортовых камней бетонных при других видах покрытий, 100 м бортового камня												
40.	С403-8021	45	60.67			2 730					13 107		
	(Приказ № 140/пр от 27.02.2015)			60.67			2 730					13 107	
	Камни бортовые БР 100.30.15 /бетон В30 (М400), объем 0,043 м3/ (ГОСТ 6665-91), шт.												
	Раздел 4. ОГРАЖДЕНИЕ												
41.	Е51-4-2	0.97	6 238.74	6 238.74		6 052	6 052				86 477	86 477	
	(Приказ № 140/пр от 27.02.2015)												
	Рытье ям для установки стоек и столбов глубиной 0,7 м (Ф1, Ф2, Фс1, Фс1.1), 100 ям												
	Объем: 59+38												
42.	Е06-01-001-13	0.0506	15 638.22	7 287.41	1 976.28	791	369	100			7 655	5 269	558
	(Приказ № 140/пр от 27.02.2015)			6 374.53	342.27		323	17				1 827	219
	Устройство фундаментов-столбов бетонных, 100 м3 бетона, бутобетона и железобетона в деле												
	Объем: 3.54+1.52												

1	2	3	4	5	6	7	8	9	10	11	12	13	14
43.	С401-0029	5.06	680.00			3 441					16 088		
	(Приказ № 140/пр от 27.02.2015)			680.00			3 441					16 088	
	Бетон тяжелый, крупность заполнителя более 40 мм, класс В25 (М350), м3												
44.	Е01-02-057-04	0.025	4 336.44	4 336.44		108	108				1 549	1 549	
	(Приказ № 140/пр от 27.02.2015)												
	Разработка грунта вручную в траншеях глубиной до 2 м без креплений с откосами, группа грунтов 4, 100 м3 грунта												
45.	Е06-01-001-20	0.0243	10 830.21	4 164.50	2 208.64	263	101	54			2 321	1 446	299
	(Приказ № 140/пр от 27.02.2015)			4 457.07	403.89		108	10				576	124
	Устройство ленточных фундаментов бетонных, 100 м3 бетона, бутобетона и железобетона в деле												
	Объем: 1.71+0.72												
46.	С401-0029	2.43	680.00			1 652					7 726		
	(Приказ № 140/пр от 27.02.2015)			680.00			1 652					7 726	
	Бетон тяжелый, крупность заполнителя более 40 мм, класс В25 (М350), м3												
47.	Е06-01-015-06	1.442	1 300.94	636.62	583.68	1 876	918	842			18 704	13 118	4 800
	(Приказ № 140/пр от 27.02.2015)			80.64	32.29		116	47				785	589
	Установка стальных конструкций, остающихся в теле бетона (стойка Ст1, Ст2, Ст3), 1 т												
	Объем: 1.417+0.025												
48.	С201-0778	1.442	11 820.00			17 044					107 390		
	(Приказ № 140/пр от 27.02.2015)			11 820.00			17 044					107 390	
	Прочие индивидуальные сварные конструкции, масса сборочной единицы до 0,1 т, т												
	Объем: 1.417+0.025												

1	2	3	4	5	6	7	8	9	10	11	12	13	14
49.	E09-08-002-06 (Приказ № 140/пр от 27.02.2015) Устройство заграждений из готовых металлических решетчатых панелей высотой более 2 м, 10 панелей	4.2	133.19	93.67	39.52 11.88	559	393	166 50			6 733	5 622	1 111 632
50.	E09-08-002-05 (Приказ № 140/пр от 27.02.2015) Устройство заграждений из готовых металлических решетчатых панелей высотой до 2 м, 10 панелей	1.4	113.03	86.61	26.42 9.03	158	121	37 13			1 984	1 733	252 160
51.	C201-0849 (Приказ № 140/пр от 27.02.2015) Панели металлические сетчатые, м2	354	65.43	65.43		23 162	23 162				178 890	178 890	
52.	C101-2060 (Приказ № 140/пр от 27.02.2015) Детали крепления, компл. Объем: 672+168	840	25.61	25.61		21 512	21 512				127 168	127 168	
53.	E09-03-046-01 (Приказ № 140/пр от 27.02.2015) Монтаж секций ограждений из поликарбоната, 100 м2	0.2	5 348.31	4 668.96	679.35 40.59	1 070	934	136 8			14 009	13 344	666 103
54.	C201-0778 (Приказ № 140/пр от 27.02.2015) Прочие индивидуальные сварные конструкции, масса сборочной единицы до 0,1 т, т	0.14	11 820.00	11 820.00		1 655	1 655				10 426	10 426	
55.	C101-4505 (Приказ № 140/пр от 27.02.2015) Поликарбонат сотовый толщиной 10 мм прозрачный, м2	22.05	90.83	90.83		2 003	2 003				7 144	7 144	
56.	C999-03 Профиль торцевой UP 10мм, шт.	10	7.14	7.14		71	71				462	462	

1	2	3	4	5	6	7	8	9	10	11	12	13	14
57.	E51-4-2 (Приказ № 140/пр от 27.02.2015) Рытье ям для установки стоек и столбов глубиной 0,7 м (Фо1, Фо2, Фо3), 100 ям Объем: 3+2+2	0.07	6 238.74	6 238.74		437	437				6 241	6 241	
58.	E06-01-001-13 (Приказ № 140/пр от 27.02.2015) Устройство фундаментов-столбов бетонных, 100 м3 бетона, бутобетона и железобетона в деле Объем: 0.36+0.16+0.08	0.006	15 638.22	7 287.41 6 374.53	1 976.28 342.27	94	44 38	12 2			908	625 217	66 26
59.	C401-0029 (Приказ № 140/пр от 27.02.2015) Бетон тяжелый, крупность заполнителя более 40 мм, класс B25 (M350), м3	0.6	680.00	680.00		408	408				1 908	1 908	
	Раздел 5. ВОДООТВОДНОЙ ЛОТОК												
60.	E27-02-004-01 (Приказ № 140/пр от 27.02.2015) Устройство водосбросных сооружений из лотков, 100 м лотка	0.5	7 936.06	2 035.06 29.90	5 871.10 791.21	3 968	1 018 15	2 936 396			30 777	14 541 54	16 182 5 007
61.	C408-0122 (Приказ № 140/пр от 27.02.2015) Песок природный для строительных работ средний, м3	0.6	117.00	117.00		70	70				98	98	
62.	C999-04 (Приказ № 140/пр от 27.02.2015) Лотки открытые водоспускные ЛВБ Optima 150 №5/0, шт.	10	425.19	425.19		4 252	4 252				27 510	27 510	

1	2	3	4	5	6	7	8	9	10	11	12	13	14
	Раздел 6. ПАНДУС												
63.	Е06-01-005-01 (Приказ № 140/пр от 27.02.2015) Устройство бетонных фундаментов общего назначения объемом до 5 м3, 100 м3 бетона и железобетона в деле	0.0015	14 257.25	5 330.66 4 903.70	4 022.89 636.73	21	8 7	6 1			196	114 46	35 12
64.	С401-0126 (Приказ № 140/пр от 27.02.2015) Бетон дорожный, крупность заполнителя более 40 мм, класс В15 (М200), м3	0.15	617.00	617.00		93	93				402	402	
	Раздел 7. ОБОРУДОВАНИЕ												
65.	Ц37-01-001-02 (Приказ № 140/пр от 27.02.2015) Монтаж оборудования без механизмов на открытой площадке, масса оборудования 0,05 т (брусья сложные W-030), 1 шт. *Начисления: Н17= 2.0*	1	545.36	232.21 279.44	33.72	545	232 279	34			5 050	3 318 1 541	191
66.	С999-05 Брусья сложные W-030, шт.	1	1 745.84	1 745.84		1 746	1 746				7 000	7 000	
67.	Ц37-01-001-02 (Приказ № 140/пр от 27.02.2015) Монтаж оборудования без механизмов на открытой площадке, масса оборудования 0,05 т (велопарковка на 6 мест), 1 шт. *Начисления: Н17= 2.0*	1	545.36	232.21 279.44	33.72	545	232 279	34			5 050	3 318 1 541	191
68.	С999-06 Велопарковка на 6 мест ВП 25.6, шт.	1	2 494.06	2 494.06		2 494	2 494				10 000	10 000	

1	2	3	4	5	6	7	8	9	10	11	12	13	14
69.	Ц37-01-001-01 (Приказ № 140/пр от 27.02.2015) Монтаж оборудования без механизмов на открытой площадке, масса оборудования 0,03 т (ворота хоккейные), 1 шт. *Начисления: Н17= 2.0*	2	540.59	229.58 279.38	31.62	1 081	459 559	63			10 000	6 561 3 080	358
70.	С999-07 Ворота хоккейные тренировочные (комплект из 2-х), компл.	1	3 815.91	3 815.91		3 816	3 816				15 300	15 300	
71.	Ц37-01-001-01 (Приказ № 140/пр от 27.02.2015) Монтаж оборудования без механизмов на открытой площадке, масса оборудования 0,03 т (лавка), 1 шт. *Начисления: Н17= 2.0*	1	540.59	229.58 279.38	31.62	541	230 279	32			5 000	3 281 1 540	179
72.	С999-08 Лавка W-018, шт.	1	2 643.71	2 643.71		2 644	2 644				10 600	10 600	
73.	Ц38-01-003-04 (Приказ № 140/пр от 27.02.2015) Решетчатые конструкции (стойки, опоры, фермы и пр.), сборка с помощью лебедок ручных (с установкой и снятием их в процессе работы) или вручную (мелких деталей) (изготовление навесов), 1 т конструкций Объем: 711.34/1000 *Начисления: Н17= 2.0*	0.7113 4	8 321.53	1 648.92 6 277.80	394.81 20.77	5 919	1 173 4 466	281 15			84 530	16 761 66 086	1 683 187
74.	С201-0778 (Приказ № 140/пр от 27.02.2015) Прочие индивидуальные сварные конструкции, масса сборочной единицы до 0,1 т, т Объем: 711.34/1000	0.7113 4	11 820.00	11 820.00		8 408	8 408				52 975	52 975	

1	2	3	4	5	6	7	8	9	10	11	12	13	14
75.	E13-03-002-04 (Приказ № 140/пр от 27.02.2015) Огрунтовка металлических поверхностей за один раз грунтовкой ГФ-021, 100 м2 окрашиваемой поверхности	0.31	341.30	80.77 250.36	10.18 0.14	106	25 78	3			633	358 262	14 1
76.	E13-03-004-26 (Приказ № 140/пр от 27.02.2015) Окраска металлических огрунтованных поверхностей эмалью ПФ-115 за 2 раза, 100 м2 окрашиваемой поверхности *Начисления: Н3= 2, Н4= 2, Н5= 2, Н48= 2*	0.31	889.90	99.28 776.96	13.67 0.27	276	31 241	4			1 540	440 1 082	19 1
77.	E09-03-014-01 (Приказ № 140/пр от 27.02.2015) Монтаж связей и распорок из одиночных и парных уголков, гнутосварных профилей для пролетов до 24 м при высоте здания до 25 м (навесы тип 1, 1г, 2, 2п), 1 т конструкций Объем: 711.34/1000	0.7113 4	1 754.29	790.11 412.87	551.31 70.74	1 248	562 294	392 50			11 586	8 031 1 319	2 236 637
78.	E09-03-022-04 (Приказ № 140/пр от 27.02.2015) Монтаж покрытий из поликарбонатных плит с боковыми планками, профилями, 100 м2 Объем: 1.05*2.1*12	0.2646	4 067.40	1 518.40	2 549.00 330.44	1 076	402	674 87			9 585	5 741	3 844 1 107
79.	C101-1845 (Приказ № 140/пр от 27.02.2015) Винты самонарезающие с уплотнительной прокладкой 4,8х35 мм, шт.	440	0.68	0.68		299	299				779	779	
80.	C101-4506 (Приказ № 140/пр от 27.02.2015) Поликарбонат сотовый толщиной 10 мм цветной, м2	26.46	95.31	95.31		2 522	2 522				9 767	9 767	

1	2	3	4	5	6	7	8	9	10	11	12	13	14
81.	С999-03 Профиль торцевой UP 10мм, шт.	8	7.14	7.14		57	57				370	370	
82.	С999-03-1 Профиль профиль стыковочный HSP синий 10мм, м	16.8	15.58	15.58		262	262				1 693	1 693	
83.	Е09-04-006-02 (Приказ № 140/пр от 27.02.2015) Монтаж а/ц листов к каркасу, 100 м2	0.2	3 844.53	1 364.53	2 479.99 305.22	769	273	496 61			6 562	3 900	2 662 772
84.	С101-0045 (Приказ № 140/пр от 27.02.2015) Листы асбестоцементные плоские с гладкой поверхностью прессованные толщиной 8 мм, м2	20	31.70	31.70		634	634				4 074	4 074	
85.	С101-2583 (Приказ № 140/пр от 27.02.2015) Шуруп самонарезающий (TN) 3,5/25 мм, шт.	306	0.05	0.05		15	15				58	58	
86.	С101-2029 (Приказ № 140/пр от 27.02.2015) Шайбы оцинкованные плоские, шт.	306	0.52	0.52		159	159				744	744	
87.	Е13-03-001-11 (Приказ № 140/пр от 27.02.2015) Огрунтовка бетонных и оштукатуренных поверхностей грунт-шпатлевкой , первый слой, 100 м2 окрашиваемой поверхности	0.2	231.85	82.70 138.97	10.18 0.14	46	17 28	2			366	236 121	9
88.	С113-0021 (Приказ № 140/пр от 27.02.2015) Грунтовка ГФ-021 красно-коричневая, т	0.00338	18 440.00	18 440.00		62	62				203	203	

1	2	3	4	5	6	7	8	9	10	11	12	13	14
89.	Е13-03-003-21 (Приказ № 140/пр от 27.02.2015) Окраска огрунтованных бетонных и оштукатуренных поверхностей эмалью ПФ-133 за 2 раза, 100 м2 окрашиваемой поверхности *Начисления: Н3= 2, Н4= 2, Н5= 2, Н48= 2*	0.2	569.49	139.46 416.36	13.67 0.27	114	28 83	3			736	399 325	12 1
90.	Ц37-01-001-03 (Приказ № 140/пр от 27.02.2015) Монтаж оборудования без механизмов на открытой площадке, масса оборудования 0,1 т (секция воркаут), 1 шт. *Начисления: Н17= 2.0*	1	628.28	274.19 280.28	73.82 5.54	628	274 280	74 6			5 880	3 918 1 553	409 70
91.	С999-09 Секция воркаут №5 W-029+змейка, шт.	1	12 969.12	12 969.12		12 969	12 969				52 000	52 000	
92.	Ц37-01-001-02 (Приказ № 140/пр от 27.02.2015) Монтаж оборудования без механизмов на открытой площадке, масса оборудования 0,05 т (скамья), 1 шт. *Начисления: Н17= 2.0*	8	545.36	232.21 279.44	33.72	4 363	1 858 2 235	270			40 404	26 546 12 326	1 532
93.	С999-10 Скамья СДП9.Э, шт.	8	3 242.28	3 242.28		25 938	25 938				104 000	104 000	
94.	Е09-08-001-03 (Приказ № 140/пр от 27.02.2015) Установка металлических столбов высотой до 4 м на подготовленный бетонный фундамент, 100 столбов Объем: 1.0+2+2+2	0.07	1 839.40	536.57	1 302.83 446.69	129	38	91 31			1 098	537	562 396
95.	С999-11 Стойка для стритбола МК-00271, шт.	1	1 471.50	1 471.50		1 472	1 472				5 900	5 900	

1	2	3	4	5	6	7	8	9	10	11	12	13	14
96.	С999-12 Стойка стационарная детская Б2.3.650, шт.	2	3 990.50	3 990.50		7 981	7 981				32 000	32 000	
97.	С999-13 Стойка волейбольная со стаканами с системой натяжения ОС-02352 (комплект из 2-х), компл.	1	1 945.37	1 945.37		1 945	1 945				7 800	7 800	
98.	С999-14 Стойка для бадминтона со стаканами (комплект из 2-х), компл.	1	648.46	648.46		648	648				2 600	2 600	
99.	Е10-01-059-01 (Приказ № 140/пр от 27.02.2015) Установка столов, 100 шт. изделий	0.01	2 449.42	861.07 1 266.93	321.42 31.92	24	9 13	3			191	123 48	20 4
100.	С999-15 Теннисный стол уличный WIPS Light Outdoor, шт.	1	3 616.39	3 616.39		3 616	3 616				14 500	14 500	
101.	Ц37-01-001-03 (Приказ № 140/пр от 27.02.2015) Монтаж оборудования без механизмов на открытой площадке, масса оборудования 0,1 т (урна), 1 шт. *Начисления: Н17= 2.0*	7	628.28	274.19 280.28	73.82 5.54	4 398	1 919 1 962	517 39			41 157	27 427 10 869	2 861 490
102.	С999-16 Урна шестигранная без рельефа, окрашенная, шт.	7	364.13	364.13		2 549	2 549				10 220	10 220	
103.	Ц37-01-001-03 (Приказ № 140/пр от 27.02.2015) Монтаж оборудования без механизмов на открытой площадке, масса оборудования 0,1 т (вазон), 1 шт.	11	628.28	274.19 280.28	73.82 5.54	6 911	3 016 3 083	812 61			64 675	43 099 17 080	4 496 771

1	2	3	4	5	6	7	8	9	10	11	12	13	14
	Начисления: Н17= 2.0												
104.	С999-17 Вазон восьмигранный, шт.	11	748.22	748.22		8 230	8 230				33 000	33 000	
105.	Ц37-01-001-03 (Приказ № 140/пр от 27.02.2015) Монтаж оборудования без механизмов на открытой площадке, масса оборудования 0,1 т (ворота гадбол-минифутбол), 1 шт. *Начисления: Н17= 2.0*	1	628.28	274.19 280.28	73.82 5.54	628	274 280	74 6			5 880	3 918 1 553	409 70
106.	С999-18 Ворота гандбол-минифутбол со стаканами ОС-09800, шт.	1	8 754.16	8 754.16		8 754	8 754				35 100	35 100	
107.	Е10-01-071-05 (Приказ № 140/пр от 27.02.2015) Прим.Установка щитов стритбольных, 100 м2 калиток Объем: 1.25*0.75	0.0093 75	5 336.73	3 173.30 1 858.02	305.41 7.20	50	30 17	3			513	425 73	14 1
108.	С999-19 Щит стритбольный красный МК-01354, кольцо №7 стандарт антивандал. МК-02028, шт.	1	1 444.06	1 444.06		1 444	1 444				5 790	5 790	
109.	С999-20 Сетка волейбольная яч 100х100, ст.трос 4мм, нить 2.8мм, шт.	1	813.81	813.81		814	814				3 263	3 263	
110.	С999-21 Сетка для бадминтона 2.2мм ОС-06477, шт.	1	560.91	560.91		561	561				2 249	2 249	
111.	С999-22 Сетка для ворот г-мф, нить 3.1мм МК-00063 (комплект из 2-х), компл.	1	1 024.06	1 024.06		1 024	1 024				4 106	4 106	

1	2	3	4	5	6	7	8	9	10	11	12	13	14
112.	С999-23	1	488.34			488					1 958		
	Сетка для ворот хок., нить 2.2мм МК-00302 (комплект из 2-х), компл.			488.34			488					1 958	
	. ИТОГО ПО СМЕТЕ					547 646	37 908	33 367			3 303 611	541 656	185 130
							476 376	2 970				2 576 828	37 582
	СТОИМОСТЬ ОБОРУДОВАНИЯ -					89 133					357 386		
							89 133					357 386	
	. ТРАНСПОРТНЫЕ РАСХОДЫ - (%=5 - по стр. 66, 68, 70, 72, 91, 93, 95-98, 100, 102, 104, 106, 108-112)					4 457					17 869		
	ВСЕГО, СТОИМОСТЬ ОБОРУДОВАНИЯ -					93 590					375 255		
	СТОИМОСТЬ МОНТАЖНЫХ РАБОТ -					25 559	9 667	2 191			267 626	138 147	12 309
							13 702	127				117 169	1 588
	. НАКЛАДНЫЕ РАСХОДЫ - (%=68 - по стр. 65, 67, 69, 71, 90, 92, 101, 103, 105; %=56.1 - по стр. 73)					7 669					93 003		
	. СМЕТНАЯ ПРИБЫЛЬ - (%=48 - по стр. 65, 67, 69, 71, 90, 92, 101, 103, 105)					5 164					58 938		
	ВСЕГО, СТОИМОСТЬ МОНТАЖНЫХ РАБОТ -					38 392					419 567		
	СТОИМОСТЬ ОБЩЕСТРОИТЕЛЬНЫХ РАБОТ -					371 057	25 518	22 565			2 236 891	364 601	121 018
							322 978	2 543				1 751 273	32 187
	. МАТЕРИАЛОВ -					305 967					1 680 317		
	. НАКЛАДНЫЕ РАСХОДЫ - (%=68 - по стр. 1-3, 44; %=80.75 - по стр. 4, 6-10, 12; %=97.75 - по стр. 13, 14; %=120.7 - по стр. 15, 17, 19, 21, 22, 24, 25, 33, 35, 37, 39, 60; %=104.55 - по стр. 28, 30; %=63.75 - по стр. 41, 57; %=89.25 - по стр. 42, 45, 47, 58, 63; %=76.5 - по стр. 75, 76, 87, 89; %=100.3 - по стр. 99, 107)					32 357					388 310		
	. СМЕТНАЯ ПРИБЫЛЬ - (%=36 - по стр. 1-3, 41, 44, 57; %=40 - по стр. 4, 6-10, 12; %=72 - по стр. 13, 14; %=76 - по стр. 15, 17, 19, 21, 22, 24, 25, 33, 35, 37, 39, 60; %=60 - по стр. 28, 30; %=52 - по стр. 42, 45, 47, 58, 63; %=56 - по стр. 75, 76, 87, 89; %=50.4 - по стр. 99, 107)					20 969					236 778		
	ВСЕГО, СТОИМОСТЬ ОБЩЕСТРОИТЕЛЬНЫХ РАБОТ -					424 383					2 861 979		
	СТОИМОСТЬ МЕТАЛЛОМОНТАЖНЫХ РАБОТ -					55 278	2 723	1 992			401 238	38 908	11 333
							50 563	300				351 000	3 807
	. НАКЛАДНЫЕ РАСХОДЫ - (%=76.5 - по стр. 49, 50, 53, 77, 78, 83, 94)					2 721					32 677		
	. СМЕТНАЯ ПРИБЫЛЬ - (%=68 - по стр. 49, 50, 53, 77, 78, 83, 94)					2 569					29 046		
	ВСЕГО, СТОИМОСТЬ МЕТАЛЛОМОНТАЖНЫХ РАБОТ -					60 568					462 961		
	СТОИМОСТЬ ПЕРЕВОЗКИ ГРУЗОВ -					6 619		6 619			40 470		40 470
	ВСЕГО, СТОИМОСТЬ ПЕРЕВОЗКИ ГРУЗОВ -					6 619					40 470		
	. ВСЕГО ПО СМЕТЕ					623 552					4 160 232		
	ВСЕГО НАКЛАДНЫЕ РАСХОДЫ					42 747					513 990		
	ВСЕГО СМЕТНАЯ ПРИБЫЛЬ					28 702					324 762		

1	2	3	4	5	6	7	8	9	10	11	12	13	14
	% НР					**105**					**89**		
	% СП					**70**					**56**		
	. ВСЕГО ПО СМЕТЕ					**623 552**					**4 160 232**		
	НДС 20%										**832 046.40**		
	Итого с НДС										**4 992 278.40**		

Составил: _____

(должность, подпись, Ф.И.О)

Проверил: _____

(должность, подпись, Ф.И.О)

< 423/11 * 2020-ПР/Мира.18 * 2020-ПР/Мира.18 >

Документ составлен в ПК РИК (вер.1.3.190923)

Рес.см.расчет

Объект: ул.Мира, 18, г.Снежинск, Челябинская обл..

ЛОКАЛЬНЫЙ РЕСУРСНЫЙ СМЕТНЫЙ РАСЧЕТ

к Локальной смете № 2020-ПР/Мира.18

на Комплексная, спортивная площадка

Основание: 2020-ПР/Мира.18/КСП-АС

	базисная цена	текущая цена
Сметная стоимость:	**623.558** тыс. руб.	**4 160.230** тыс. руб.
в т.ч. оборудования:	**93.590** тыс. руб.	**375.255** тыс. руб.
Нормативная трудоемкость:	**3.202** тыс.чел.ч	**3.202** тыс.чел.ч
Сметная заработная плата:	**40.878** тыс. руб.	**579.235** тыс. руб.

Составлена в базисных ценах на 01.01.2000 и текущих ценах на II квартал_2020_Сметные цены_Механизмы_ред 2014 по НБ: "ТСНБ-2001 Челябинской области (эталон) с доп. и изм. 5 (приказ Минстроя России № 140/пр)".

№ пп	Код ресурса	Наименование	Единица измерения	Количество единиц по проектным данным	Сметная стоимость в базисных ценах (руб.)		Сметная стоимость в текущих ценах (руб.)		Индекс для смт. цен	Обоснование
					на ед. изм.	общая	на ед. изм.	общая		
1	2	3	4	5	6	7	8	9	10	11
Затраты труда рабочих-строителей										
1	31-1020	Рабочий строитель среднего разряда 2	чел.-ч	6.46056	11.142	72	159.219	1 029	14.292	
2	31-1021	Рабочий строитель среднего разряда 2,1	чел.-ч	577.096	11.243	6 488	160.662	92 717	14.291	
3	31-1022	Рабочий строитель среднего разряда 2,2	чел.-ч	192.94	11.345	2 189	162.120	31 279	14.289	
4	31-1023	Рабочий строитель среднего разряда 2,3	чел.-ч	14.75802	11.458	169	163.730	2 416	14.296	
5	31-1024	Рабочий строитель среднего разряда 2,4	чел.-ч	44.77569	11.560	518	165.190	7 396	14.278	
6	31-1028	Рабочий строитель среднего разряда 2,8	чел.-ч	84.95	11.978	1 018	171.170	14 541	14.284	
7	31-1029	Рабочий строитель среднего разряда 2,9	чел.-ч	826.95943875	12.080	9 990	172.620	142 750	14.289	
8	31-1030	Рабочий строитель среднего разряда 3	чел.-ч	91.837016	12.181	1 119	174.070	15 986	14.286	
9	31-1031	Рабочий строитель среднего разряда 3,1	чел.-ч	8.200764	12.340	101	176.340	1 446	14.317	
10	31-1032	Рабочий строитель среднего разряда 3,2	чел.-ч	45.0135952	12.486	562	178.420	8 031	14.29	
11	31-1035	Рабочий строитель среднего разряда 3,5	чел.-ч	25.5826	12.961	332	185.210	4 738	14.271	
12	31-1038	Рабочий строитель среднего разряда 3,8	чел.-ч	30.170446	13.436	405	192.000	5 793	14.304	
13	31-1040	Рабочий строитель среднего разряда 4	чел.-ч	72.14466	13.741	991	196.360	14 166	14.295	
14	31-1043	Рабочий строитель среднего разряда 4,3	чел.-ч	64.964	14.374	934	205.400	13 344	14.287	
15	31-1047	Рабочий строитель среднего разряда 4,7	чел.-ч	1.6461	15.210	25	217.350	358	14.32	
16	31-1049	Рабочий строитель среднего разряда 4,9	чел.-ч	211.7145	15.628	3 309	223.320	47 280	14.288	
17	31-1050	Рабочий строитель среднего разряда 5	чел.-ч	1.044	15.843	17	226.400	236	13.882	
18	31-2036	Рабочий монтажник среднего разряда 3,6	чел.-ч	647.5	13.119	8 495	187.470	121 387	14.289	
19	31-2040	Рабочий монтажник среднего разряда 4	чел.-ч	85.3608	13.741	1 173	196.360	16 761	14.289	

1	2	3	4	5	6	7	8	9	10	11
		Итого по разделу		**3033.11819**		**37 907**		**541 654**	**14.289**	
	Затраты труда машинистов									
20	31000-0001	Затраты труда машинистов	чел.-ч	169.24049665	17.555	2 971	222.000	37 581	12.649	
	Машины и механизмы									
21	Т03-01-01-005	Перевозка грузов I класса автомобилями бортовыми грузоподъемностью до 15 т на расстояние до 5 км	1 т груза	575.1	11.51	6 619	70.37	40 470	6.114	прайс
22	Х01-0311	Тракторы на гусеничном ходу при работе на других видах строительства 59 кВт (80 л.с.)	маш.-ч	0.3256	77.21	25	550.20	179	7.16	МТРиЭ ЧО, пост. от 20.02.2020 № 7/1
23	Х01-0312	Тракторы на гусеничном ходу при работе на других видах строительства 79 кВт (108 л.с.)	маш.-ч	0.027	86.26	2	639.82	17	8.5	МТРиЭ ЧО, пост. от 20.02.2020 № 7/1
24	Х01-0410	Тракторы на пневмоколесном ходу при работе на других видах строительства 59 кВт (80 л.с.)	маш.-ч	0.385	75.06	29	498.03	192	6.621	МТРиЭ ЧО, пост. от 20.02.2020 № 7/1
25	Х02-0129	Краны башенные при работе на других видах строительства 8 т	маш.-ч	1.514316	94.88	144	529.01	801	5.563	МТРиЭ ЧО, пост. от 20.02.2020 № 7/1
26	Х02-0403	Краны козловые при работе на монтаже технологического оборудования 32 т	маш.-ч	0.249134	124.29	31	738.34	184	5.935	МТРиЭ ЧО, пост. от 20.02.2020 № 7/1
27	Х02-1102	Краны на автомобильном ходу при работе на монтаже технологического оборудования 10 т	маш.-ч	0.35567	136.19	48	810.38	288	6	МТРиЭ ЧО, пост. от 20.02.2020 № 7/1
28	Х02-1141	Краны на автомобильном ходу при работе на других видах строительства 10 т	маш.-ч	26.34857105	136.19	3 588	749.68	19 753	5.505	МТРиЭ ЧО, пост. от 20.02.2020 № 7/1
29	Х02-1201	Краны на гусеничном ходу при работе на монтаже технологического оборудования до 16 т	маш.-ч	1.2	109.39	131	637.63	765	5.84	МТРиЭ ЧО, пост. от 20.02.2020 № 7/1

1	2	3	4	5	6	7	8	9	10	11
30	Х02-1202	Краны на гусеничном ходу при работе на монтаже технологического оборудования 25 т	маш.-ч	1.16	138.78	161	790.95	918	5.702	МТРиЭ ЧО, пост. от 20.02.2020 № 7/1
31	Х02-1243	Краны на гусеничном ходу при работе на других видах строительства до 16 т	маш.-ч	0.04989	109.39	5	637.63	32	6.4	МТРиЭ ЧО, пост. от 20.02.2020 № 7/1
32	Х02-1244	Краны на гусеничном ходу при работе на других видах строительства 25 т	маш.-ч	7.212492	138.78	1 001	790.95	5 705	5.699	МТРиЭ ЧО, пост. от 20.02.2020 № 7/1
33	Х02-1245	Краны на гусеничном ходу при работе на других видах строительства 40 т	маш.-ч	0.978	180.44	176	930.02	910	5.17	МТРиЭ ЧО, пост. от 20.02.2020 № 7/1
34	Х02-1246	Краны на гусеничном ходу при работе на других видах строительства 50-63 т	маш.-ч	0.448	254.44	114	1 291.87	579	5.079	МТРиЭ ЧО, пост. от 20.02.2020 № 7/1
35	Х02-1401	Краны на пневмоколесном ходу при работе на монтаже технологического оборудования 16 т	маш.-ч	4.8	140.37	674	749.54	3 598	5.338	МТРиЭ ЧО, пост. от 20.02.2020 № 7/1
36	Х03-0101	Автопогрузчики 5 т	маш.-ч	10.967398	113.13	1 241	524.26	5 750	4.633	МТРиЭ ЧО, пост. от 20.02.2020 № 7/1
37	Х03-0203	Домкраты гидравлические грузоподъемностью 63-100 т	маш.-ч	0.198	1.31		6.21	1	0	МТРиЭ ЧО, пост. от 20.02.2020 № 7/1
38	Х03-0401	Лебедки электрические тяговым усилием до 5,79 кН (0,59 т)	маш.-ч	0.0153	2.31		9.89		0	МТРиЭ ЧО, пост. от 20.02.2020 № 7/1
39	Х03-0404	Лебедки электрические тяговым усилием до 31,39 кН (3,2 т)	маш.-ч	9.7545358	7.98	78	34.30	335	4.295	МТРиЭ ЧО, пост. от 20.02.2020 № 7/1
40	Х03-0954	Подъемники грузоподъемностью до 500 кг одномачтовые, высота подъема 45 м	маш.-ч	4.2563	35.85	153	267.60	1 139	7.444	ЧелСЦена, февраль 2020 г., ч.2

1	2	3	4	5	6	7	8	9	10	11
41	Х04-0101	Электростанции передвижные 2 кВт	маш.-ч	11.61	25.12	292	191.44	2 223	7.613	МТРиЭ ЧО, пост. от 20.02.2020 № 7/1
42	Х04-0502	Установки для сварки ручной дуговой (постоянного тока)	маш.-ч	130.232042	7.84	1 021	44.99	5 859	5.738	МТРиЭ ЧО, пост. от 20.02.2020 № 7/1
43	Х04-0504	Аппарат для газовой сварки и резки	маш.-ч	8.0318964	1.29	10	5.69	46	4.6	МТРиЭ ЧО, пост. от 20.02.2020 № 7/1
44	Х04-1000	Преобразователи сварочные с номинальным сварочным током 315-500 А	маш.-ч	0.107134	10.97	1	74.21	8	8	МТРиЭ ЧО, пост. от 20.02.2020 № 7/1
45	Х04-1400	Электрические печи для сушки сварочных материалов с регулированием температуры в пределах от 80 °С до 500 °С	маш.-ч	0.004	7.01		34.72		0	МТРиЭ ЧО, пост. от 20.02.2020 № 7/1
46	Х05-0101	Компрессоры передвижные с двигателем внутреннего сгорания давлением до 686 кПа (7 ат), производительность до 5 м3/мин	маш.-ч	1.4725	64.33	95	420.11	619	6.516	МТРиЭ ЧО, пост. от 20.02.2020 № 7/1
47	Х06-0247	Экскаваторы одноковшовые дизельные на гусеничном ходу при работе на других видах строительства 0,5 м3	маш.-ч	5.80638	125.23	727	726.84	4 220	5.805	МТРиЭ ЧО, пост. от 20.02.2020 № 7/1
48	Х06-0248	Экскаваторы одноковшовые дизельные на гусеничном ходу при работе на других видах строительства 0,65 м3	маш.-ч	5.75892	147.81	851	893.91	5 148	6.049	МТРиЭ ЧО, пост. от 20.02.2020 № 7/1
49	Х07-0149	Бульдозеры при работе на других видах строительства 79 кВт (108 л.с.)	маш.-ч	7.72158	90.08	696	704.08	5 437	7.812	МТРиЭ ЧО, пост. от 20.02.2020 № 7/1
50	Х09-0501	Корчеватели-собиратели с трактором 79 кВт (108 л.с.)	маш.-ч	0.0828	103.07	9	658.41	55	6.111	ЧелСЦена, февраль 2020 г., ч.2
51	Х09-1400	Рыхлители прицепные (без трактора)	маш.-ч	0.027	7.64		29.25	1	0	ЧелСЦена, февраль 2020 г., ч.2
52	Х09-2701	Катки прицепные кольчатые 1 т	маш.-ч	0.77	11.03	8	41.79	32	4	ЧелСЦена, февраль 2020 г., ч.2

1	2	3	4	5	6	7	8	9	10	11
53	Х11-1100	Вибратор глубинный	маш.-ч	2.09349	1.98	4	11.84	25	6.25	МТРиЭ ЧО, пост. от 20.02.2020 № 7/1
54	Х11-1301	Вибратор поверхностный	маш.-ч	5.688	0.53	3	2.77	16	5.333	МТРиЭ ЧО, пост. от 20.02.2020 № 7/1
55	Х12-0101	Автогудронаторы 3500 л	маш.-ч	0.03234	127.41	4	785.38	25	6.25	МТРиЭ ЧО, пост. от 20.02.2020 № 7/1
56	Х12-0202	Автогрейдеры среднего типа 99 кВт (135 л.с.)	маш.-ч	5.83437	156.92	916	930.22	5 427	5.925	МТРиЭ ЧО, пост. от 20.02.2020 № 7/1
57	Х12-0500	Гудронаторы ручные	маш.-ч	0.1484	19.92	3	74.35	11	3.667	ЧелСЦена, февраль 2020 г., ч.2
58	Х12-0906	Катки дорожные самоходные гладкие 8 т	маш.-ч	0.5544	85.40	47	509.65	283	6.021	МТРиЭ ЧО, пост. от 20.02.2020 № 7/1
59	Х12-0907	Катки дорожные самоходные гладкие 13 т	маш.-ч	1.6114	127.92	206	709.07	1 143	5.549	МТРиЭ ЧО, пост. от 20.02.2020 № 7/1
60	Х12-0911	Катки на пневмоколесном ходу 30 т	маш.-ч	28.90899	219.48	6 345	1 143.81	33 066	5.211	МТРиЭ ЧО, пост. от 20.02.2020 № 7/1
61	Х12-1011	Котлы битумные передвижные 400 л	маш.-ч	39.3045	32.24	1 267	83.17	3 269	2.58	МТРиЭ ЧО, пост. от 20.02.2020 № 7/1
62	Х12-1601	Машины поливомоечные 6000 л	маш.-ч	38.04498	122.89	4 675	668.11	25 418	5.437	МТРиЭ ЧО, пост. от 20.02.2020 № 7/1
63	Х12-2000	Укладчики асфальтобетона	маш.-ч	0.4466	205.07	92	1 142.55	510	5.543	МТРиЭ ЧО, пост. от 20.02.2020 № 7/1

1	2	3	4	5	6	7	8	9	10	11
64	Х33-0206	Дрели электрические	маш.-ч	1.4810855	2.32	3	9.97	15	5	МТРиЭ ЧО, пост. от 20.02.2020 № 7/1
65	Х33-0301	Машины шлифовальные электрические	маш.-ч	95.822474	1.86	178	9.83	942	5.292	МТРиЭ ЧО, пост. от 20.02.2020 № 7/1
66	Х33-1100	Трамбовки пневматические при работе от передвижных компрессорных станций	маш.-ч	4.755	0.75	4	3.00	14	3.5	МТРиЭ ЧО, пост. от 20.02.2020 № 7/1 (331100-1)
67	Х33-1441	Рубанок электрический	маш.-ч	0.0590625	5.68		23.75	1	0	МТРиЭ ЧО, пост. от 20.02.2020 № 7/1
68	Х33-1454	Перфоратор электрический мощностью 1,5 кВт, энергией удара до 18 Дж	маш.-ч	1.1081	26.31	29	100.40	111	3.828	ЧелСЦена, февраль 2020 г., ч.2
69	Х33-1532	Пила цепная электрическая	маш.-ч	0.068308	3.44		12.34	1	0	МТРиЭ ЧО, пост. от 20.02.2020 № 7/1
70	Х33-1601	Пила с карбюраторным двигателем	маш.-ч	0.0934	5.88	1	25.05	2	2	МТРиЭ ЧО, пост. от 20.02.2020 № 7/1
71	Х34-0101	Агрегаты окрасочные высокого давления для окраски поверхностей конструкций мощностью 1 кВт	маш.-ч	1.2342	7.12	9	29.09	36	4	МТРиЭ ЧО, пост. от 20.02.2020 № 7/1
72	Х35-0155	Гайковерт электрический	маш.-ч	4.816	0.97	5	5.08	24	4.8	ЧелСЦена, февраль 2020 г., ч.2
73	Х35-0481	Пресс-ножницы комбинированные	маш.-ч	0.5975256	18.56	11	175.67	105	9.545	ЧелСЦена, февраль 2020 г., ч.2
74	Х40-0001	Автомобили бортовые, грузоподъемность до 5 т	маш.-ч	14.8377216	105.02	1 558	616.00	9 140	5.866	МТРиЭ ЧО, пост. от 20.02.2020 № 7/1
75	Х40-0002	Автомобили бортовые, грузоподъемность до 8 т	маш.-ч	0.35567	117.22	42	767.00	273	6.5	МТРиЭ ЧО, пост. от 20.02.2020 № 7/1

1	2	3	4	5	6	7	8	9	10	11
76	Х40-0051	Автомобиль-самосвал, грузоподъемность до 7 т	маш.-ч	0.01491	107.19	2	705.00	11	5.5	МТРиЭ ЧО, пост. от 20.02.2020 № 7/1
		Итого по разделу				**33 364**		**185 132**	**5.549**	
	Материальные ресурсы									
77	С101-0045	Листы асбестоцементные плоские с гладкой поверхностью прессованные толщиной 8 мм	м2	20	31.70	634	203.71	4 074	6.426	Среднее (04.01.020, 04.01.021.1)
78	С101-0309	Канаты пеньковые пропитанные	т	0.000071134	33 750.00	2	148 114.74	11	5.5	Среднее (10.01.396/30301.03*32875.34, 10.01.392)
79	С101-0324	Кислород технический газообразный	м3	48.903092	6.20	303	43.06	2 106	6.95	26.03.080
80	С101-0782	Поковки из квадратных заготовок, масса 1,8 кг	т	0.001218	10 190.00	12	71 666.67	87	7.25	МТРиЭ ЧО, Пост.от 20.02.2020 г. №7/1, п.117
81	С101-0797	Проволока горячекатаная в мотках, диаметром 6,3-6,5 мм	т	0.0050746602	4 650.00	24	29 847.22	151	6.292	МТРиЭ ЧО, Пост.от 20.02.2020 г. №7/1, п.118
82	С101-1019	Швеллеры № 40 из стали марки Ст0	т	0.0013799996	4 977.24	7	75 120.72	104	14.857	Среднее (08.04.085/5424.71*4822.3, 08.04.086/5349.52*4822.3)
83	С101-1026	Швеллеры № 40 из стали марки Ст3сп	т	0.73410288	5 808.73	4 264	87 819.42	64 468	15.119	Среднее (08.04.085/5424.71*5637.48, 08.04.086/5349.52*5637.48)
84	С101-1292	Уайт-спирит	т	0.000868	10 580.00	9	60 833.33	53	5.889	МТРиЭ ЧО, Пост.от 20.02.2020 г. №7/1, п.380

1	2	3	4	5	6	7	8	9	10	11
85	С101-1513	Электроды диаметром 4 мм Э42	т	0.0104069896	11 520.00	120	77 804.17	810	6.75	08.07.006
86	С101-1518	Электроды диаметром 4 мм Э50А	т	0.1155	11 520.00	1 331	78 237.50	9 036	6.789	08.07.060
87	С101-1521	Электроды диаметром 5 мм Э42	т	0.01529381	10 660.00	163	77 804.17	1 190	7.301	08.07.007
88	С101-1556	Битумы нефтяные дорожные марки БНД-60/90, БНД 90/130	т	0.10766	3 030.00	326	12 923.61	1 391	4.267	МТРиЭ ЧО, Пост.от 20.02.2020 г. №7/1, п.509
89	С101-1575	Мастика бутилкаучуковая строительная, марки МББП-65 <ЛИЛО-1>	т	0.104	8 270.00	860	62 500.00	6 500	7.558	Среднее (11.02.037,11.02.040,11.02.040.1)
90	С101-1668	Рогожа	м2	6.39666	11.60	74	39.10	250	3.378	26.10.080
91	С101-1714	Болты с гайками и шайбами строительные	т	0.0158634525	17 290.00	274	71 518.50	1 135	4.142	МТРиЭ ЧО, Пост.от 20.02.2020 г. №7/1, п.139
92	С101-1742	Толь с крупнозернистой посыпкой гидроизоляционный марки ТГ-350	м2	6.064	7.38	45	31.95	194	4.311	11.01.328
93	С101-1757	Ветошь	кг	3.925	7.02	28	34.42	135	4.821	26.10.030
94	С101-1782	Ткань мешочная	10 м2	8.8	92.40	813	390.99	3 441	4.232	26.10.080
95	С101-1805	Гвозди строительные	т	0.0049052009	9 190.00	45	42 060.00	206	4.578	МТРиЭ ЧО, Пост.от 20.02.2020 г. №7/1, п.144
96	С101-1845	Винты самонарезающие с уплотнительной прокладкой 4,8х35 мм	шт.	440	0.68	299	1.77	779	2.605	К=1,1 МТРиЭ ЧО, Пост.от 20.02.2020 г. №7/1
97	С101-2029	Шайбы оцинкованные плоские	шт.	306	0.52	159	2.43	744	4.679	08.05.2196* 0.000017156
98	С101-2060	Детали крепления	компл.	840	25.61	21 512	151.39	127 168	5.911	Код ОКП 16 90 00
99	С101-2278	Пропан-бутан, смесь техническая	кг	8.5317524	9.80	84	34.79	297	3.536	26.03.130
100	С101-2467	Растворитель марки Р-4	т	0.001104804	16 570.00	18	70 216.84	78	4.333	Среднее (14.01.401, 14.01.402)
101	С101-2583	Шуруп самонарезающий (TN) 3,5/25 мм	шт.	306	0.05	15	0.19	58	3.867	03.05.164
102	С101-4505	Поликарбонат сотовый толщиной 10 мм прозрачный	м2	22.05	90.83	2 003	323.98	7 144	3.567	11.01.649
103	С101-4506	Поликарбонат сотовый толщиной 10 мм цветной	м2	26.46	95.31	2 522	369.12	9 767	3.873	11.01.657.4

1	2	3	4	5	6	7	8	9	10	11
104	С101-5870	Грунтовка полиуретановая "Праймер 1101" (0,3 кг/м2)	кг	235.5	31.23	7 355	256.32	60 363	8.207	11.02.017
105	С102-0008	Лесоматериалы круглые хвойных пород для строительства диаметром 14-24 см, длиной 3-6,5 м	м3	0.001035	377.00		4 000.00	4	0	09.01.030
106	С102-0023	Бруски обрезные хвойных пород длиной 4-6,5 м, шириной 75-150 мм, толщиной 40-75 мм, I сорта	м3	0.0007326802	1 540.00	1	9 503.82	7	7	09.01.071
107	С102-0025	Бруски обрезные хвойных пород длиной 4-6,5 м, шириной 75-150 мм, толщиной 40-75 мм, III сорта	м3	0.00012	996.00		7 392.69	1	0	МТРиЭ ЧО, Пост.от 20.02.2020 г. №7/1, п.176
108	С102-0038	Брусья необрезные хвойных пород длиной 4-6,5 м, все ширины, толщиной 100, 125 мм, IV сорта	м3	0.4352	684.00	298	3 415.30	1 486	4.987	09.01.096/1 415.19*634.8
109	С102-0053	Доски обрезные хвойных пород длиной 4-6,5 м, шириной 75-150 мм, толщиной 25 мм, III сорта	м3	0.0723	772.00	56	6 006.10	434	7.75	(09.01.132/923.03)*721.07
110	С102-0061	Доски обрезные хвойных пород длиной 4-6,5 м, шириной 75-150 мм, толщиной 44 мм и более, III сорта	м3	0.046001	739.00	34	6 012.35	277	8.147	МТРиЭ ЧО, Пост.от 20.02.2020 г. №7/1, п.179
111	С102-0180	Доски обрезные (береза, липа) длиной 2-3,75 м, все ширины, толщиной 25, 32, 40 мм, I сорта	м3	0.192	788.00	151	5 416.67	1 040	6.887	09.01.142
112	С113-0021	Грунтовка ГФ-021 красно-коричневая	т	0.0073205154	18 440.00	135	59 916.67	439	3.252	МТРиЭ ЧО, Пост.от 20.02.2020 г. №7/1, п.219
113	С113-0077	Ксилол нефтяной марки А	т	0.00118	14 540.00	17	62 500.00	74	4.353	Среднее (14.01.435, 14.01.435.1/0.865*1000)
114	С113-0122	Отвердитель № 1	т	0.000288	57 500.00	17	254 240.00	73	4.294	11.02.257
115	С113-0245	Эмаль ПФ-133 темно-серая	т	0.0036	20 869.57	75	80 494.14	290	3.867	МТРиЭ ЧО, Пост.от 20.02.2020 г. №7/1, п.221
116	С113-0246	Эмаль ПФ-115 серая	т	0.01178	19 666.67	232	87 350.00	1 029	4.435	14.01.1642
117	С113-1777	Паста антисептическая	т	0.0000984375	11 890.00	1	62 500.00	6	6	11.07.167

1	2	3	4	5	6	7	8	9	10	11
118	С201-0756	Отдельные конструктивные элементы зданий и сооружений с преобладанием горячекатаных профилей, средняя масса сборочной единицы от 0,1 до 0,5 т	т	0.000142268	10 420.00	1	74 472.75	11	11	МТРиЭ ЧО, Пост.от 20.02.2020 г. №7/1, п.238
119	С201-0778	Прочие индивидуальные сварные конструкции, масса сборочной единицы до 0,1 т	т	2.29334	11 820.00	27 107	74 472.75	170 791	6.301	МТРиЭ ЧО, Пост.от 20.02.2020 г. №7/1, п.238
120	С201-0835	Подкладки металлические	кг	501.6	14.70	7 374	74.47	37 354	5.066	08.01.012
121	С201-0849	Панели металлические сетчатые	м2	354	65.43	23 162	505.34	178 890	7.723	Среднее (08.01.694.1, 08.01.689.1, 08.01.689.3)
122	С203-0499	Штапик (раскладка), размер 19х19 мм	м	4	2.00	8	4.41	18	2.25	09.03.120
123	С203-0511	Щиты из досок толщиной 25 мм	м2	4.84755	66.00	320	384.42	1 863	5.822	МТРиЭ ЧО, Пост.от 20.02.2020 г. №7/1, п.262
124	С203-0512	Щиты из досок толщиной 40 мм	м2	5.04	101.00	509	618.10	3 115	6.12	09.01.133*0.04*2
125	С204-0097	Сетка сварная из холоднотянутой проволоки 4-5 мм 200х200	т	1.14504	8 841.55	10 124	39 408.97	45 125	4.457	МТРиЭ ЧО, Пост.от 20.02.2020 г. №7/1, п.269
126	С401-0006	Бетон тяжелый, класс В15 (М200)	м3	13.36114	612.00	8 177	2 682.06	35 835	4.382	МТРиЭ ЧО, Пост.от 20.02.2020 г. №7/1, п.060
127	С401-0029	Бетон тяжелый, крупность заполнителя более 40 мм, класс В25 (М350)	м3	8.09	680.00	5 501	3 179.38	25 721	4.676	МТРиЭ ЧО, Пост.от 20.02.2020 г. №7/1, п.063
128	С401-0126	Бетон дорожный, крупность заполнителя более 40 мм, класс В15 (М200)	м3	80.15	617.00	49 453	2 682.06	214 967	4.347	МТРиЭ ЧО, Пост.от 20.02.2020 г. №7/1, п.066

1	2	3	4	5	6	7	8	9	10	11
129	С402-0004	Раствор готовый кладочный цементный марки 100	м3	0.068778	699.00	48	2 818.96	194	4.042	МТРиЭ ЧО, Пост.от 20.02.2020 г. №7/1, п.073
130	С402-0078	Раствор готовый отделочный тяжелый, цементный 1:3	м3	0.023	650.00	15	2 341.69	54	3.6	Среднее (02.01.050,02.01.352,02.01.083)
131	С403-8021	Камни бортовые БР 100.30.15 /бетон В30 (М400), объем 0,043 м3/ (ГОСТ 6665-91)	шт.	45	60.67	2 730	291.26	13 107	4.801	МТРиЭ ЧО, Пост.от 20.02.2020 г. №7/1, п.515.1*0.043
132	С403-8023	Камни бортовые БР 100.20.8 /бетон В22,5 (М300), объем 0,016 м3/ (ГОСТ 6665-91)	шт.	211	24.85	5 243	125.39	26 457	5.046	МТРиЭ ЧО, Пост.от 20.02.2020 г. №7/1, п.514*0.016
133	С405-0253	Известь строительная негашеная комовая, сорт I	т	0.0053237	722.97	4	4 755.00	25	6.25	МТРиЭ ЧО, Пост.от 20.02.2020 г. №7/1, п.372
134	С408-0007	Щебень из природного камня для строительных работ марка 1200, фракция 20-40 мм	м3	185.1	126.00	23 323	421.42	78 005	3.345	МТРиЭ ЧО, Пост.от 20.02.2020 г. №7/1, п.504
135	С408-0015	Щебень из природного камня для строительных работ марка 800, фракция 20-40 мм	м3	0.01065	122.00	1	403.17	4	4	Среднее (06.01.030, 06.01.100, 06.01.118.3)
136	С408-0122	Песок природный для строительных работ средний	м3	121.7	117.00	14 239	163.75	19 928	1.4	МТРиЭ ЧО, Пост.от 20.02.2020 г. №7/1, п.095
137	С410-0002	Асфальтобетонные смеси дорожные, аэродромные и асфальтобетон (горячие и теплые для плотного асфальтобетона мелко и крупнозернистые, песчаные), марка I, тип Б	т	9.702	538.00	5 220	2 249.07	21 820	4.18	МТРиЭ ЧО, Пост.от 20.02.2020 г. №7/1, п.500.3

1	2	3	4	5	6	7	8	9	10	11
138	С411-0001	Вода	м3	214.8455003	3.11	668	23.36	5 019	7.513	Среднее (26.01.015, 26.01.017)
139	С414-0137	Семена газонных трав (смесь)	кг	11	45.00	495	240.62	2 647	5.347	МТРиЭ ЧО, Пост.от 20.02.2020 г. №7/1, п.309
140	С508-0097	Канат двойной свивки типа ТК, конструкции 6х19(1+6+12)+1 о.с., оцинкованный из проволок марки В, маркировочная группа 1770 н/мм2, диаметром 5,5 мм	10 м	0.013302058	61.40	1	334.47	4	4	08.05.253
141	С999-01	Клей полиуретановый для резинового покрытия (500г/м2)	кг	70	48.69	3 408	315.00	22 050	6.47	прайс
142	С999-02	Рулонное резиновое покрытие "Sagama Sport Spray" (Roll) толщ.10мм	м2	785	192.31	150 963	1 244.25	976 736	6.47	прайс
143	С999-03	Профиль торцевой UP 10мм	шт.	18	7.14	129	46.20	832	6.45	прайс
144	С999-03-1	Профиль профиль стыковочный HSP синий 10мм	м	16.8	15.58	262	100.80	1 693	6.462	прайс
145	С999-04	Лотки открытые водоспускные ЛВБ Optima 150 №5/0	шт.	10	425.19	4 252	2 750.98	27 510	6.47	прайс
146	*(С999-9950)*	*Стоимость вспомогательных ненормируемых материальных ресурсов от зарплаты основных рабочих*			*78*	*192*	*1 115*	*2 762*	*14.385*	
		Итого по разделу				**387 247**		**2 219 437**	**5.731**	
	Оборудование									
147	С999-05	Брусья сложные W-030	шт.	1	1 745.84	1 746	7 000.00	7 000	4.009	прайс
148	С999-06	Велопарковка на 6 мест ВП 25.6	шт.	1	2 494.06	2 494	10 000.00	10 000	4.01	прайс
149	С999-07	Ворота хоккейные тренировочные (комплект из 2-х)	компл.	1	3 815.91	3 816	15 300.00	15 300	4.009	прайс
150	С999-08	Лавка W-018	шт.	1	2 643.71	2 644	10 600.00	10 600	4.009	прайс
151	С999-09	Секция воркаут №5 W-029+змейка	шт.	1	12 969.12	12 969	52 000.00	52 000	4.01	прайс
152	С999-10	Скамья СДП9.Э	шт.	8	3 242.28	25 938	13 000.00	104 000	4.01	прайс
153	С999-11	Стойка для стритбола МК-00271	шт.	1	1 471.50	1 472	5 900.00	5 900	4.008	прайс
154	С999-12	Стойка стационарная детская Б2.3.650	шт.	2	3 990.50	7 981	16 000.00	32 000	4.01	прайс
155	С999-13	Стойка волейбольная со стаканами с системой натяжения ОС-02352 (комплект из 2-х)	компл.	1	1 945.37	1 945	7 800.00	7 800	4.01	прайс
156	С999-14	Стойка для бадминтона со стаканами (комплект из 2-х)	компл.	1	648.46	648	2 600.00	2 600	4.012	прайс
157	С999-15	Теннисный стол уличный WIPS Light Outdoor	шт.	1	3 616.39	3 616	14 500.00	14 500	4.01	прайс
158	С999-16	Урна шестигранная без рельефа, окрашенная	шт.	7	364.13	2 549	1 460.00	10 220	4.009	прайс
159	С999-17	Вазон восьмигранный	шт.	11	748.22	8 230	3 000.00	33 000	4.01	прайс
160	С999-18	Ворота гандбол-минифутбол со стаканами ОС-09800	шт.	1	8 754.16	8 754	35 100.00	35 100	4.01	прайс

1	2	3	4	5	6	7	8	9	10	11
161	С999-19	Щит стритбольный красный МК-01354, кольцо №7 стандарт антивандал. МК-02028	шт.	1	1 444.06	1 444	5 790.00	5 790	4.01	прайс
162	С999-20	Сетка волейбольная яч 100х100, ст.трос 4мм, нить 2.8мм	шт.	1	813.81	814	3 263.00	3 263	4.009	прайс
163	С999-21	Сетка для бадминтона 2.2мм ОС-06477	шт.	1	560.91	561	2 249.00	2 249	4.009	прайс
164	С999-22	Сетка для ворот г-мф, нить 3.1мм МК-00063 (комплект из 2-х)	компл.	1	1 024.06	1 024	4 106.00	4 106	4.01	прайс
165	С999-23	Сетка для ворот хок., нить 2.2мм МК-00302 (комплект из 2-х)	компл.	1	488.34	488	1 958.00	1 958	4.012	прайс
		Итого по разделу				**89 133**		**357 386**	**4.01**	

ИТОГО ПО СМЕТЕ		**547 651**		**3 303 609**	**6.032**
СТОИМОСТЬ ОБОРУДОВАНИЯ		**89 133**		**357 386**	**4.01**
% транспортных расходов	**5**	**4 457**	**5**	**17 869**	**4.009**
ВСЕГО, СТОИМОСТЬ ОБОРУДОВАНИЯ		**93 590**		**375 255**	**4.01**
ВСЕГО, СТОИМОСТЬ МАТЕРИАЛОВ		**387 247**		**2 219 437**	**5.731**
ВСЕГО, ОПЛАТА ТРУДА ОСН. РАБОЧИХ		**37 907**		**541 654**	**14.289**
ВСЕГО, ЭКСПЛУАТАЦИЯ МАШИН		**33 364**		**185 132**	**5.549**
В Т.Ч. ОПЛАТА ТРУДА МЕХАНИЗАТОРОВ		**2 971**		**37 581**	**12.649**
ИТОГО		**552 108**		**3 321 478**	**6.016**
НАКЛАДНЫЕ РАСХОДЫ		**42 747**		**513 990**	**12.024**
СМЕТНАЯ ПРИБЫЛЬ		**28 703**		**324 762**	**11.315**
ВСЕГО ПО СМЕТЕ С Н/Р И С/П		**623 558**		**4 160 230**	**6.672**
Справочно:					
% Н/Р к ФОТ		**105**		**89**	**0.848**
% С/П к ФОТ		**70**		**56**	**0.8**
ВСЕГО ПО СМЕТЕ С Н/Р И С/П		**623 558**		**4 160 230**	**6.672**
НДС 20%				**832 046.00**	**6.672**
Итого с НДС				**4 992 276.00**	**6.672**

Составил: _____

(должность, подпись, Ф.И.О)

Проверил: _____

(должность, подпись, Ф.И.О)

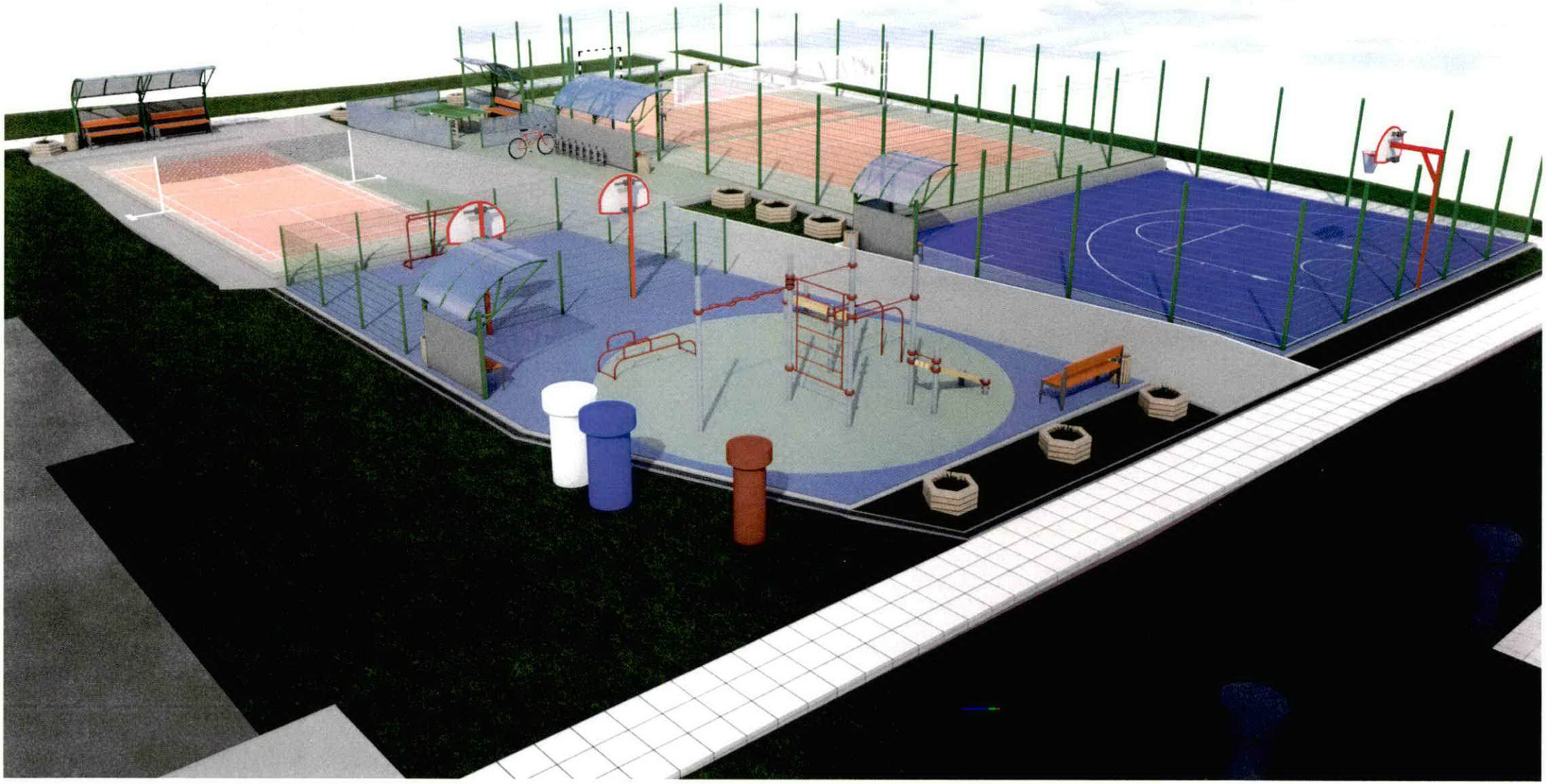

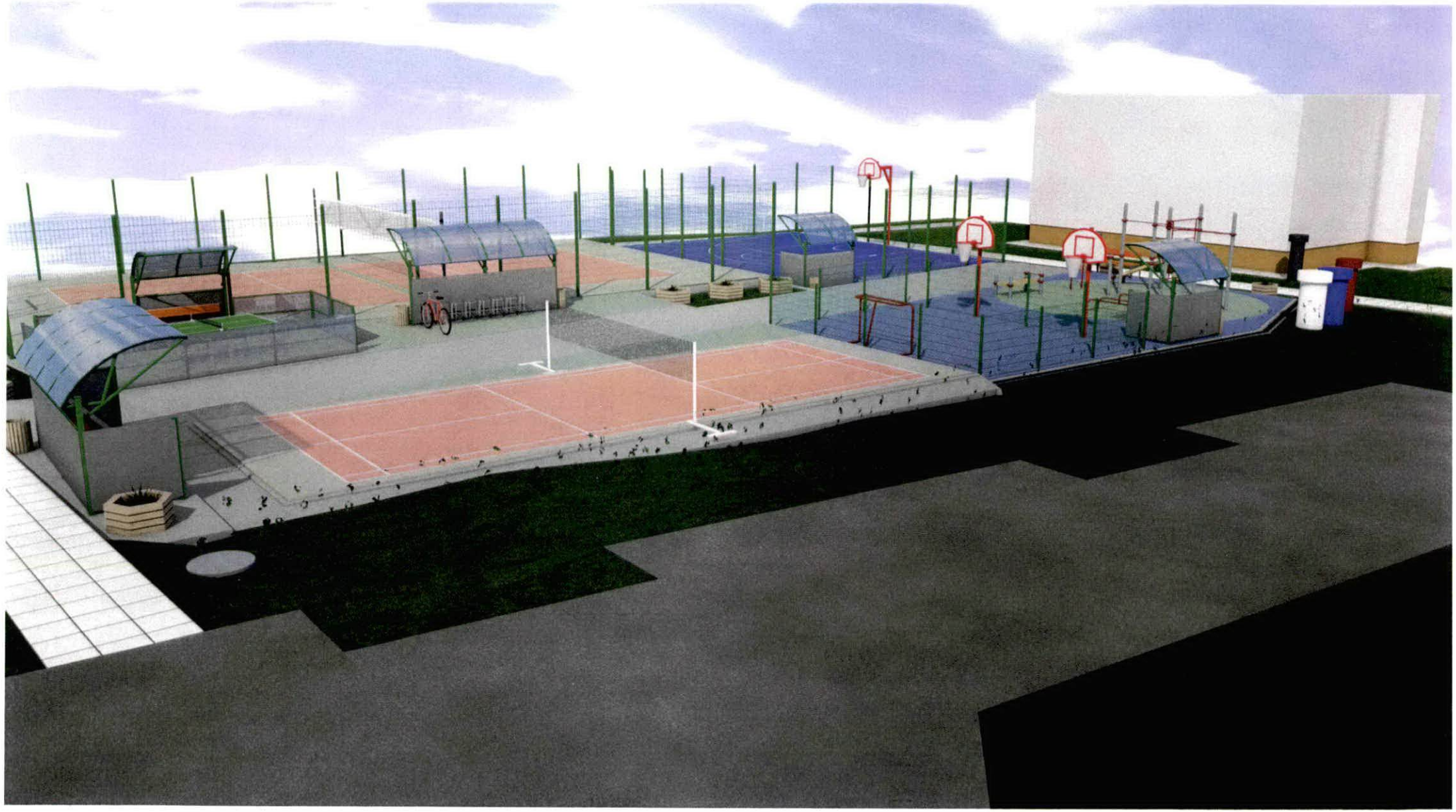

ООО "ПКПС "Регион Строй"

ПРОЕКТНАЯ ДОКУМЕНТАЦИЯ

Комплексная спортивная площадка

2020-ПР/Мира.18/КСП-АС

ООО "Предприятие комплексного проектирования и строительства "Регион Строй"
Свидетельство о допуске № ЧелРОП -048-25032010-01

Проектная документация

Комплексная спортивная площадка

Адрес объекта: ул.Мира, 18, г.Снежинск, Челябинская обл.

Заказчик: Спортивный клуб "Лидер"

Архитектурно-строительные решения

Шифр:2020-ПР/Мира.18/КСП-АС

ГИП: С. Г. Туровцев

Директор: С. Г. Туровцев

г.Снежинск

2020г.

Ведомость листов комплекта

Лист	Наименование	Примечание
	Обложка	
	Титульный лист	
1	Ведомость листов проекта	
АС-01	Общие данные	
АС-02	Ситуационный план. Сущ. план участка. Узел 1	
АС-03	Технологическая планировка участка. Расстановка оборудования.	
АС-03	Спецификация оборудования	лист 2
АС-04	Вертикальная планировка участка	
АС-05	План земляных масс	
АС-06	Разбивочный чертеж участка	
АС-07	План фундаментов	
АС-07	Спецификация фундаментов	лист 2
АС-08	План ограждений, настилов площадок	
АС-08	Спецификация ограждений	лист 2
АС-09	Фасады по осям "А", "Б", "В"	
АС-10	Фасады по осям "1","3", "7"	
АС-11	Разрез 1 - 1	
АС-12	Разрез 2 - 2. Узел 4	
АС-13	Разрез 3 - 3	
АС-14	Разрез 4 - 4. Узел 7	
АС-15	Разрез 5 - 5	
АС-16	Разрез 6- 6	
АС-17	Разрез 7 - 7. Узел 8	
АС-18	Разрез 8 - 8	
АС-19	Разрез 9 - 9	
АС-20	Разрез 10 - 10	
АС-21	Разрез 11 - 11	
АС-22	Узлы 2,3,5,6	
АС-23	Общий вид навесов	
АС-24	Навес тип 1	
АС-25	Навес тип 1г	
АС-26	Навес тип 2	
АС-27	Навес тип 2п	
АС-27	Спецификация навесов	лист 2

Изм.	Кол.уч.	Лист	№док.	Подп.	Дата	2020-ПР/Мира.18/КСП-АС			
ГИП		Туровцев				Комплексная спортивная площадка	Стадия	Лист	Листов
							Р	1	1
Разраб.		Молодцов				Ведомость листов проекта	ООО "ПКПС "Регион Строй"		
Н.Контр.									

1. Общая часть.

Настоящий проект выполнен на основании:
1. Договора № 1 от 30.03.2020г. между спортивным клубом "Лидер" и ООО "ПКПС "Регион Строй" г.Снежинск.
2. Выкопировки с топосъемки месторасположения участка, с дежурного плана города.
3. При разработке проекта приняты следующие исходные данные:

2. Исходные данные.

1. Расчетная зимняя температура наружного воздуха = -34°.
2. Снеговая нагрузка 3 район = 126кг/м².
3. Ветровая нагрузка 2 район (СНиП 2.01.07-85) = 30кг/м².
4. Категория территории по сложности инженерно-геологических условий (СП II-105-97) - II.
5. Сейсмическая интенсивность территории согласно картам А,В,С (СНиП II-7-81*) -5 баллов. Специальных мероприятий соблюдать не требуется.
6. Расчетное сопротивление грунтов основания принято = 2,75 кг/см².
7. Нормативная глубина сезонного промерзания согласно п.2.27 (СНиП 2.02.01-83*) глинистых грунтов - 1,75м.
8. Грунтовые воды - на момент проектирования данные отсутствуют.
9. За относительную отм. 0,000 принята относительная, соответствующая абсолютной 261,50 в Балтийской системе высотных координат.

3. Характеристика участка.

Административно исследованный участок расположен в г. Снежинск Челябинской области, на улице Мира, со стороны восточного торца ж/д № 18. На момент проектирования площадка не освобождена от деревьев и кустарников, в северо-восточной части территории наблюдается понижение рельефа. Участок пересекает газопровод низкого давления, в южной части проходной коллектор инженерных коммуникаций.

Естественный рельеф площадки неровный, имеет уклон в северо-восточном направлении.
Решения по благоустройству приняты с учетом существующей застройки и действующих коммуникаций, в соответствии с нормами и правилами.

4. Архитектурно-строительные решения.

Проектом предусмотрено зонирование участка:
Зона 1. Площадки для спортивных игр и настольного тенниса.
Зона 2. Площадка для проведения индивидуальных занятий (воркаут), и площадка для детей.
Зона 3. Площадка для игры в бадминтон.

Покрытие площадок зон 1-3 из монолитного бетона кл.В15 толщ. 100мм, с армированием сеткой, по основанию из песчано-гравийной смеси. Лицевое покрытие площадки из рулонного материала "Sagama Sport Spray" (Roll) толщ. 10мм, на 2-х компонентном клее.

Зона 4. Проход - тротуар, с покрытием из асфальтобетона, по основанию из песчано-гравийной смеси.

Проектом предусмотрена срезка естественного грунтового основания, вырубка кустарников и 2-х деревьев (сосна).

По периметру площадок для спортивных игр выполняется металлическое разновысокое сетчатое 2D ограждение высотой 3,0 м. Площадка для настольного тенниса ограничена сплошным ограждением из сотового поликарбоната толщ. 10 мм, h=1,0 м, по металлическому каркасу. Площадка для детей имеет сетчатое ограждение высотой 1,5 м по металлическим стойкам. Фундаменты под стойки ограждения и оборудование предусмотрены из монолитного бетона кл.В25. Под стойки ограждения по типу буронабивных свай Ø300мм.

Оборудование зоны 1 - стационарное для стритбола и мобильное для мини-футбола и волейбола, настольного тенниса фирм "Олимп Сити", "Пумори спорт", "WPS".

Оборудование зоны 2 - тренажеры по каталогу фирмы "Workout City", оборудование фирм "Олимп Сити", "Пумори спорт".

Оборудование зоны 3 - мобильное для бадминтона фирмы "Олимп Сити".

На площадках предусмотрена установка скамеек, урн, велопарковки, навесов от дождя, установка бордюров Бр.100.20.8., Бр.100.30.15. Водоотвод с территории предусмотрен по водоотводным лоткам.

Проектная документация разработана в соответствии с заданием на проектирование, градостроительным регламентом, техническими условиями.
Технические решения, принятые в рабочих чертежах, соответствуют действующим на территории РФ нормам и правилам по обеспечению безопасной эксплуатации зданий, строений, сооружений, безопасного использования прилегающих территорий, и обеспечивают безопасность для жизни и здоровья людей, при соблюдении предусмотренных в проекте мероприятий.

Главный инженер проекта С.Г. Туровцев

Ведомость объемов работ

№ п.п	Наименование	Кол-во	Прим.
1	Вырубка деревьев, шт, и кустарников	2,0	Сосна, береза
2	Срезка растительного слоя земли с погрузкой на автомобиль, м3	130,0	h= 10-15см
3	Вывоз растительного грунта на растояние до 5 км, м3	130,0	
4	Устройство корыта в грунте IV кат., с перемещением в отвал, м3	153,0	
5	Устройство насыпи под покрытия из грунта IV кат., м3	25,0	$K_{уплотн.}$ =0,95
6	Устройство оснований: - из песка, м3 - из щебня ср.фр., м3	86,9 163,2	всего по комплексу
7	Устройство асфальтобетонного покрытия, ГОСТ 25607-2009, м2/м3	140,0/4,2	По составу 5-5
8	Устройство покрытия из бетона кл.В15, ГОСТ 26663-91, толщ.100мм, с арм. сеткой С1, м3	80,0	С 5Вр1 200х200/2350 Гост 8478-81 =780м²
9	Устройство рулонного покрытия "Sagama Sport Spray" (Roll) толщ. 10мм, м2	785,0	На 2-х компонентном клее
10	Установка бордюров БР 100.20.8, ГОСТ 6665-91, п.м. по основанию из песка, м3	211,0 2,2	Бетон кл.В15 =5,15м³
11	Установка бордюров БР 100.30.15, ГОСТ 6665-91, п.м. по основанию из щебня ср.фр., м3	45,0 1,9	Бетон кл.В15 =3,15м³
12	Устройство фундаментов ограждения Ф1, Ф2, Фс1 из бетона кл.В25, м3, с установкой стоек	7,3	Стойки Ст1=43шт, Ст2= 15шт, Ст3=6шт
13	Установка секций ограждений, h=3,0м,шт. Установка секций ограждения, h=1,5м,шт.	43 15	2D панель, d=5мм, Цинк + ПП. Яч.50/100х200
14	Установка секций ограждений СП, h=1,0м, м2.	20,0	Сот. поликарбонат 10 мм, прозрачный
15	Устройство фундаментов Фо1, Фо2, Фо3 из бетона кл.В25, м3	0,6	С установкой стаканов = 6шт
16	Устройство водоотводного лотка,тип ЛВБ Optima 150 № 5/0 2215205, шт., по основанию из песка, м3	50 0,6	EvroStandart. По уклону 1, L=50п.м
17	Устройство пандуса из бетона кл.В15, ГОСТ 26663-91, м³	0,15	По сеч. 5-5
18	Укрепление насыпи растительным грунтом, с посевом смеси трав, м3	83,0	Травосмесь
19	Установка спортивного оборудования площадок, шт.	50	По спецификации АС-03

Архитектурно-планировочное решение и конструктивные элементы, используемое техническое оборудование соответствуют СП 42.13330.2011, ГОСТ Р 54415-2011.

Производство работ должно выполняться с соблюдением требований III-части СНиП, СНиП 12-03-2001, других нормативных документов и общих указаний соответствующих частей проекта.
Работы по устройству фундаментов, изоляционные и отделочные работы, связанные с прочностью и непроницаемостью, подлежат обязательному оформлению актами освидетельствования работ в соответствии с СНиП 3.01.01-85.

Технические показатели: Общая площадь формируемого земельного участка - 1250,0м²
Площадь покрытий: асфальтобетонного - 140,0м²;
бетонного - 800,0м²;
рулонного "Sagama Sport Spray" (Roll) - 785,0м²
в т.ч.: красный=235м² , желтый =290м² , синий =260м².

Изм.	Кол.уч.	Лист	Nдок.	Подп.	Дата	2020-ПР/Мира.18/КСП-АС		
						Заказчик: Спортивный клуб "Лидер"		
ГИП		Туровцев				г.Снежинск, ул.Мира, 18, Комплексная спортивная площадка	Стадия	Лист	Листов
							Р	АС-01	1
Разраб.		Молодцов				Общие данные	ООО "ПКПС "Регион Строй"		
Н.Контр.									

Ситуационный план

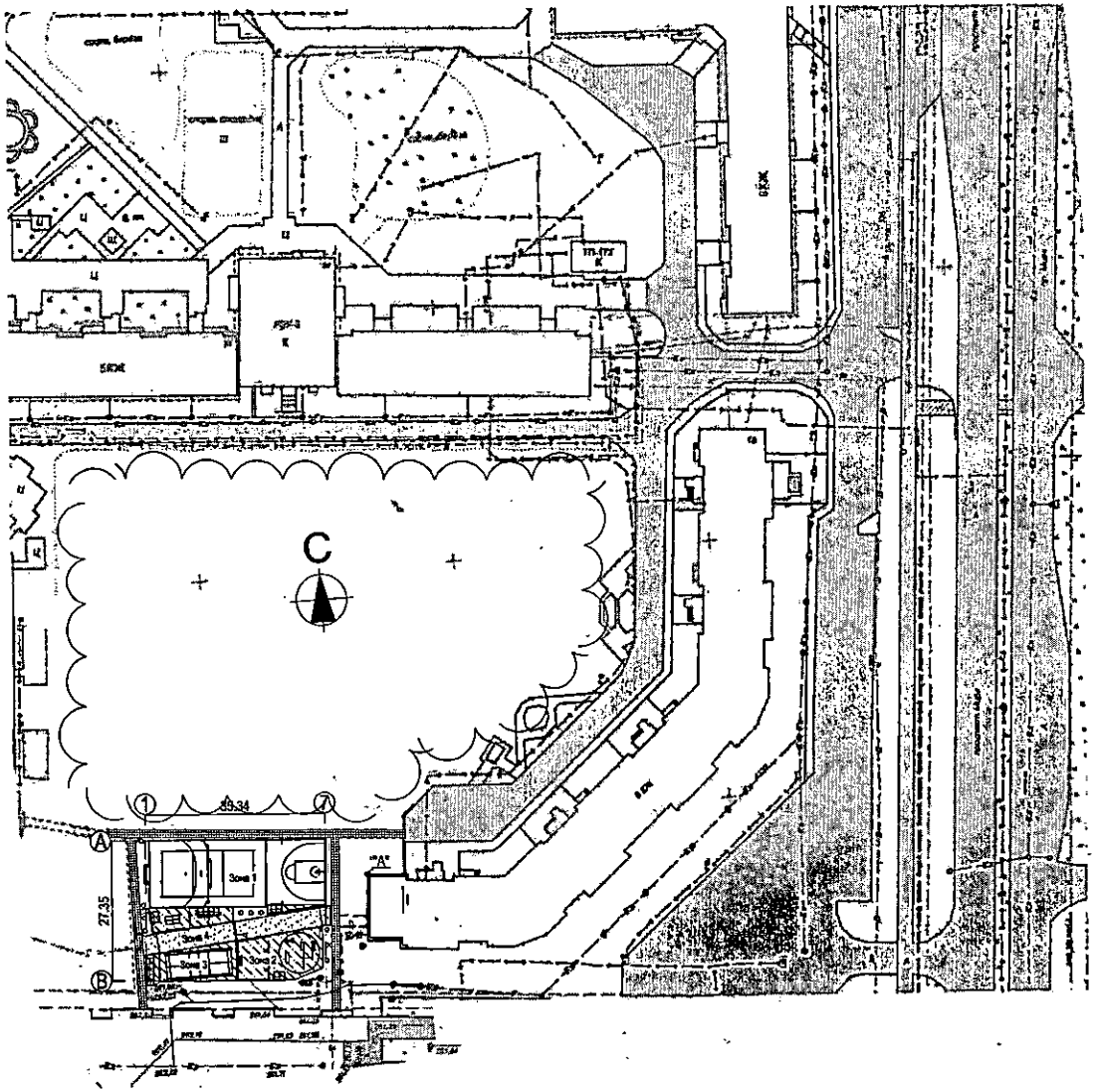

Сущ. план участка

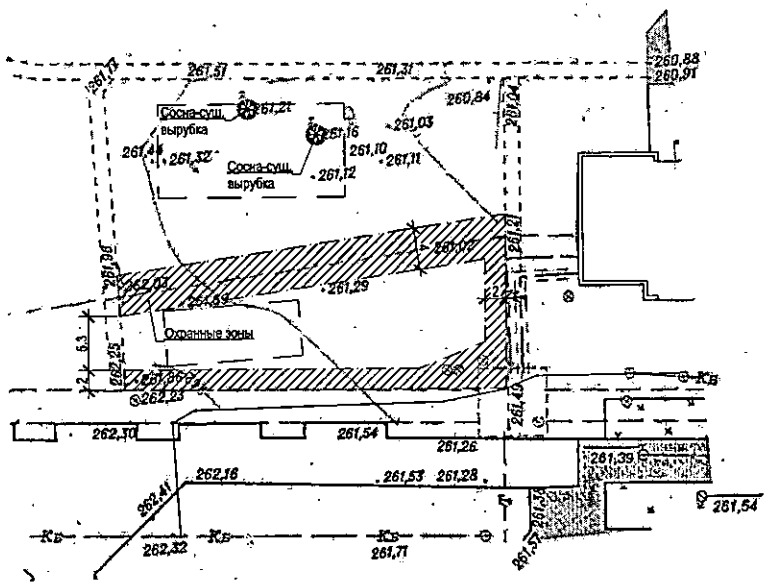

Узел 1

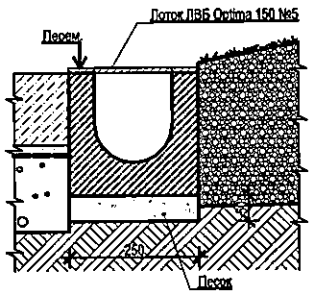

Изм.	Кол.уч.	Лист	Nдок.	Подп.	Дата	2020-ПР/Мира.18/КСП-АС
						Заказчик Спортивный клуб "Лидер"
ГИП		Туровцев				г.Снежинск, ул.Мира, 18, Комплексная спортивная площадка — Стадия: Р; Лист: АС-02; Листов: 1
Разраб.		Молодцов				Ситуационный план. Сущ. план участка. Узел 1 — ООО "ПКПС "Регион Строй"
Н.Контр.						

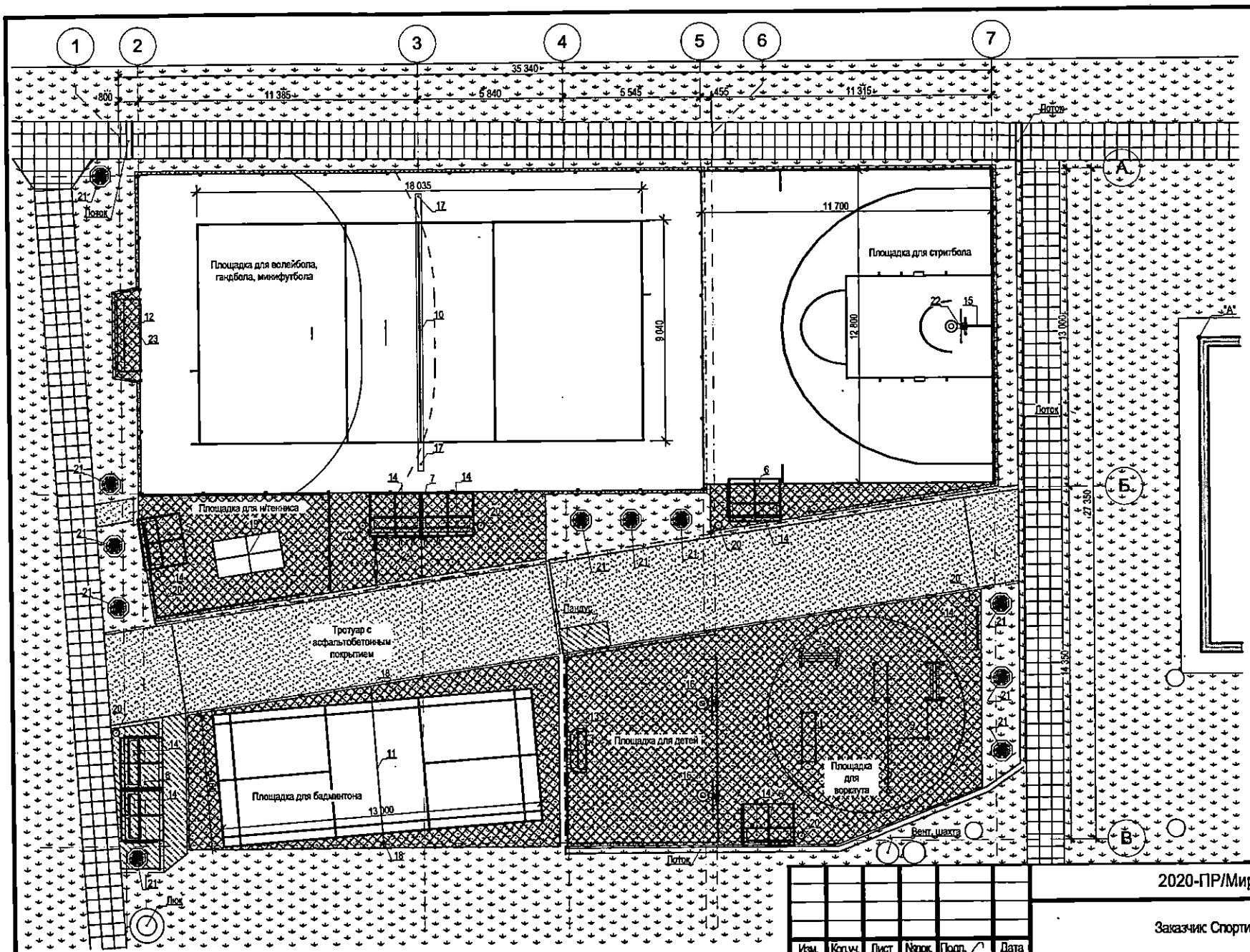

Спецификацию оборудования см. АС-03 лист 2.
Глубина заделки баскетбольным стоек в бетон 1,0м.

Изм.	Кол.уч.	Лист	Nдок.	Подп.	Дата
ГИП		Туровцев			
Разраб.		Молодцов			
Н.Контр.					

2020-ПР/Мира.18/КСП-АС

Заказчик Спортивный ктуб "Лидер"

г.Снежинск, ул.Мира, 18, Комплексная спортивная площадка

Стадия	Лист	Листов
Р	АС-03	2

Технологическая планировка участка. Расстановка оборудования.

ООО "ПКПС "Регион Строй"

Спецификация оборудования

Поз.	Наименование, марка	Кол. шт	Длина. мм	Ширина. мм	Высота. мм	Производитель	Цена ед., руб.	Примечание
1	Брусья сложные, W-030	1	2 100	650	1 440	Workout City	7000.00	
2	Велопарковка на 6 мест ВП 25.6, код 57695	1	2 777	510	650	Пумори спорт	<Не определено>	
3	Ворота хоккейные тренировочные ОС-09035	1	1 830	700	1 220	Олимп Сити	15300.00	За комплект из 2-х
4	Лавка W-018	1	1 650	780	1 050	Workout City	10600.00	
5	Навес тип 1	1	2 230	1 768	3 313	лист АС-24	<Не определено>	
6	Навес тип 1г	2	2 235	1 768	3 311	лист АС-25	<Не определено>	
7	Навес тип 2	1	4 370	1 768	3 315	лист АС-26	<Не определено>	
8	Навес тип 2п	1	4 380	1 768	3 311	лист АС-27	<Не определено>	
9	Секция воркаут №5 W-029 + змейка	1	5 380	2 930	3 654	Workout City	52000.00	
10	Сетка волейбольная, яч. 100х100, ст.трос 4 мм, нить 2.8 мм	1	11 361	216	2 588	Олимп Сити	3263.00	
11	Сетка для бадминтона, 2.2 мм,ОС-06477	1	6 000	2	760	Олимп Сити	2249.00	
12	Сетка для ворот г-мф, нить 3.1 мм,МК-00063	1	3 000	5 000	2 000	Олимп Сити	4106.00	За комплект из 2-х
13	Сетка для ворот хок., нить 2.2 мм,МК-00302	1	1 220	1 830	1 150	Олимп Сити	1958.00	За комплект из 2-х
14	Скамья СПД9.Э, код 57700	8	1 802	532	894	Пумори спорт	<Не определено>	
15	Стойка для стритбола, вынос 1250 мм, МК-00271	1	1 250	80	4 505	Олимп Сити	5900.00	
16	Стойка стационарная детская, Б 2.3.650, вылет 650, код 59307	2	1 372	877	1 233	Пумори спорт	<Не определено>	
17	Стойка волейбольная со стаканами, с системой натяжения,ОС-02352.	2	0	76	2 996	Олимп Сити	7800.00	За комплект из 2-х
18	Стойка для бадминтона, со стаканами	2	0	60	1 850	Олимп Сити	2600.00	За комплект из 2-х
19	Теннистый стол уличный WIPS Light Outdoor арт.125749	1	2 740	1 525	760	WIPS	14500.00	
20	Урна шестигранная без рельефа, окрашенная	7	300	300	500	СК Урал-Плит	1460.00	
21	Вазон восьмигранный	11	900	900	400	СК Урал-Плит	3000.00	
22	Щит стритбольный красный, МК-01354, кольцо №7 стандарт антивандал. МК-02028	1	1 372	877	1 233	Олимп Сити	5790.00	сетка металлическая
23	Ворота гандбол-минифутбол, алюминиевый профиль d80мм, со стаканами, ОС-09800	1	3 000	1 000	2 000	Олимп Сити	35100.00	
		50						

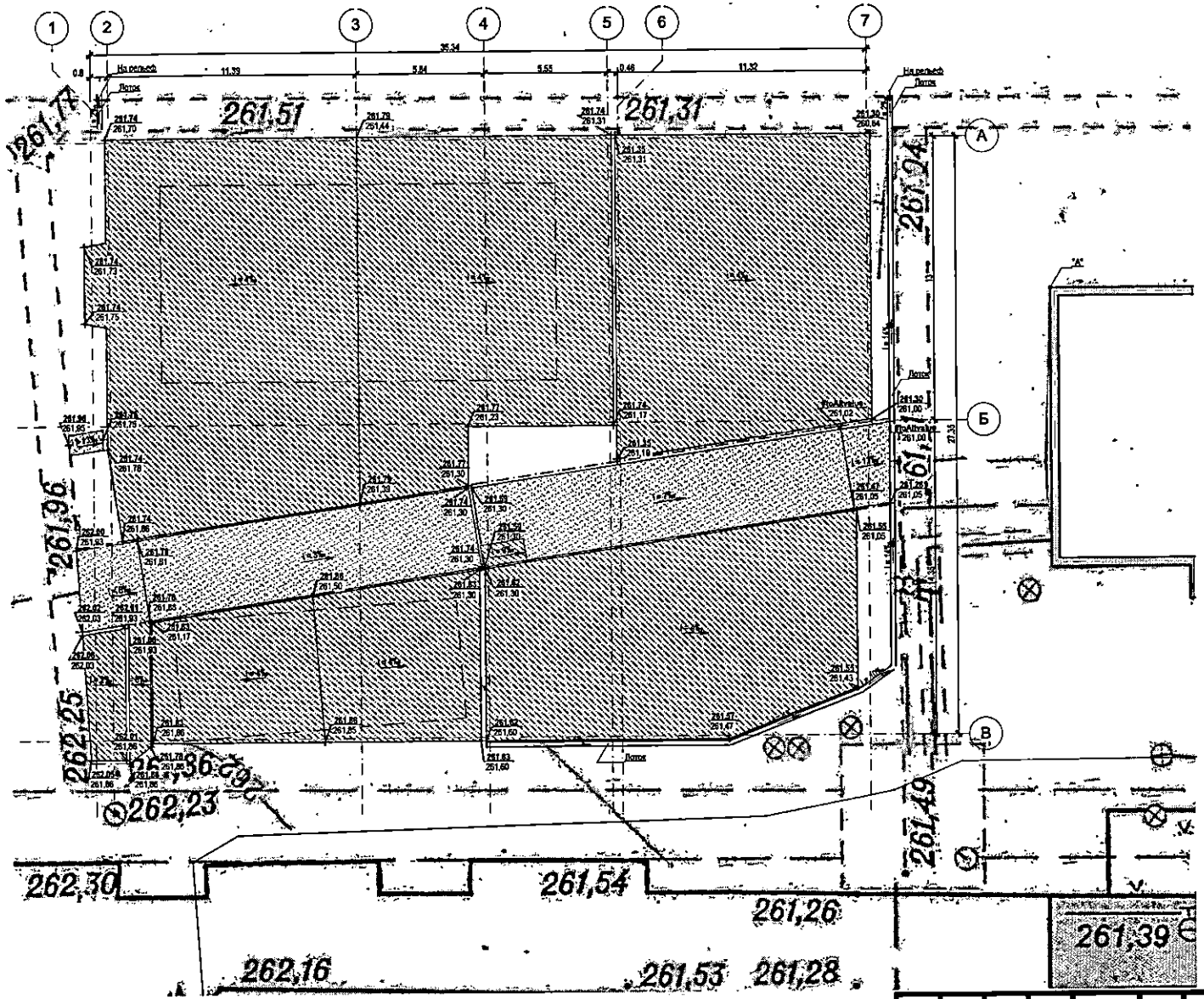

1. До начала работ выполнить срезку растительного слоя грунта, складировать и использовать в дальнейшем при озеленении.
2. В числителе указаны красные (проектные) отметки по верху покрытий площадок и дорожек. В знаменателе указаны черные (существующие) отметки поверхности земли.
3. Черные отметки даны без учета срезки растительного грунта, по отметкам топосъемки, предоставленной Заказчиком.
4. Рабочие отметки (план земляных масс) подсчитаны с учетом срезки грунта под корыта дорожных одежд.
5. Земляные работы вести в соответствие со СНиП 3.02.01-87* "Земляные сооружения, основания и фундаменты". Коэффициент уплотнения рабочего слоя грунта принять = 0,98.
6. Привязка комплекса дана ориентировочно от т."А", угол ж/д. №18 ул.Мира.

Изм.	Кол.уч.	Лист	Nдок.	Подп.	Дата
ГИП		Туровцев			
Разраб.		Молодцов			
Н.Контр.					

2020-ПР/Мира.18/КСП-АС-04

Заказчик Спортивный клуб "Лидер"

г.Снежинск, ул.Мира, 18, Комплексная спортивная площадка

Стадия	Лист	Листов
Р	1	1

Вертикальная планировка участка

ООО "ТКПС "Регион Строй"

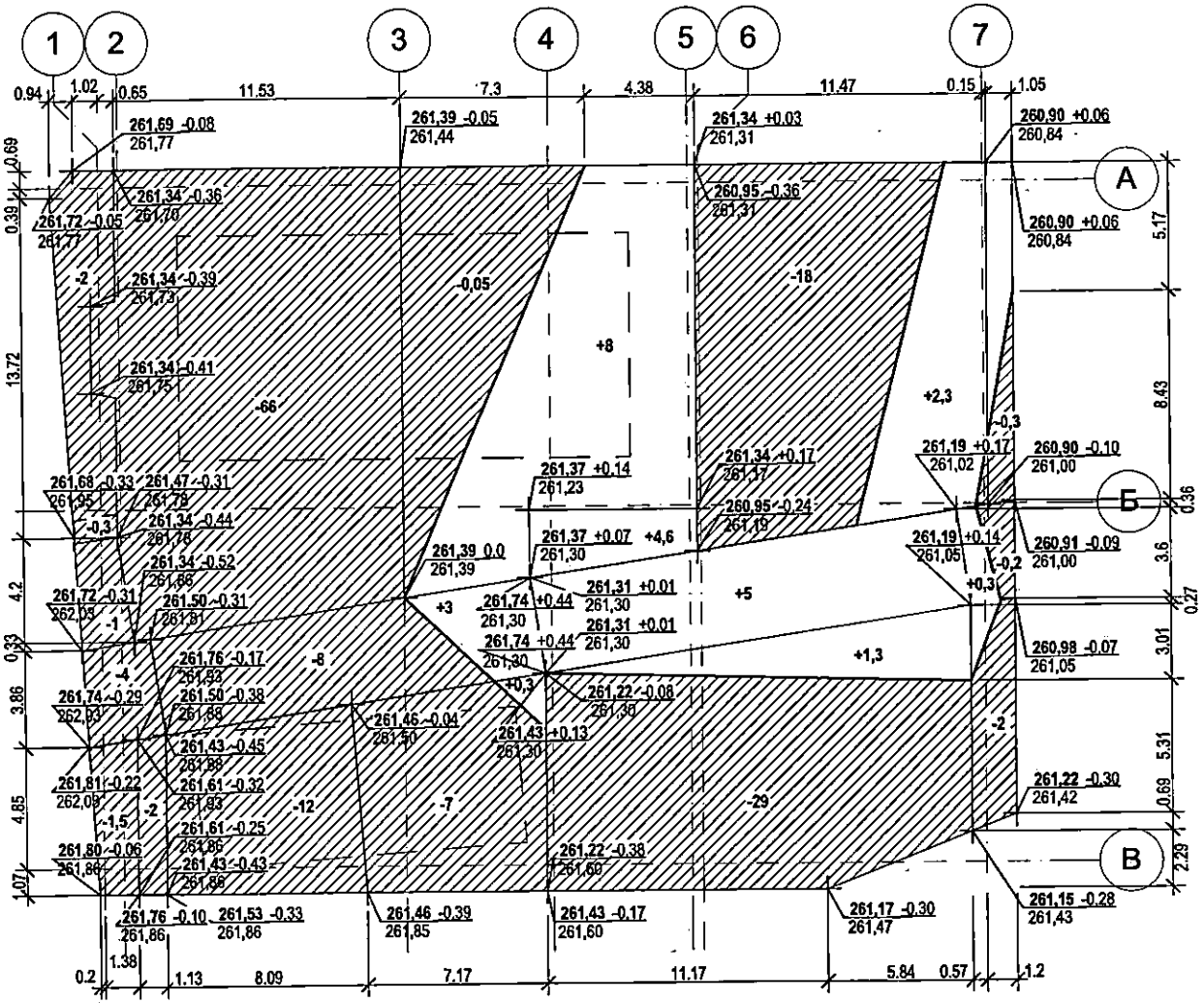

Ведомость объемов земляных масс

Наименование грунта	Насыпь(+), м³	Выемка(-), м³	Прим.
1. Срезка слоя растительного грунта, h=0,12 м		130	
2. Грунт планировки территорий	74		
3. Вытесненный грунт, всего		283	
в т. ч. при устройстве:			
а) покрытий	25	153	
Всего пригодного грунта		283	
4. Избыток пригодного грунта	207		
5. Плодородный грунт, всего		130	
в т.ч. :			
а) используемый для озеленения территории	83		
б) избыток плодородного грунта	47		
6. Итого перерабатываемого грунта	436	436	

Изм.	Кол.уч.	Лист	№док.	Подп.	Дата
ГИП		Туровцев			
Разраб.		Молодцов			
Н.Контр.					

2020-ПР/Мира.18/КСП-АС-05

Заказчик Спортивный клуб "Лидер"

г.Снежинск, ул.Мира, 18, Комплексная спортивная площадка

Стадия	Лист	Листов
Р	1	1

План земляных масс

ООО "ТКПС "Регион Строй"

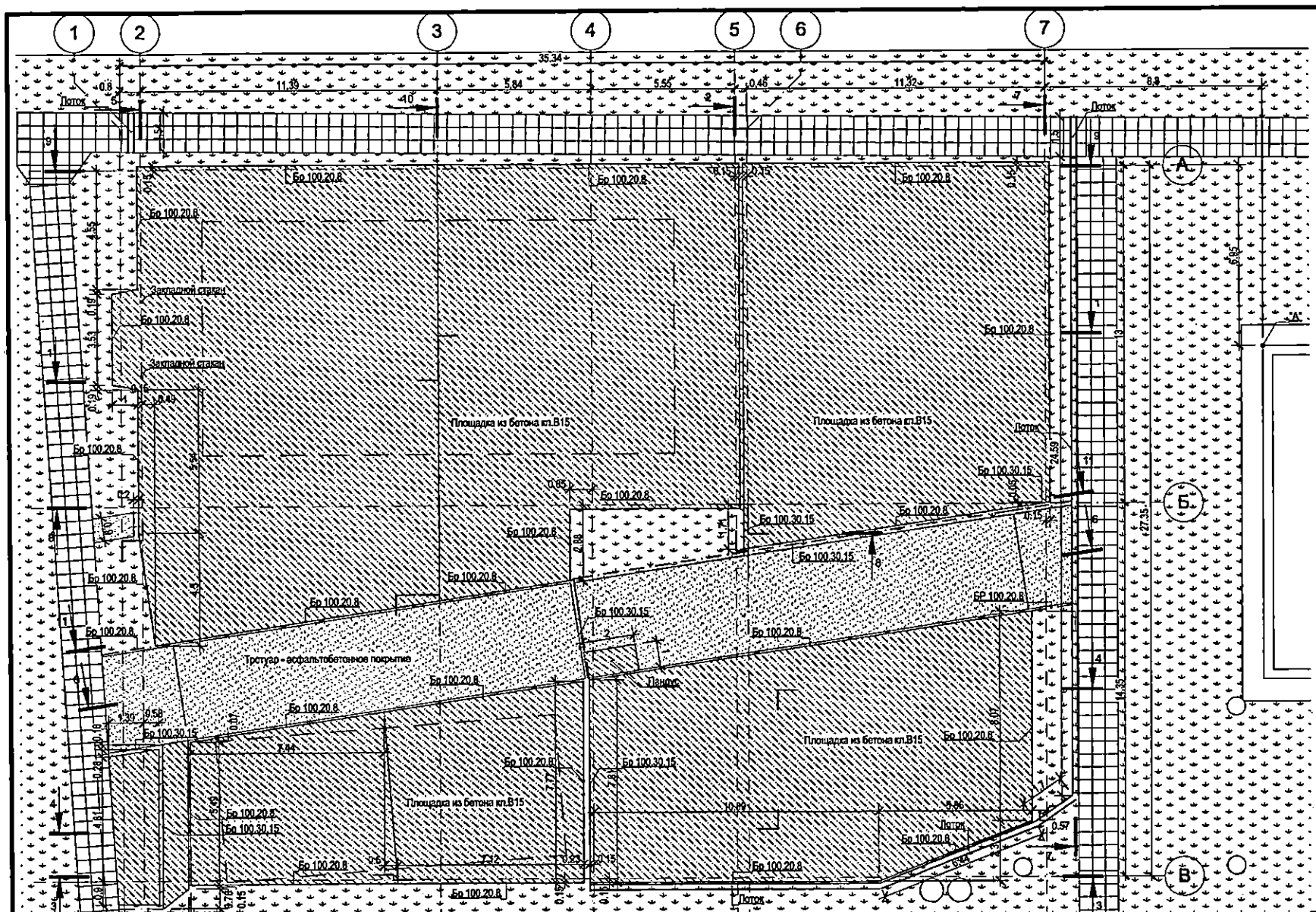

Разбивку вести от т."А", угол ж/д № 18 (створ).

Изм.	Кол.уч.	Лист	N док.	Подп.	Дата
ГИП		Туровцев			
Разраб.		Молодцов			
Н.Контр.					

2020-ПР/Мира.18/КСП-АС-06

Заказчик: Спортивный клуб "Лидер"

г.Снежинск, ул.Мира, 18, Комплексная спортивная площадка

Стадия	Лист	Листов
Р	1	1

Разбивочный чертеж участка

ООО "ТКПС "Регион Строй"

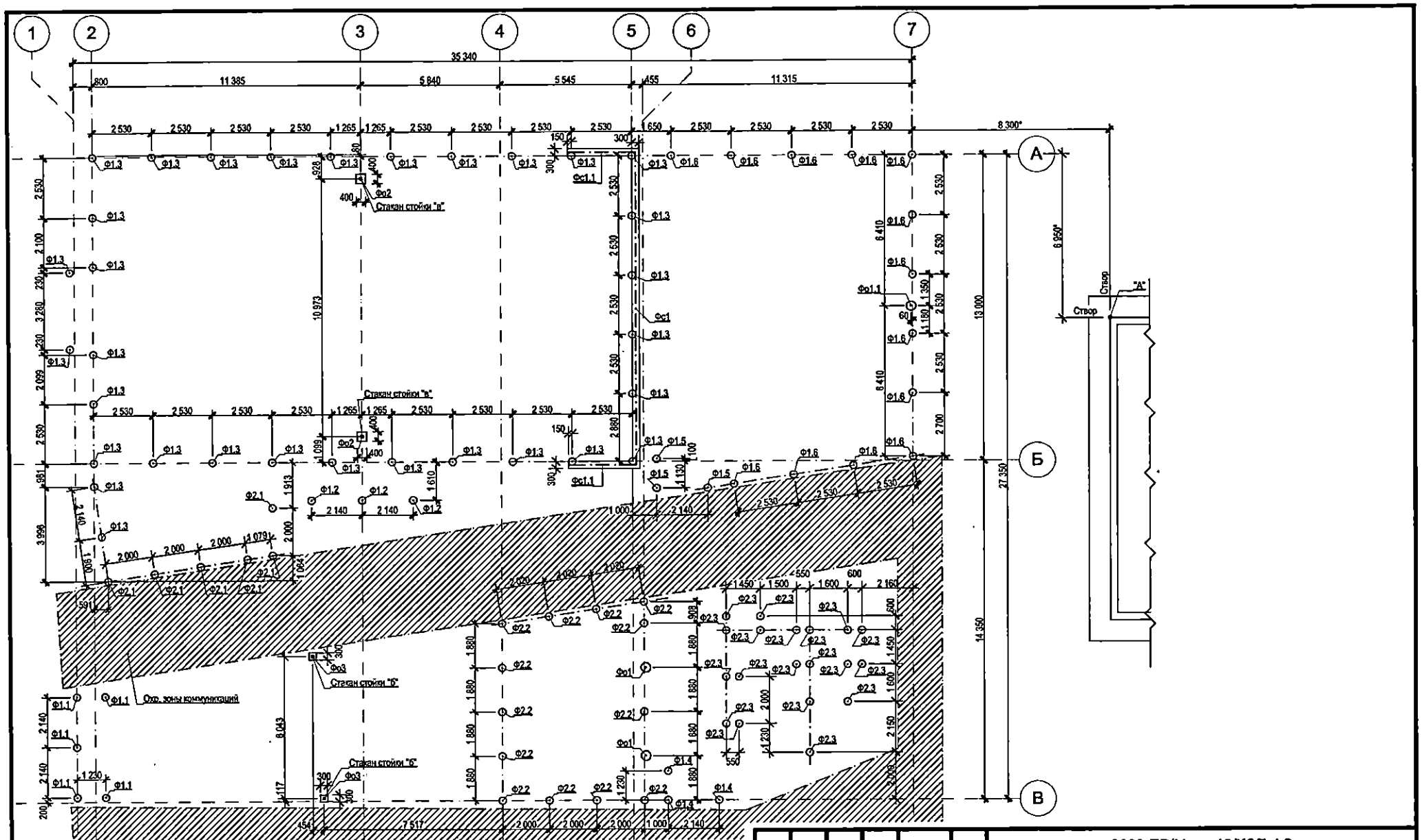

Бетонирование фундаментов вести одновременно с замоноличиванием стоек ограждений и элементов оборудования.

Изм.	Кол.уч.	Лист	Nдок.	Подп.	Дата
ГИП		Туровцев			
Разраб.		Молодцов			
Н.Контр.					

2020-ПР/Мира.18/КСП-АС

Заказчик Спортивный клуб "Лидер"

г.Снежинск, ул.Мира, 18, Комплексная спортивная площадка

Стадия	Лист	Листов
Р	АС-07	2

План фундаментов

ООО "ПКПС "Регион Строй"

Спецификация монолитных фундаментов

Марка	Поз.	Обозначение	Наименование	Кол. шт	Высота, мм	Объем бетона, м3	Отм. низа	Прим.
Ф1								
	Ф1.1	ГОСТ 26663-91	Бетон кл.В.25, W4, F50	5	800	0.30	-350	
	Ф1.2	ГОСТ 26663-91	Бетон кл.В.25, W4, F50	3	800	0.18	-600	
	Ф1.3	ГОСТ 26663-91	Бетон кл.В.25, W4, F50	32	800	1.92	-660	
	Ф1.4	ГОСТ 26663-91	Бетон кл.В.25, W4, F50	3	800	0.18	-800	
	Ф1.5	ГОСТ 26663-91	Бетон кл.В.25, W4, F50	3	800	0.18	-1 050	
	Ф1.6	ГОСТ 26663-91	Бетон кл.В.25, W4, F50	13	800	0.78	-1 090	
						3.54 м³		
Ф2								
	Ф2.1	ГОСТ 26663-91	Бетон кл.В.25, W4, F50	6	600	0.24	-455	
	Ф2.2	ГОСТ 26663-91	Бетон кл.В.25, W4, F50	13	600	0.52	-565	
	Ф2.3	ГОСТ 26663-91	Бетон кл.В.25, W4, F50	19	600	0.76	-620	
						1.52 м³		
Фо1								
	Фо1	ГОСТ 26663-91	Бетон кл.В.25, W4, F50	2	1 000	0.24	-1 000	
	Фо1.1	ГОСТ 26663-91	Бетон кл.В.25, W4, F50	1	1 000	0.12	-1 270	
						0.36 м³		
Фо2								
	Фо2	ГОСТ 26663-91	Бетон кл.В.25, W4, F50	2	500	0.16	-310	Закладной стакан "в"
						0.16 м³		
Фо3								
	Фо3	ГОСТ 26663-91	Бетон кл.В.25, W4, F50	2	500	0.08	-235	Закладной стакан "б"
						0.08 м³		
Фс1								
	Фс1	ГОСТ 26663-91	Бетон кл.В.25, W4, F50	1	400	1.71	-41	
						1.71 м³		
Фс1.1								
	Фс1.1	ГОСТ 26663-91	Бетон кл.В.25, W4, F50	2	400	0.72	-29	
						0.72 м³		
						8.09 м³		

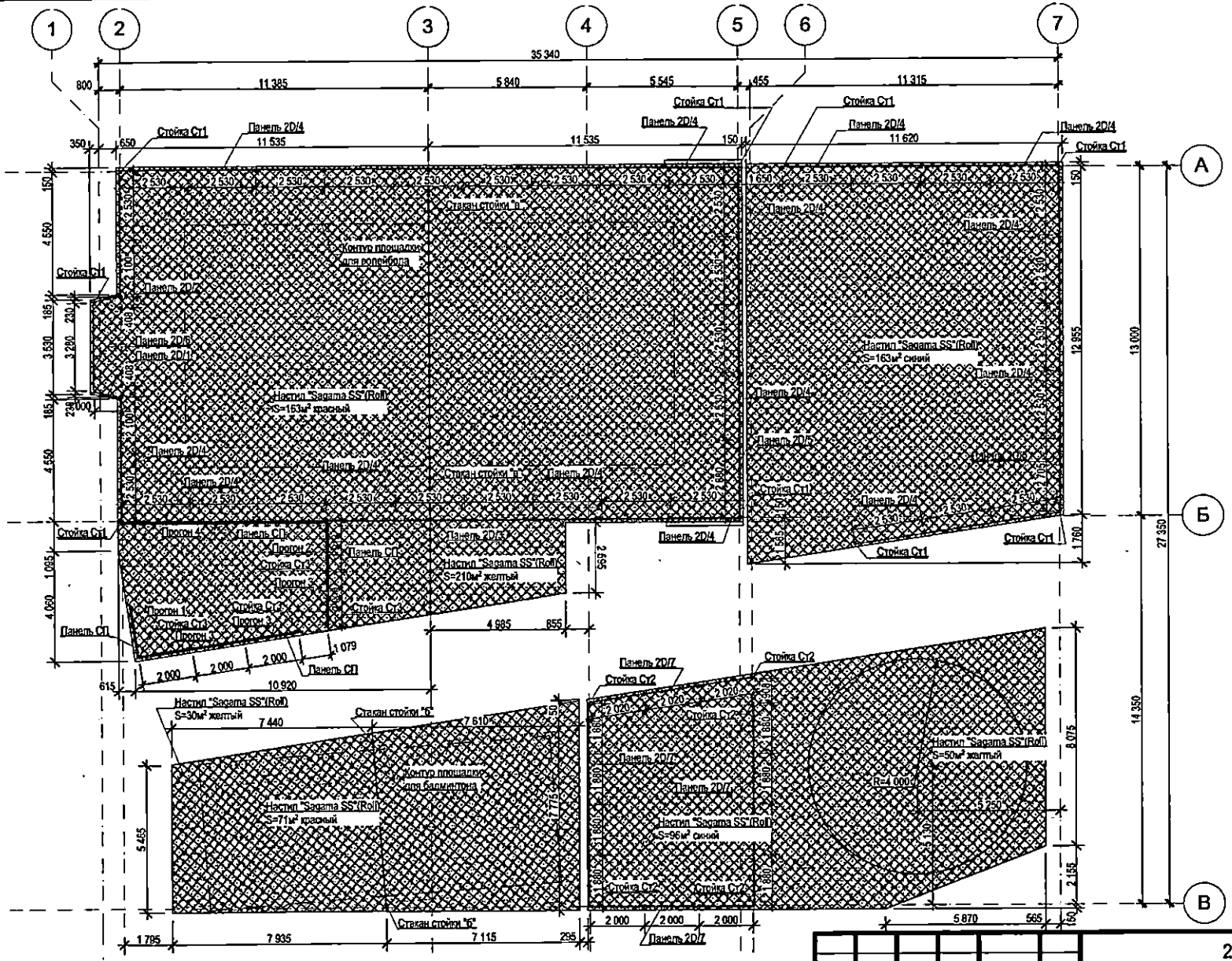

Панели 2D крепить к стойкам хомутами, исходя из высоты ограждения.
Панели СП крепить к прогонам и стойкам саморезами 5,5х19, с упл. прокладкой.

Изм.	Кол.уч.	Лист	Nдок.	Подп.	Дата
ГИП		Туровцев			
Разраб.		Молодцов			
Н.Контр.					

2020-ПР/Мира.18/КСП-АС

Заказчик Спортивный клуб "Лидер"

г.Снежинск, ул.Мира, 18, Комплексная спортивная площадка

Стадия	Лист	Листов
Р	АС-08	2

План ограждений, настилов площадок

ООО "ПКПС "Регион Строй"

Ведомость изделий ограждений

Марка	Поз.	Обозначение	Наименование	Длина, мм	Кол. шт	Масса, ед/кг	Прим.
Тип 1							
	Панель 2D/1	РиАл	Панель 2D, t=5, 1030x2030+ (1030x1030), цинк+ПП	1030.00	4	—	яч.50x200+ 100x200 RAL 6005
	Панель 2D/2	РиАл	Панель 2D, t=5, 2080x2030+ (2080x1030), цинк+ПП	2080.00	4	—	яч.50x200+ 100x200 RAL 6005
	Панель 2D/3	РиАл	Панель 2D, t=5, 2500x2030, цинк+ПП	2500.00	1	—	яч.100x200 RAL 6005
	Панель 2D/4	РиАл	Панель 2D, t=5, 2500x2030+ (2500x1030), цинк+ПП	2500.00	34	—	яч.50x200+ 100x200 RAL 6005
	Панель 2D/5	РиАл	Панель 2D, t=5, 3000x2030+ (3000x1030), цинк+ПП	3000.00	8	—	яч.50x200+ 100x200 RAL 6005
	Панель 2D/6	РиАл	Панель 2D, t=5, 3300x2030+ (3300x1030), цинк+ПП	3300.00	4	—	яч.50x200+ 100x200 RAL 6005
	Стойка планка	ГОСТ 19903-90	Ст.лист.г/к 90x4	90.00	86	0.25	RAL 6005
	Стойка Ст1	ГОСТ 30245-2003	Тр.к. 80x3	4000.00	43	28.80	RAL 6005
Тип 2							
	Панель 2D/7	РиАл	Панель 2D, t=5, 2080x1430, цинк+ПП	2080.00	14	—	яч.50x200 RAL 6005
	Стойка планка	ГОСТ 19903-90	Ст.лист.г/к 60x3	60.00	30	0.08	RAL 6005
	Стойка Ст2	ГОСТ 30245-2003	Тр.к. 50x3	2100.00	15	9.03	RAL 6005
Тип 3							
	Панель СП	SELLEX	Сотовый поликарбонат, t=10, b=1050мм	2100.00	10	—	10 мм
	Прогон 1	ГОСТ 8645-82	Тр. 40x20x3	1835.00	3	4.44	RAL 6005
	Прогон 2	ГОСТ 8645-82	Тр. 40x20x3	1845.00	3	4.46	RAL 6005
	Прогон 3	ГОСТ 8645-82	Тр. 40x20x3	1950.00	12	4.72	RAL 6005
	Прогон 4	ГОСТ 8645-82	Тр. 40x20x3	2530.00	9	6.12	RAL 6005
	ПТ	UP	Профиль торцевой	2100.00	10	—	10 мм
	Стойка планка	ГОСТ 19903-90	Ст.лист.г/к 60x3	60.00	12	0.08	RAL 6005
	Стойка Ст3	ГОСТ 30245-2003	Тр.к. 50x3	1670.00	6	7.18	RAL 6005
						1580.21	

Фасад по оси "А"

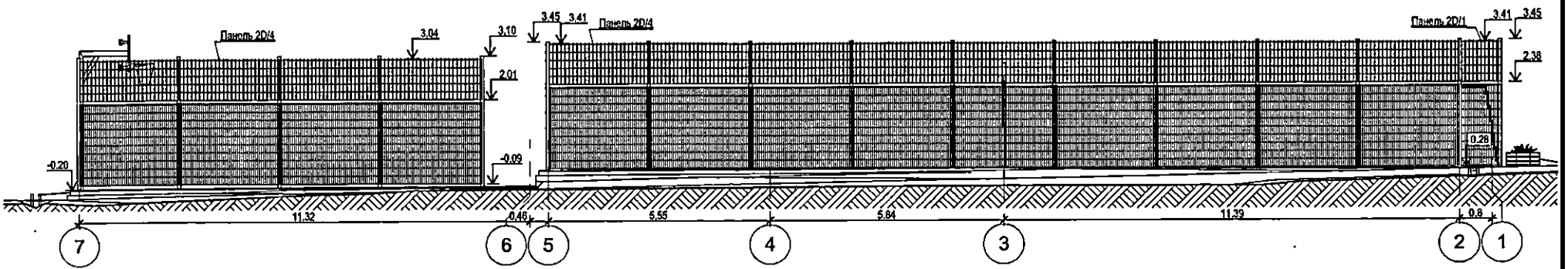

Фасад по оси "Б"

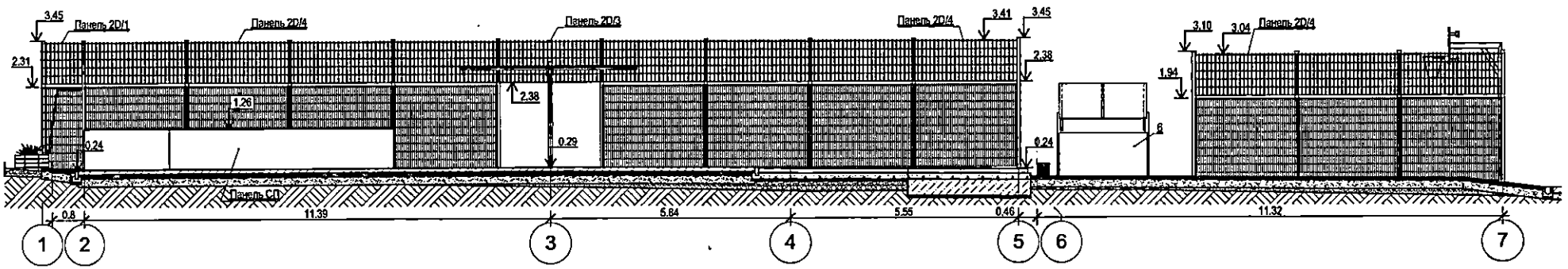

Фасад по оси "В"

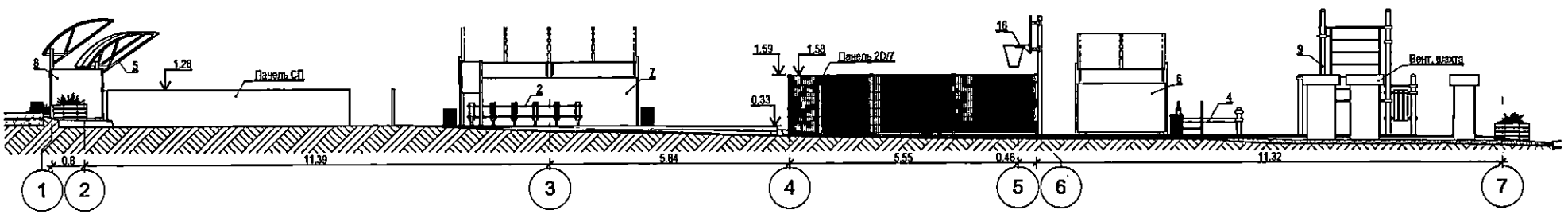

Все элементы фасадов заводского изготовления и окраски.

						2020-ПР/Мира.18/КСП-АС		
						Заказчик Спортивный клуб "Лидер"		
Изм.	Кол.уч.	Лист	N док.	Подп.	Дата	г.Снежинск, ул.Мира, 18, Комплексная спортивная площадка	Стадия	Лист	Листов
ГИП		Туровцев					Р	АС-09	1
Разраб.		Молодцов				Фасады по осям "А", "Б", "В"	ООО "ПКПС "Регион Строй"		
Н.Контр.									

Фасад по оси "1"

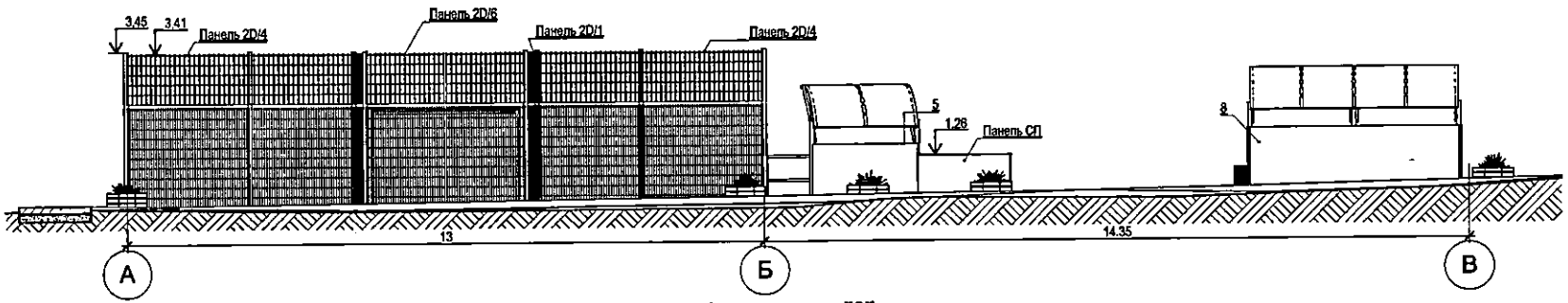

Фасад по оси "3"

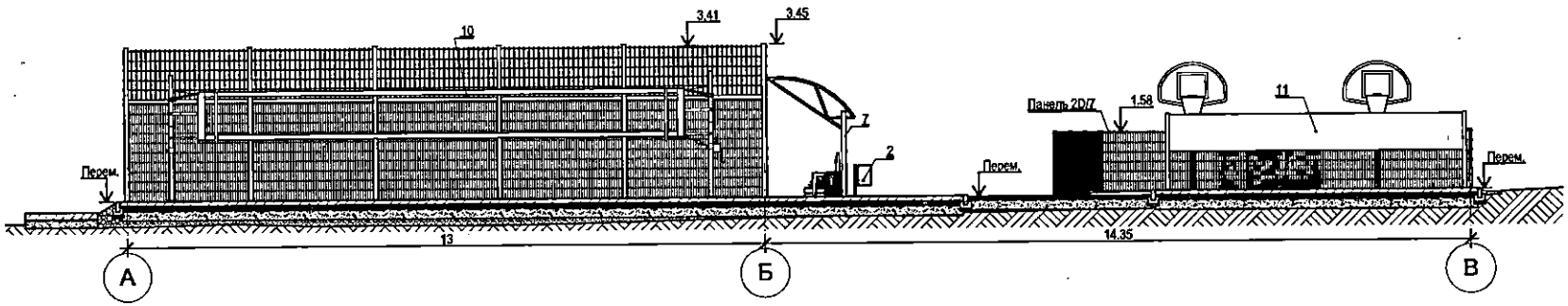

Фасад по оси "7"

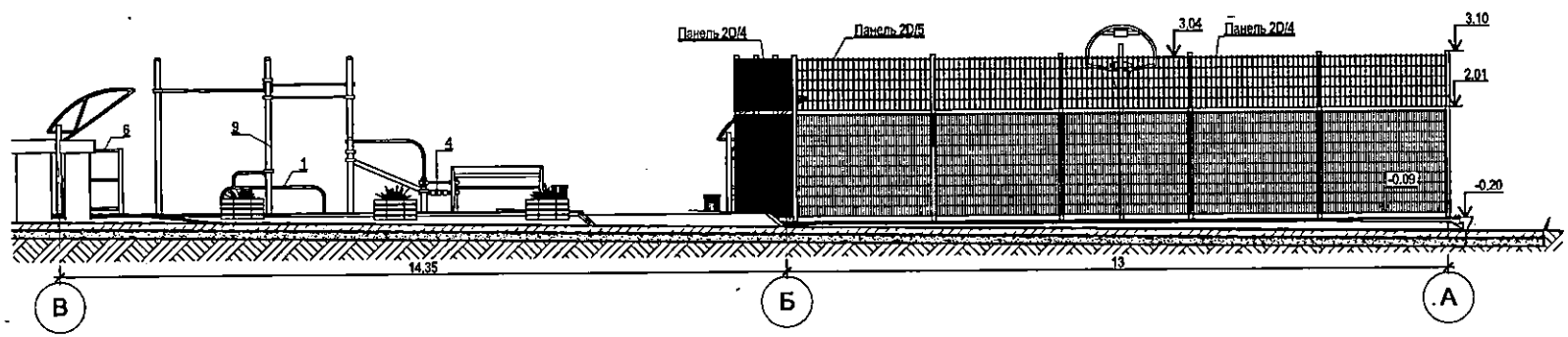

Изм.	Кол.уч.	Лист	№док.	Подп.	Дата	2020-ПР/Мира.18/КСП-АС
						Заказчик Спортивный клуб "Лидер"
ГИП		Туровцев				г.Снежинск, ул.Мира, 18, Комплексная спортивная площадка — Стадия: Р; Лист: АС-10; Листов: 1
Разраб.		Молодцов				Фасады по осям "1", "3", "7" — ООО "ПКПС "Регион Строй"
Н.Контр.						

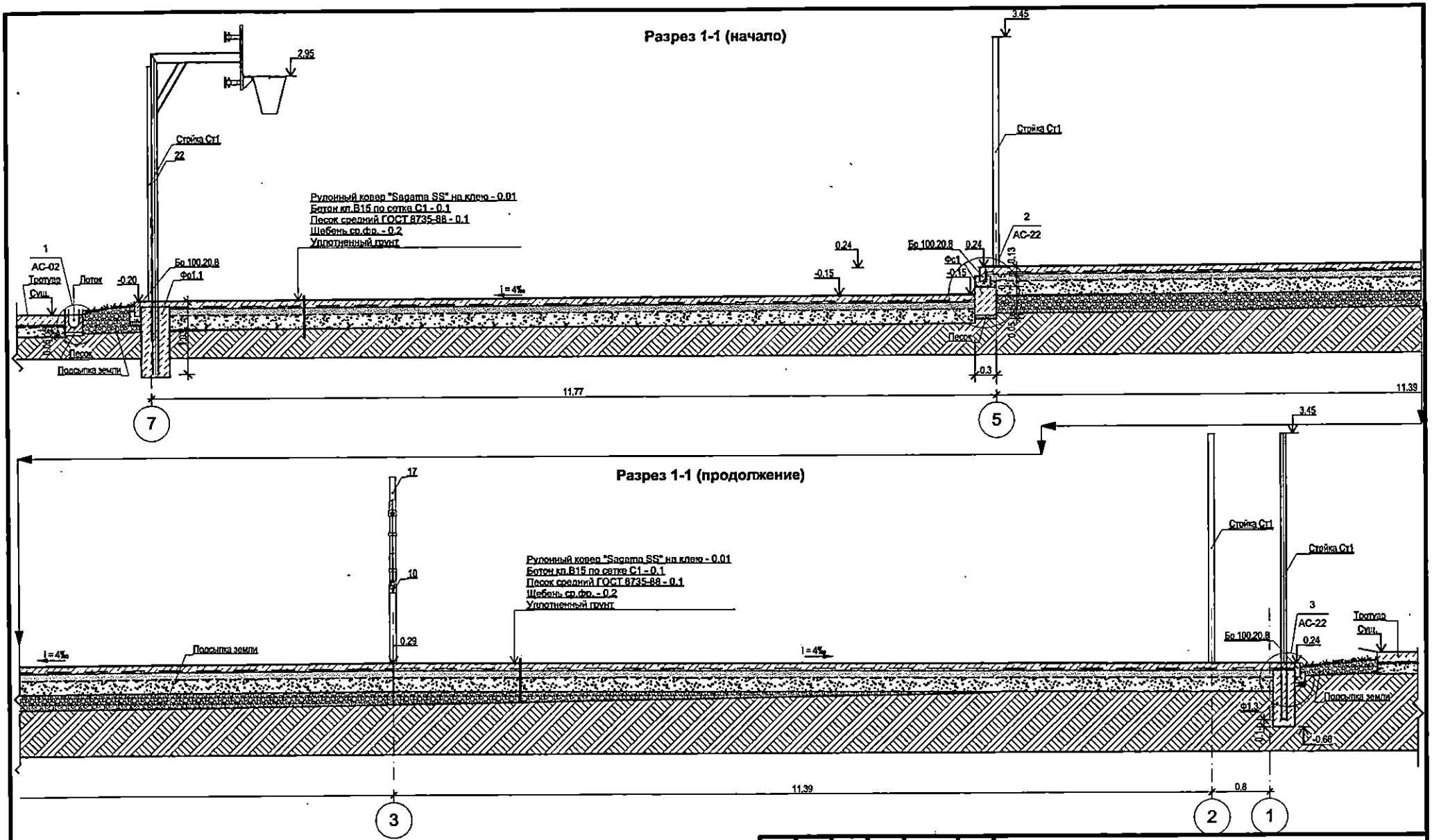

На разрезах ограждения из сетки, условно, не показаны.
Смотреть на фасадах.

Изм.	Кол.уч.	Лист	Nдок.	Подп.	Дата
ГИП		Туровцев			
Разраб.		Молодцов			
Н.Контр.					

2020-ПР/Мира.18/КСП-АС

Заказчик Спортивный клуб "Лидер"

г.Снежинск, ул.Мира, 18, Комплексная спортивная площадка

Стадия	Лист	Листов
Р	АС-11	1

Разрез 1 - 1

ООО "ПКПС "Регион Строй"

Разрез 2-2 (начало)

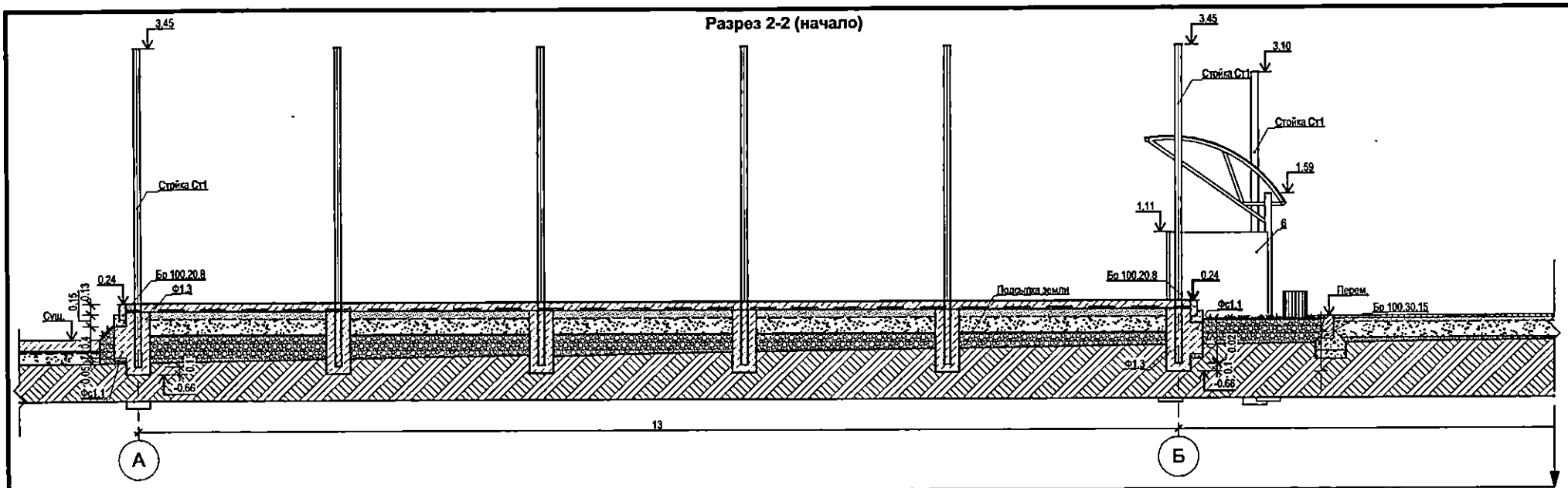

Разрез 2-2 (продолжение)

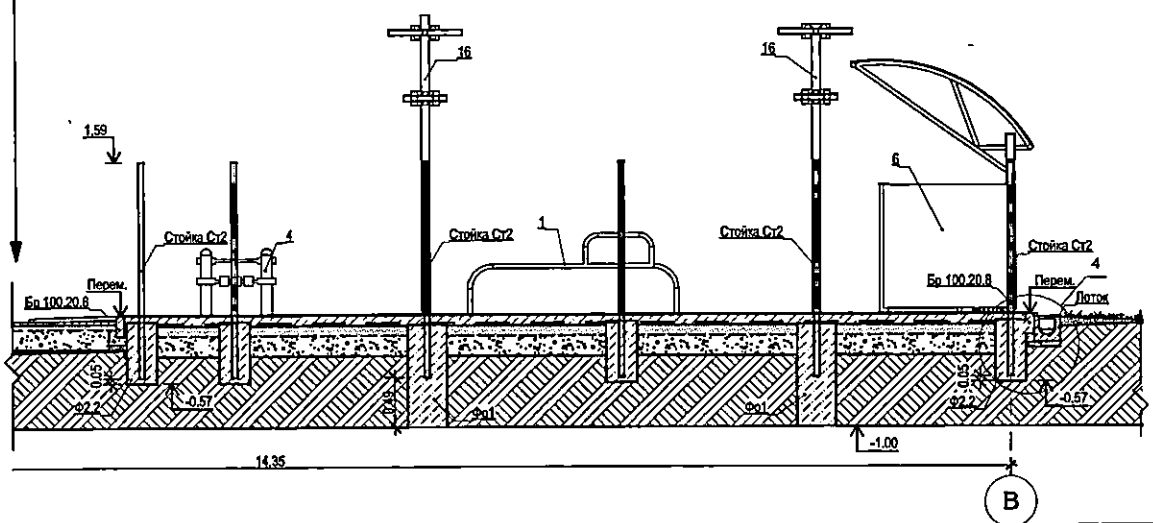

Узел 4

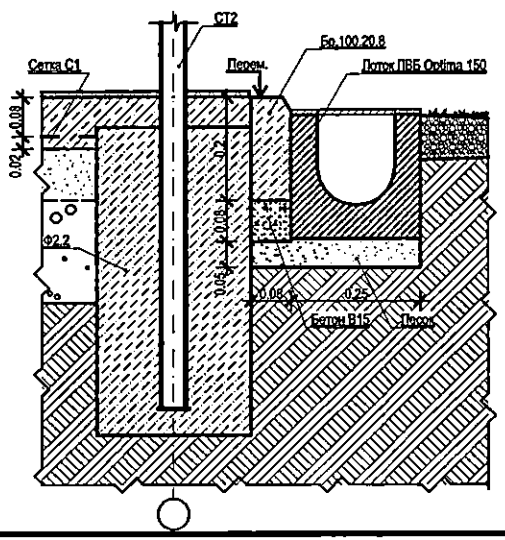

Изм.	Кол.уч.	Лист	N док.	Подп.	Дата	2020-ПР/Мира.18/КСП-АС
						Заказчик Спортивный клуб "Лидер"
ГИП		Туровцев				г.Снежинск, ул.Мира, 18, Комплексная спортивная площадка
Разраб.		Молодцов				Разрез 2-2. Узел 4
Н.Контр.						

Стадия	Лист	Листов
Р	АС-12	1

ООО "ТКПС "Регион Строй"

Разрез 3-3 (начало)

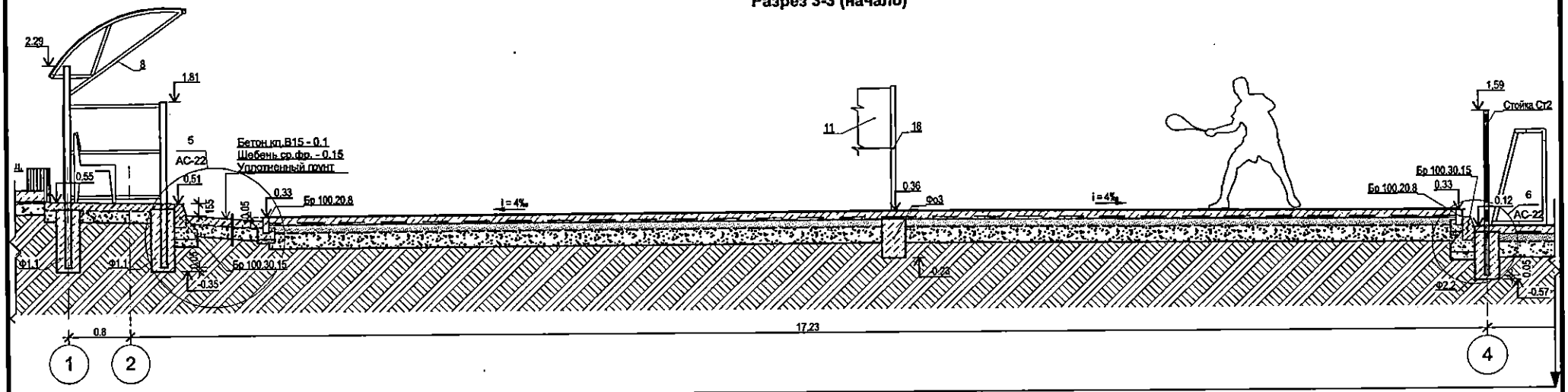

Разрез 3+3 (продолжение)

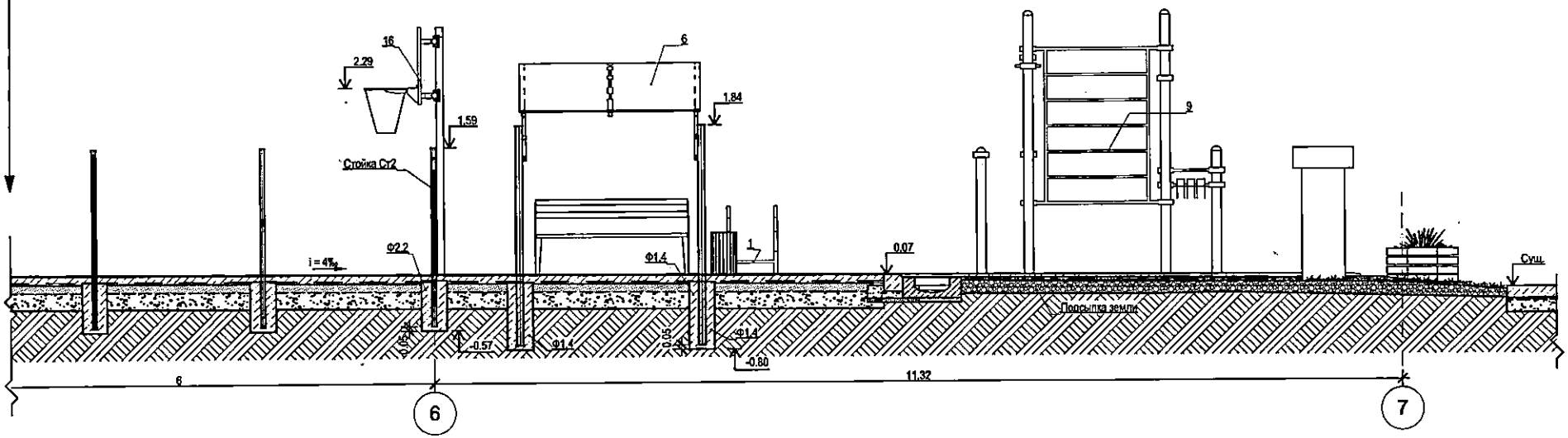

Изм.	Кол.уч.	Лист	№док.	Подп.	Дата
ГИП		Туровцев			
Разраб.		Молодцов			
Н.Контр.					

2020-ПР/Мира.18/КСП-АС

Заказчик Спортивный клуб "Лидер"

г.Снежинск, ул.Мира, 18, Комплексная спортивная площадка

Стадия	Лист	Листов
Р	АС-13	1

Разрез 3 - 3

ООО "ПКПС "Регион Строй"

Разрез 4-4 (начало)

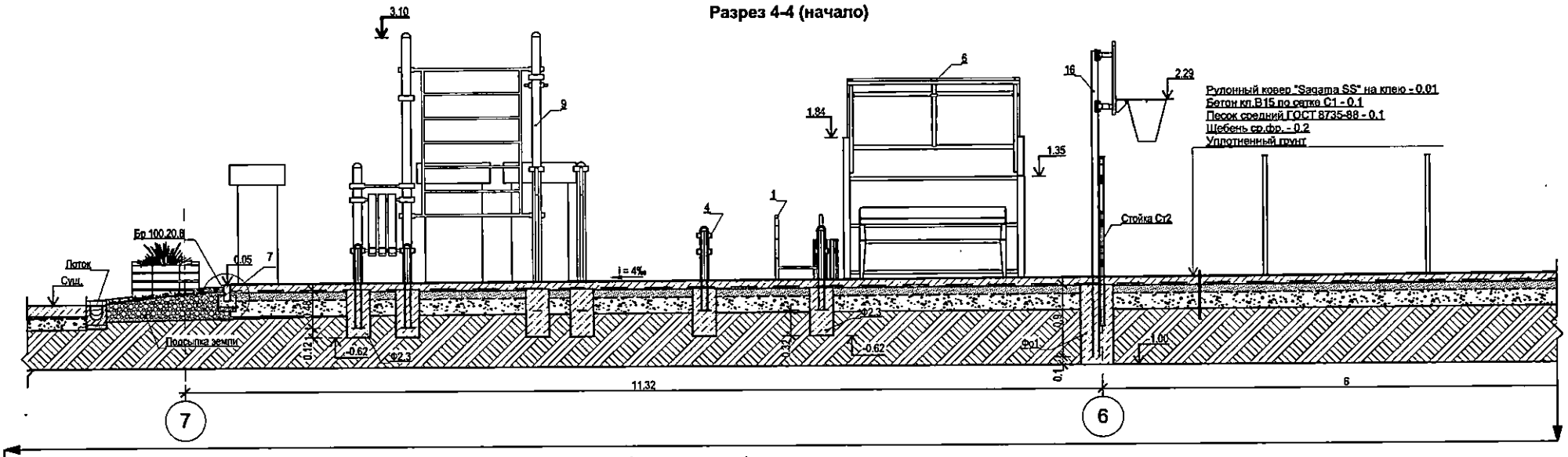

Разрез 4-4 (продолжение)

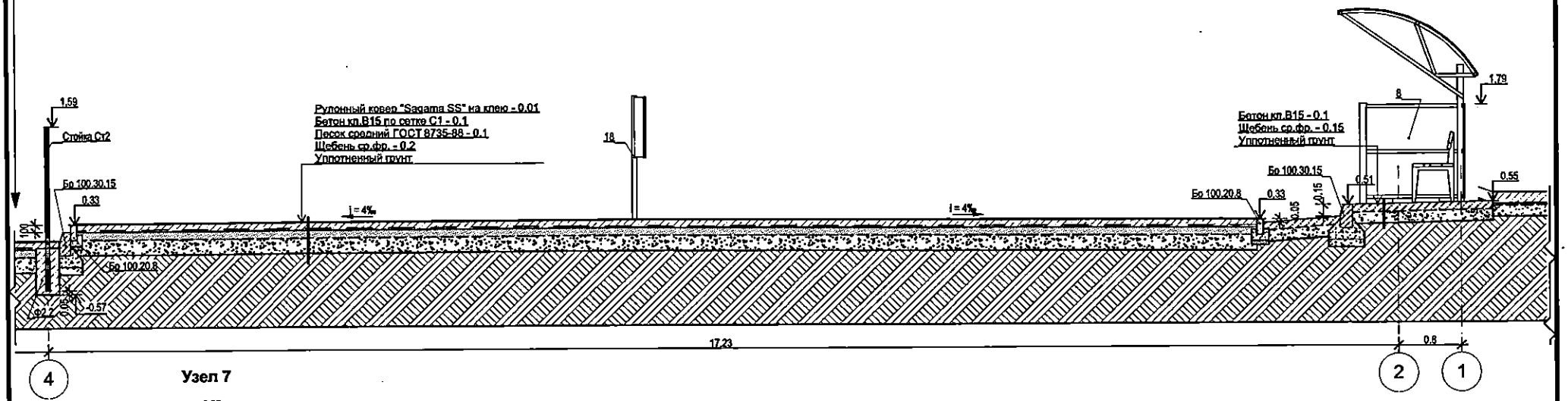

Узел 7

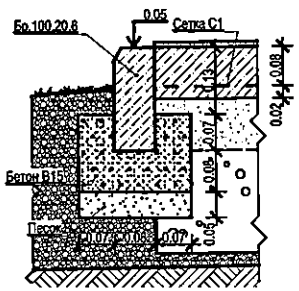

Изм.	Кол.уч.	Лист	Nдок.	Подп.	Дата	2020-ПР/Мира.18/КСП-АС		
						Заказчик Спортивный клуб "Лидер"		
ГИП		Туровцев				г.Снежинск, ул.Мира, 18, Комплексная спортивная площадка	Стадия	Лист	Листов
							Р	АС-14	1
Разраб.		Молодцов				Разрез 4 - 4. Узел 7	ООО "ПКПС "Регион Строй"		
Н.Контр.									

Разрез 5-5 (начало)

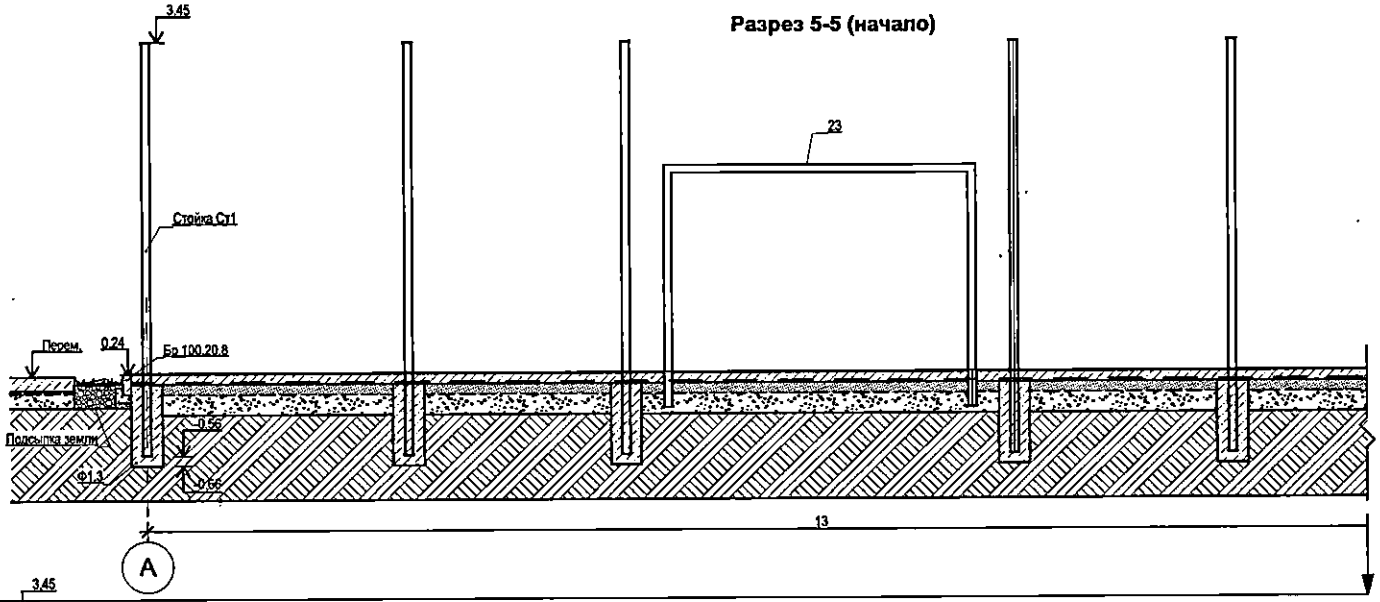

Разрез 5-5 (продолжение)

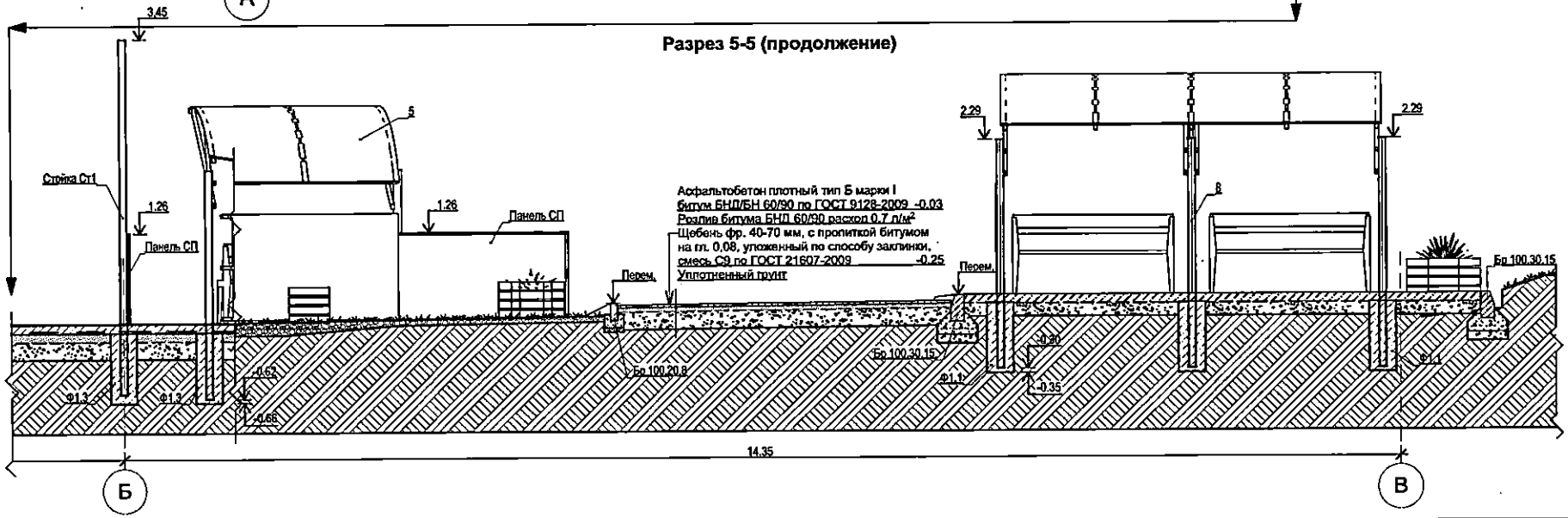

Изм.	Кол.уч.	Лист	№док.	Подп.	Дата	2020-ПР/Мира.18/КСП-АС		
						Заказчик Спортивный клуб "Лидер"		
ГИП		Туровцев				г.Снежинск, ул.Мира, 18, Комплексная спортивная площадка	Стадия	Лист	Листов
							Р	АС-15	1
Разраб.		Молодцов				Разрез 5 - 5	ООО "ПКПС "Регион Строй"		
Н.Контр.									

Разрез 6-6 (начало)

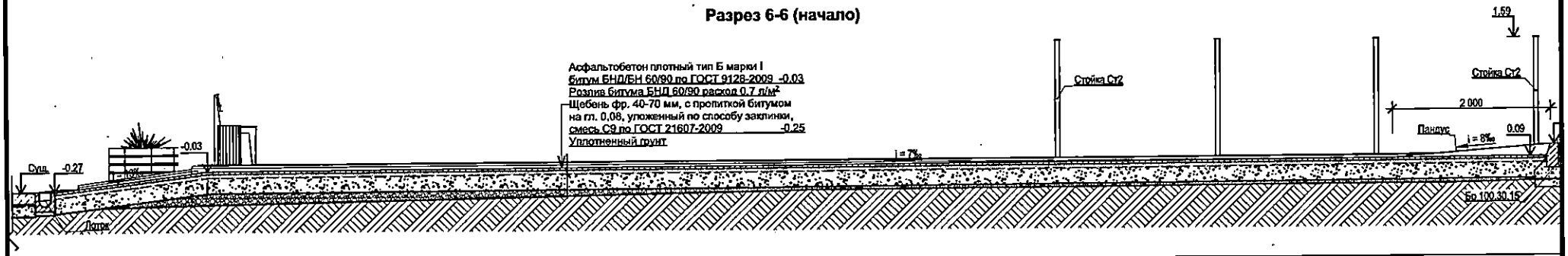

Разрез 6-6 (продолжение)

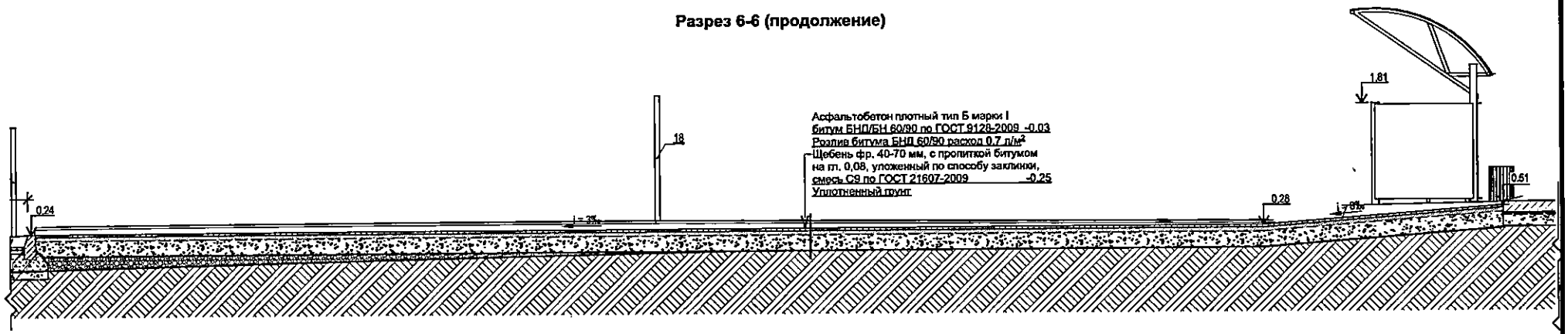

						2020-ПР/Мира.18/КСП-АС		
						Заказчик Спортивный клуб "Лидер"		
Изм.	Кол.уч.	Лист	Nдок.	Подп.	Дата	г.Снежинск, ул.Мира, 18, Комплексная спортивная площадка	Стадия	Лист	Листов
ГИП		Туровцев					Р	АС-16	1
Разраб.		Молодцов				Разрез 6-6	ООО "ПКПС "Регион Строй"		
Н.Контр.									

Разрез 7-7 (начало)

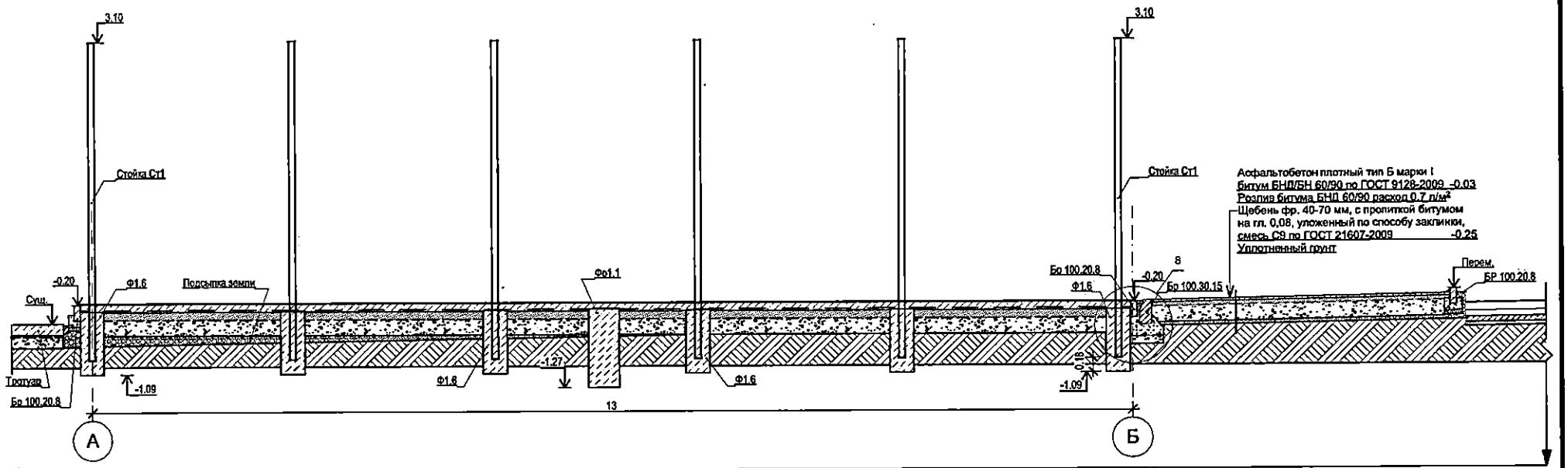

Разрез 7-7 (продолжение)

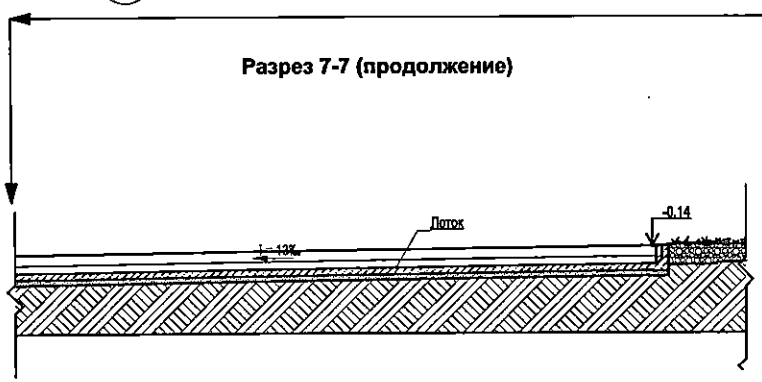

Узел 8

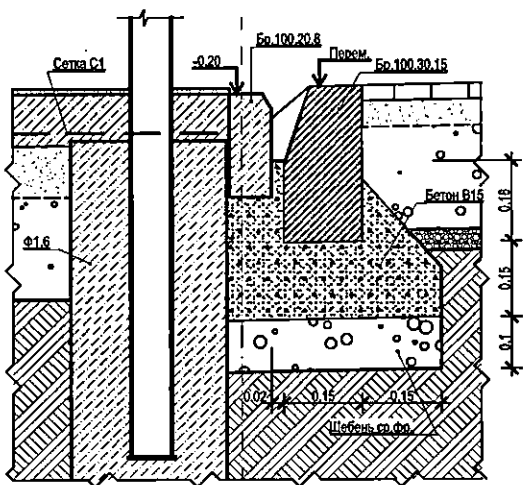

Изм.	Кол.уч.	Лист	№док.	Подп.	Дата	2020-ПР/Мира.18/КСП-АС		
						Заказчик Спортивный клуб "Лидер"		
ГИП		Туровцев				г.Снежинск, ул.Мира, 18, Комплексная спортивная площадка	Стадия	Лист	Листов
							Р	АС-17	1
Разраб.		Молодцов				Разрез 7 - 7. Узел 8	ООО "ПКПС "Регион Строй"		
Н.Контр.									

Разрез 8-8 (начало)

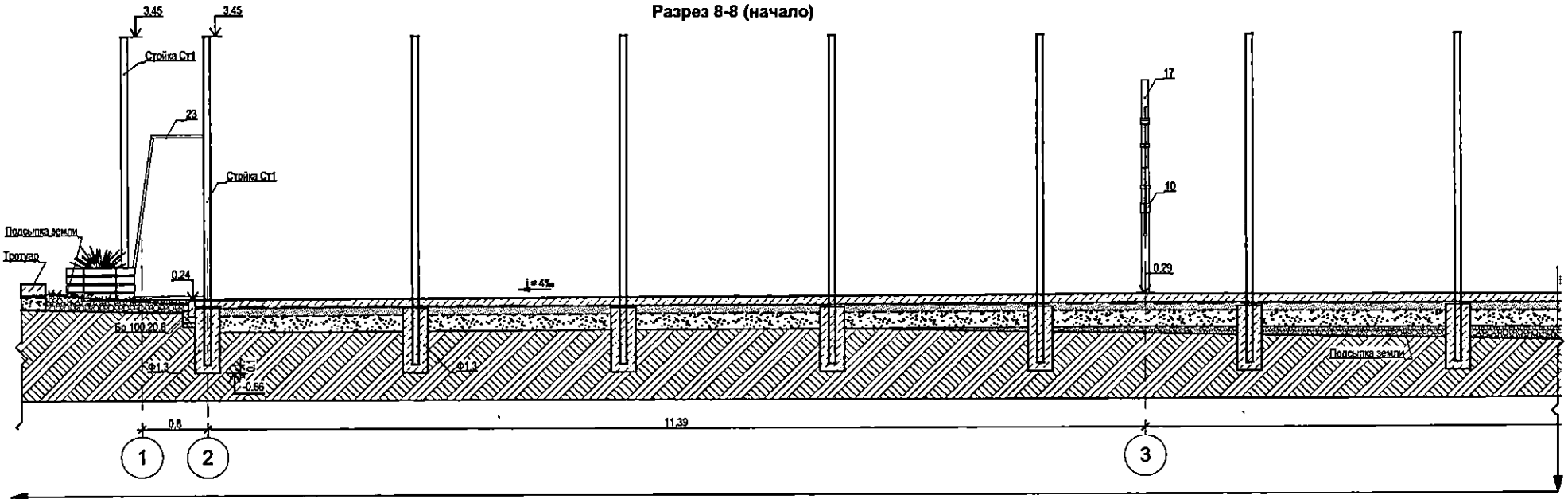

Разрез 8-8 (продолжение)

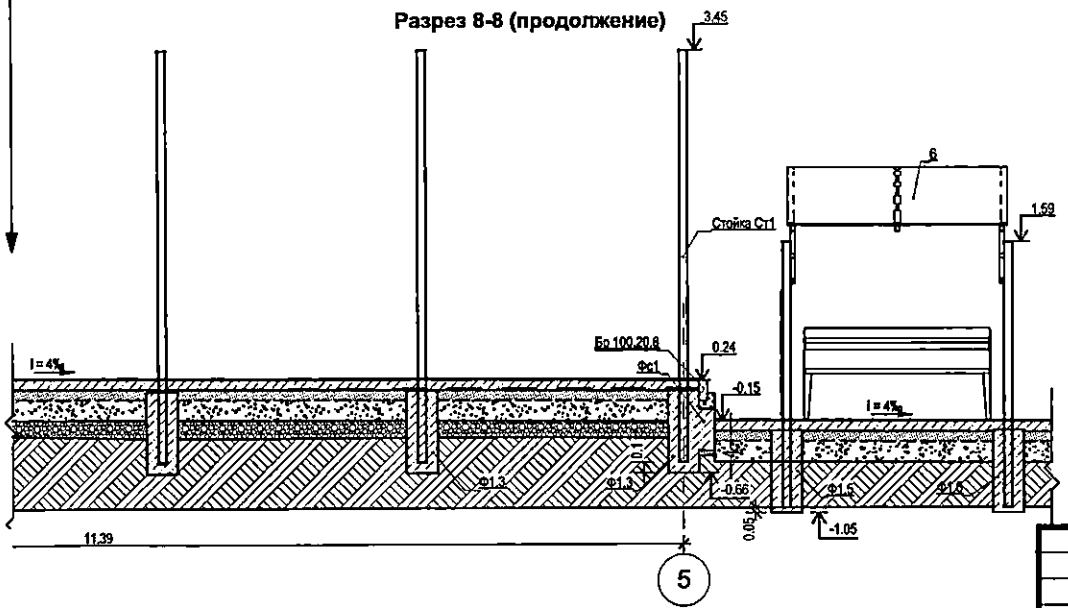

						2020-ПР/Мира.18/КСП-АС		
						Заказчик Спортивный клуб "Лидер"		
Изм.	Кол.уч.	Лист	N док.	Подп.	Дата	г.Снежинск, ул.Мира, 18, Комплексная спортивная площадка	Стадия	Лист	Листов
ГИП		Туровцев					Р	АС-18	1
Разраб.		Молодцов				Разрез 8 - 8	ООО "ПКПС "Регион Строй"		
Н.Контр.									

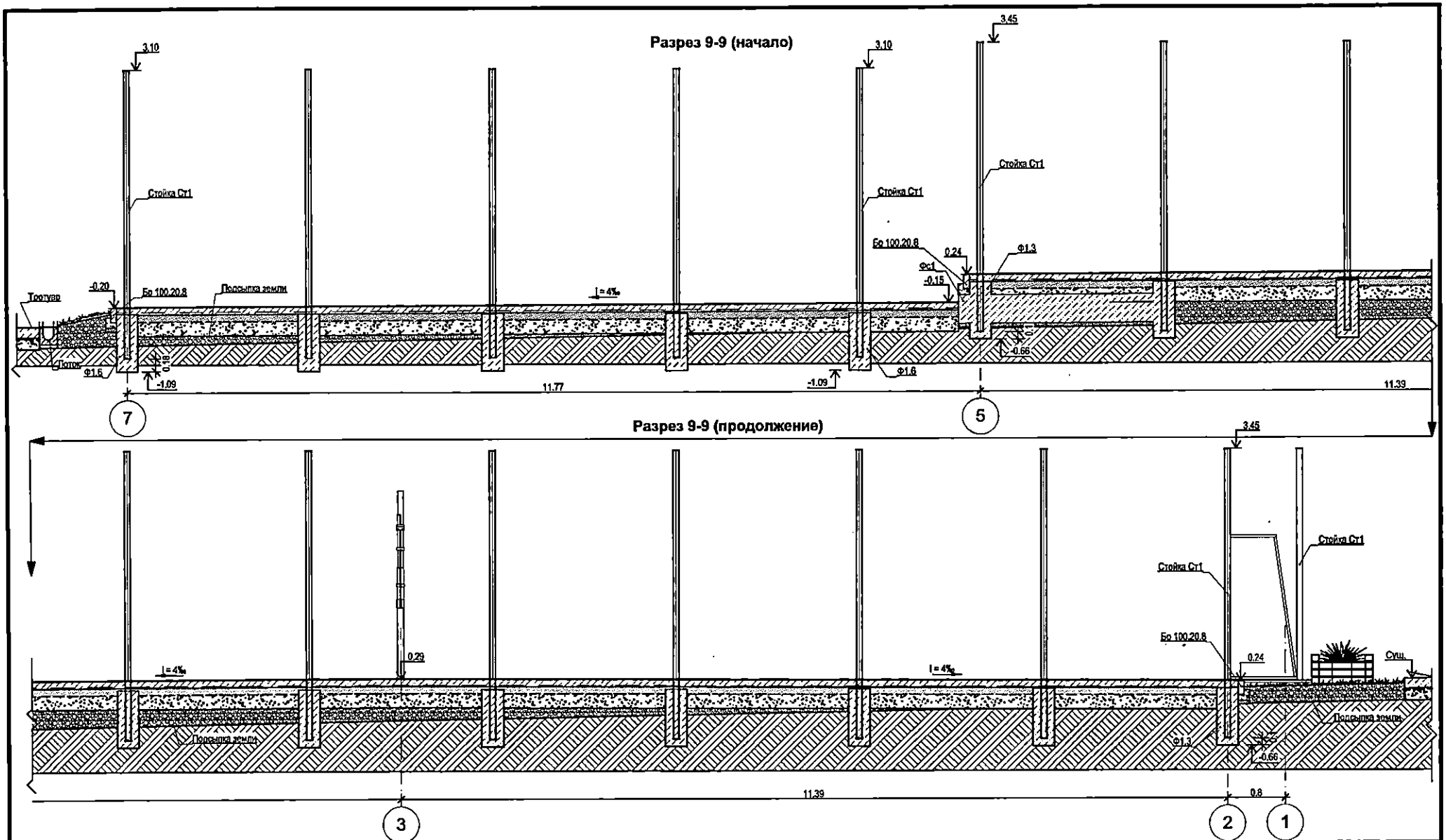

						2020-ПР/Мира.18/КСП-АС		
						Заказчик: Спортивный клуб "Лидер"		
Изм.	Кол.уч.	Лист	№док.	Подп.	Дата	г.Снежинск, ул.Мира, 18, Комплексная спортивная площадка	Стадия	Лист	Листов
ГИП		Туровцев					Р	АС-19	1
Разраб.		Молодцов				Разрез 9 - 9	ООО "ТКПС "Регион Строй"		
Н.Контр.									

Разрез 10-10 (начало)

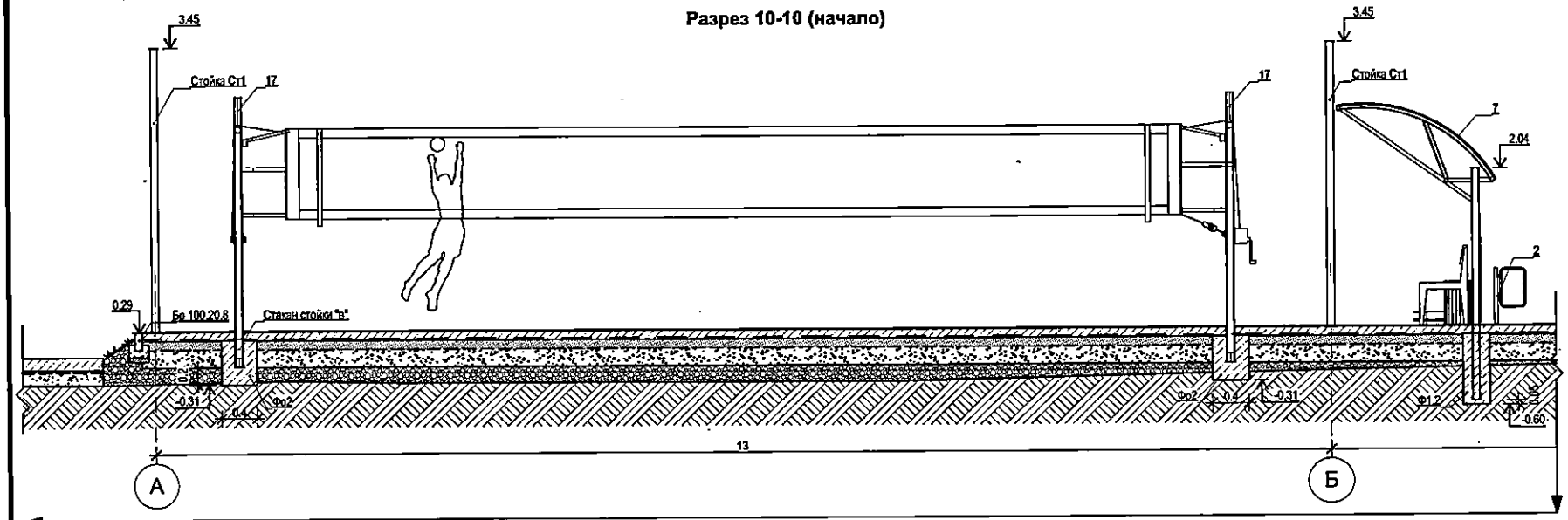

Разрез 10-10 (продолжение)

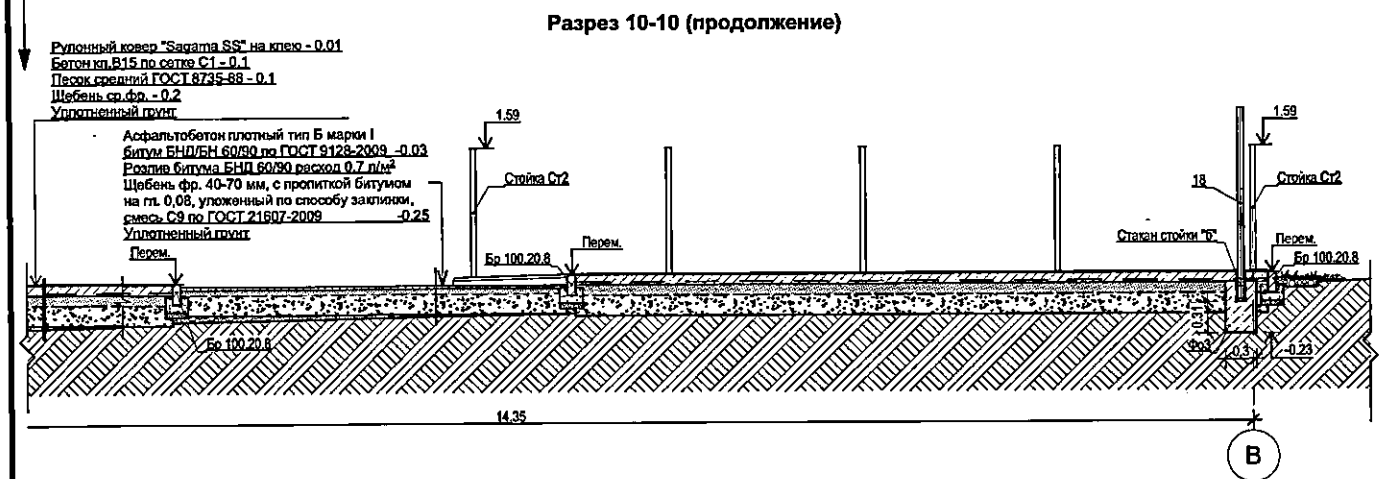

Изм.	Кол.уч.	Лист	Nдок.	Подп.	Дата	2020-ПР/Мира.18/КСП-АС		
						Заказчик Спортивный клуб "Лидер"		
ГИП		Туровцев				г.Снежинск, ул.Мира, 18, Комплексная спортивная площадка	Стадия	Лист	Листов
							Р	АС-20	1
Разраб.		Молодцов				Разрез 10 - 10	ООО "ПКПС "Регион Строй"		
Н.Контр.									

Разрез 11-11 (начало)

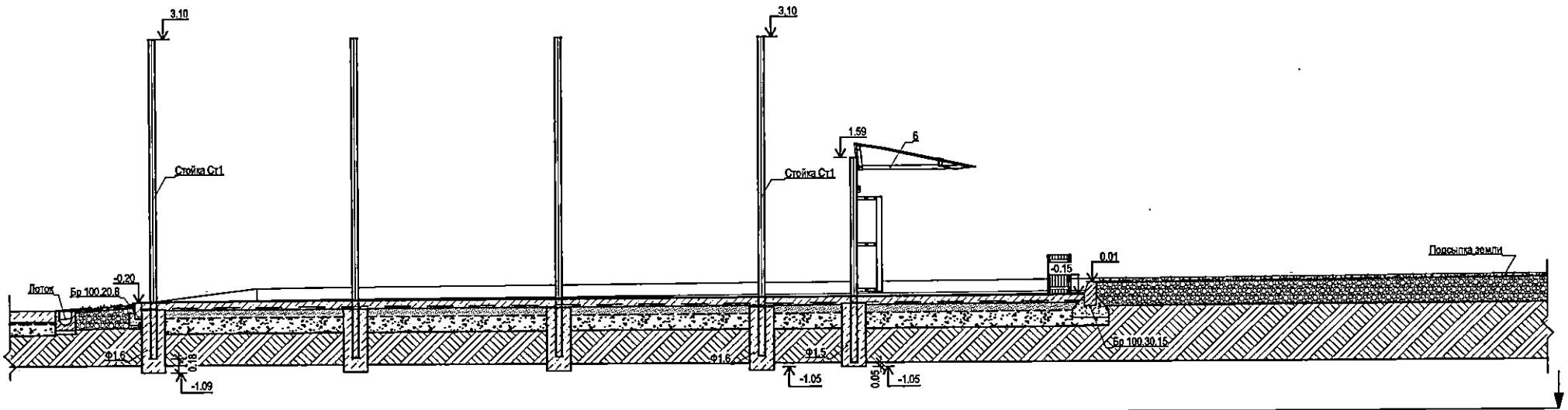

Разрез 11-11 Продолжение)

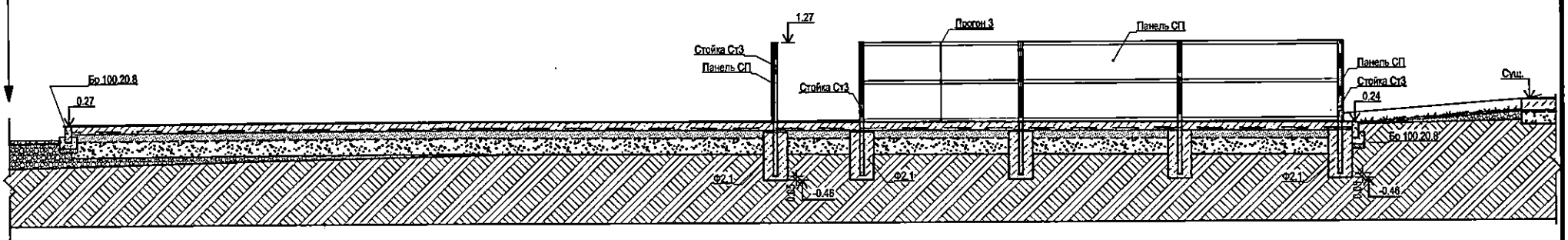

						2020-ПР/Мира.18/КСП-АС			
						Заказчик Спортивный клуб "Лидер"			
Изм.	Кол.уч.	Лист	№док.	Подп.	Дата	г.Снежинск, ул.Мира, 18, Комплексная спортивная площадка	Стадия	Лист	Листов
ГИП		Туровцев					Р	АС-21	1
Разраб.		Молодцов				Разрез 11 - 11	ООО "ТКПС "Регион Строй"		
Н.Контр.									

Узел 2

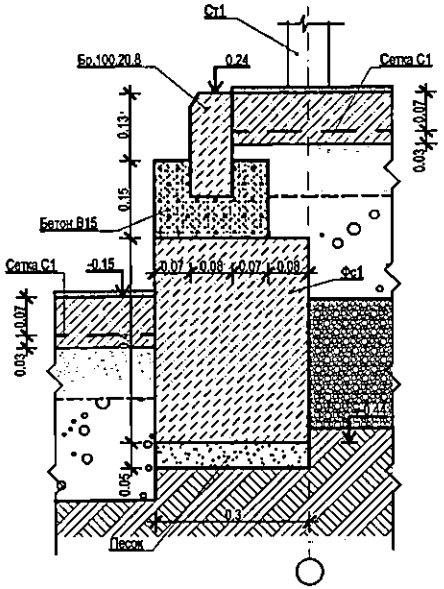

Узел 3

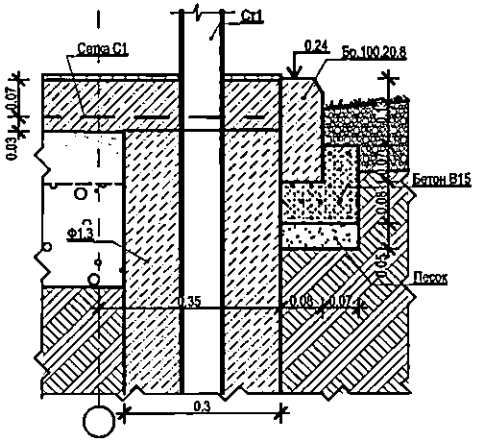

Узел 6

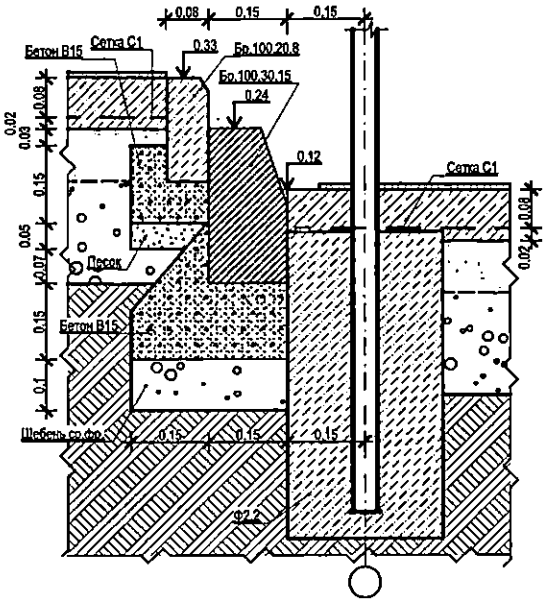

Узел 5

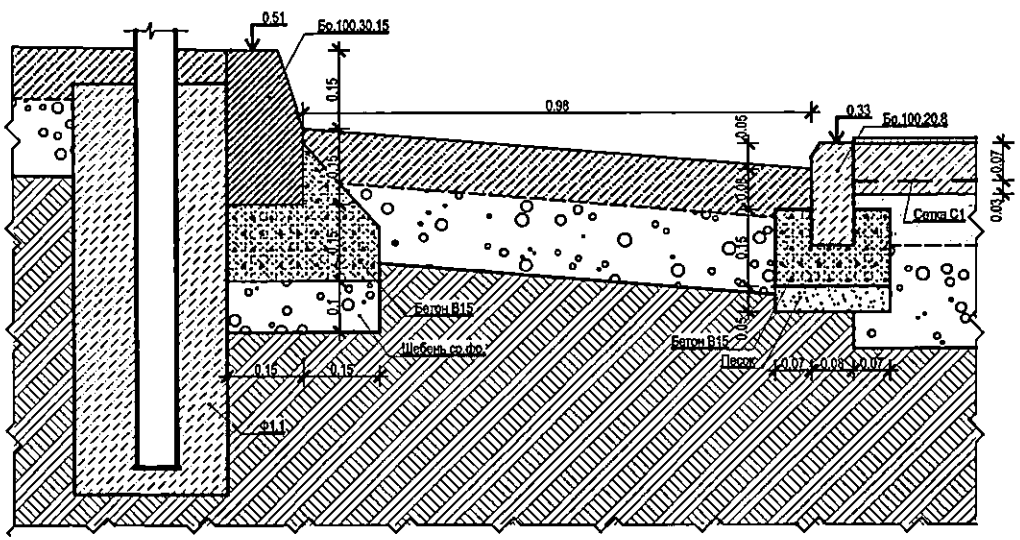

						2020-ПР/Мира.18/КСП-АС		
						Заказчик: Спортивный клуб "Лидер"		
Изм.	Кол.уч.	Лист	№док.	Подп.	Дата	г.Снежинск, ул.Мира, 18, Комплексная спортивная площадка	Стадия	Лист	Листов
ГИП		Туровцев					Р	АС-22	1
Разраб.		Молодцов				Узлы 2,3,5,6	ООО "ТКПС "Регион Строй"		
Н.Контр.									

Навес тип 1

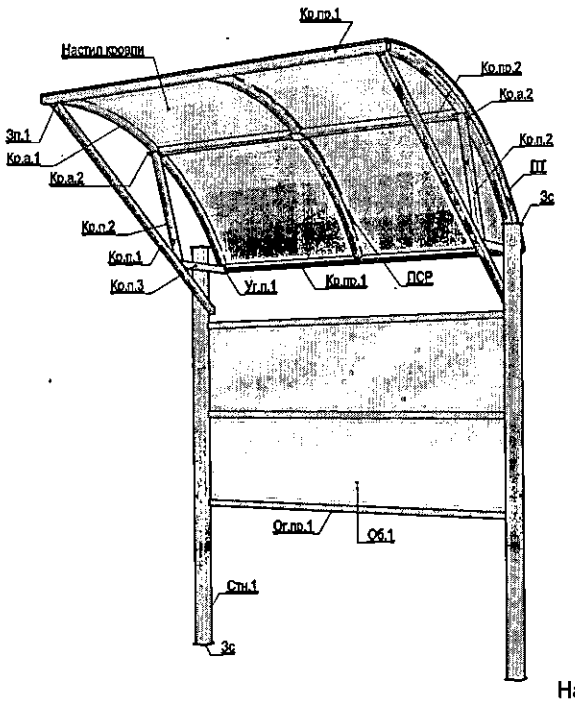

Навес тип 1г

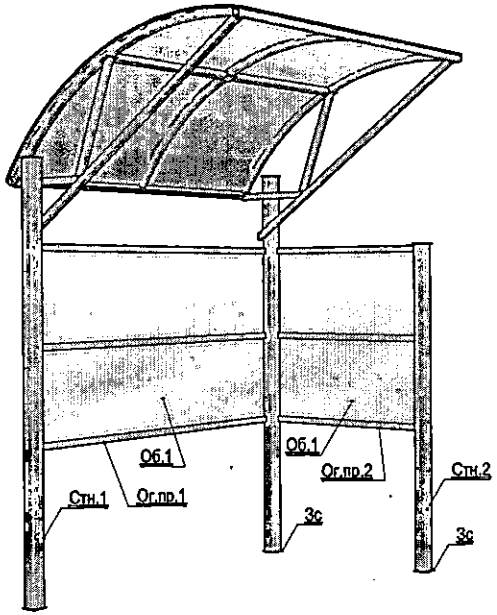

Навес тип 2

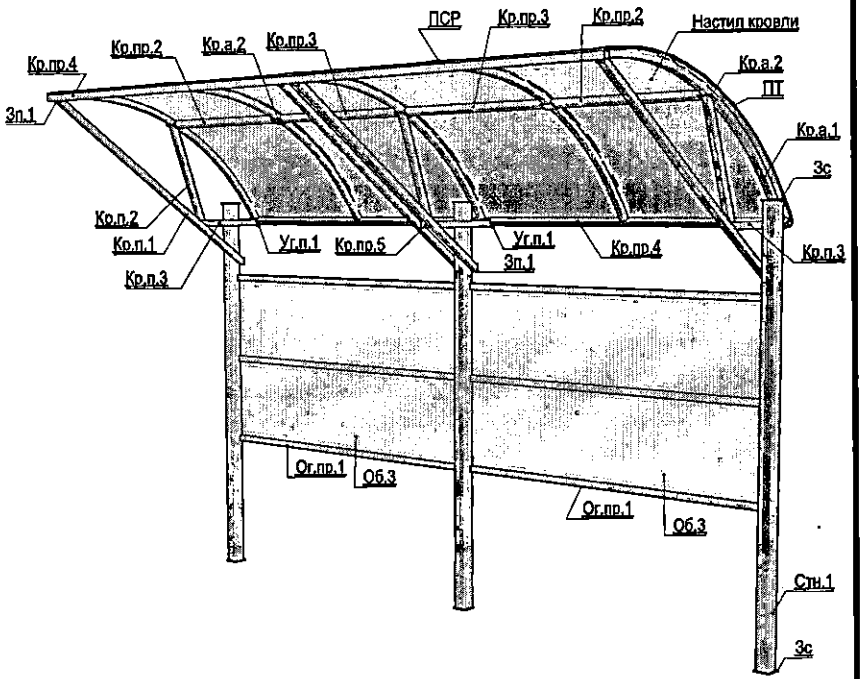

Навес тип 2п

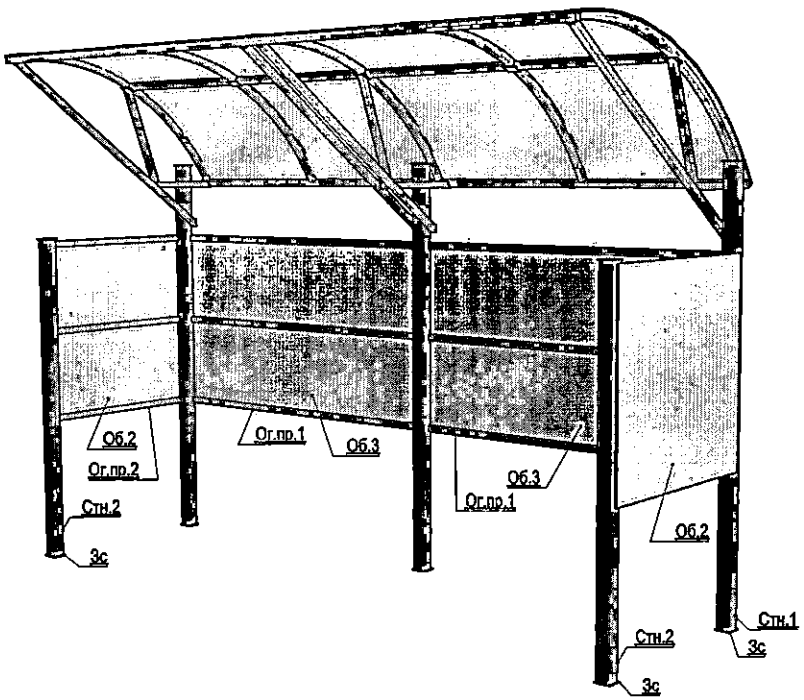

Изм.	Кол.уч.	Лист	Nдок.	Подп.	Дата	2020-ПР/Мира.18/КСП-АС		
						Заказчик Спортивный клуб "Лидер"		
ГИП		Туровцев				г.Снежинск, ул.Мира, 18, Комплексная спортивная площадка	Стадия	Лист	Листов
							Р	АС-23	1
Разраб.		Молодцов				Общий вид навесов	ООО "ПКПС "Регион Строй"		
Н.Контр.									

Вид спереди

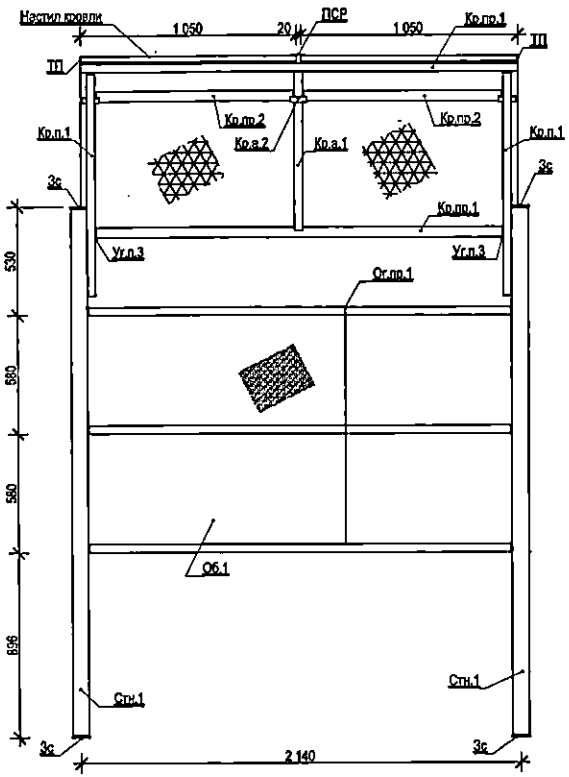

Вид сбоку

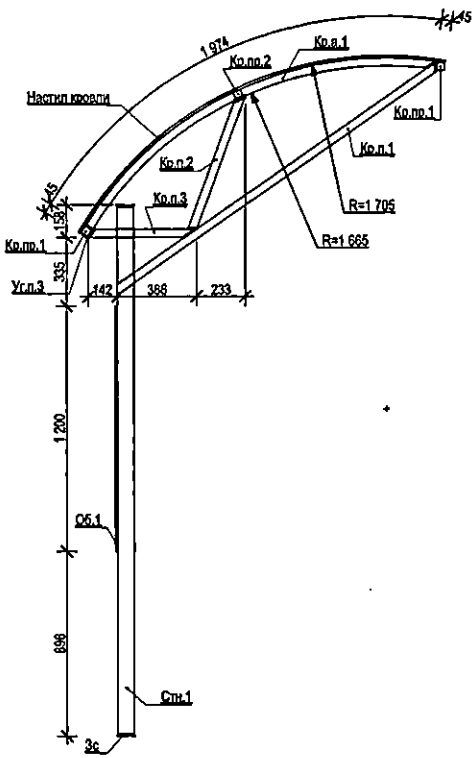

Вид сверху

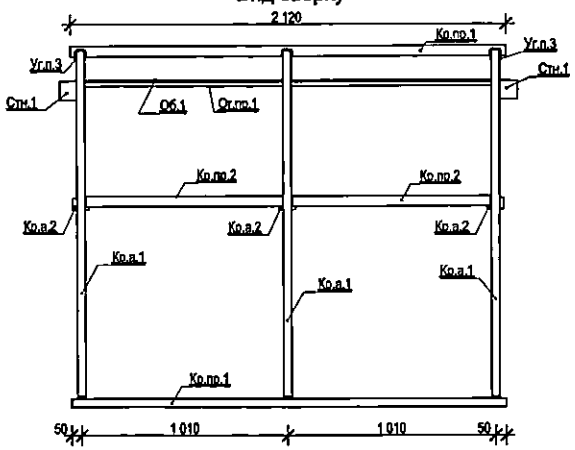

Каркас кровли сб.

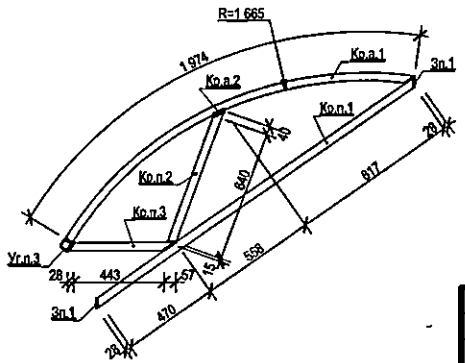

Ведомость изделий навеса (на 1 навес)

Марка	Поз.	Обозначение	Наименование	Длина, мм	Кол. шт	Масса, ед/кг	Прим.
Навес тип 1							
	Зп.1	ГОСТ 19903-90	Ст.лист.г/к 50х3	40.00	4	0.05	
	Зс	ГОСТ 19903-90	Ст.лист.г/к 90х4	90.00	4	0.25	
	Кр.а.1	ГОСТ 8639-82	Тр.кв. 40х3	1875.00	3	6.63	R=1665
	Кр.а.2	ГОСТ 19903-90	Ст.лист.г/к 50х3	80.00	3	0.11	
	Кр.п.1	ГОСТ 8639-82	Тр.кв. 40х3	1901.90	2	6.39	
	Кр.п.2	ГОСТ 8639-82	Тр.кв. 40х3	701.95	2	2.36	
	Кр.п.3	ГОСТ 8639-82	Тр.кв. 40х3	530.00	2	1.78	
	Кр.пр.1	ГОСТ 8639-82	Тр.кв. 40х3	2120.00	2	7.12	
	Кр.пр.2	ГОСТ 8639-82	Тр.кв. 40х3	970.00	2	3.26	
	Настил кровли	SELLEX	Сотовый поликарбонат, t=10, b=1050мм	2100.00	2	—	синий
	Об.1	ГОСТ 18124-2012	А/ц ЛПП, t=8мм, h=1200мм	2140.00	1	—	
	Ог.пр.1	ГОСТ 8645-82	Тр. 40х20х3	2060.00	3	4.99	
	ПСР	HSP	Профиль стыковочный "Полискреп", разъемный	2100.00	1	—	10 мм, синий
	ПТ	UP	Профиль торцевой	2100.00	2	—	10 мм
	Стн.1	ГОСТ 30245-2003	Тр.к. 80х3	2580.00	2	18.58	
	Уг.п.1	ГОСТ 8510-86*	L63х40х4	50.00	2	0.16	
						115,7	

Сварку производить электродами типа Э42А по ГОСТ9467-75. Толщина швов по наименьшей толщине свариваемых элементов, но не менее 4 мм.
Металлические конструкции окрасить эмалью типа ПФ-115 по грунтовке ГФ-021, цвет RAL 6005, за 2 раза.
Настил кровли крепить саморезами 5,5х19, с упл. прокладкой по прогонам, с шагом 300мм.
А/ц листы ЛПП крепить к каркасу самонарезающими шурупами 5,5х25 через шайбы, шаг 300мм. Окрасить эмалью типа ПФ-115 по грунтовке ГФ-021, цвет RAL 9006, за 2 раза.

Изм.	Кол.уч.	Лист	Nдок.	Подп.	Дата	2020-ПР/Мира.18/КСП-АС		
						Заказчик Спортивный клуб "Лидер"		
ГИП		Туровцев				г.Снежинск, ул.Мира, 18, Комплексная спортивная площадка	Стадия	Лист	Листов
							Р	АС-24	1
Разраб.		Молодцов				Навес тип 1	ООО "ПКПС "Регион Строй"		
Н.Контр.									

30

Вид спереди

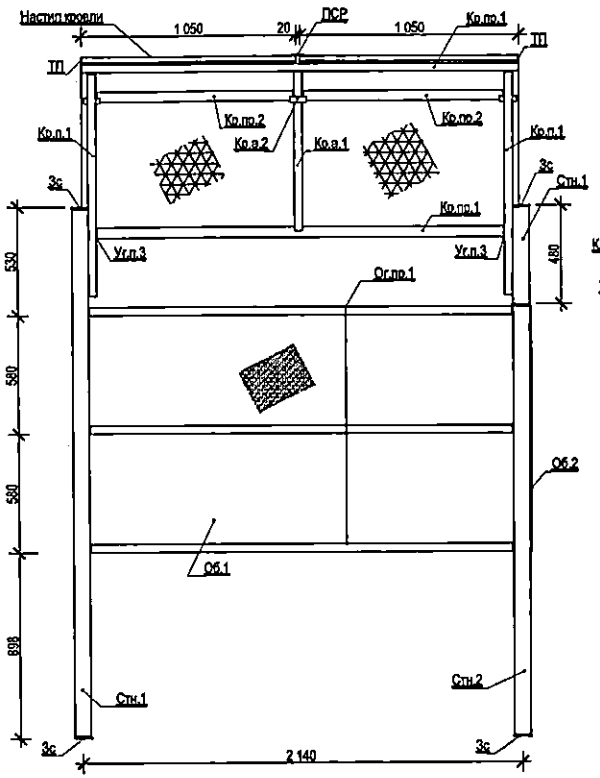

Вид сбоку

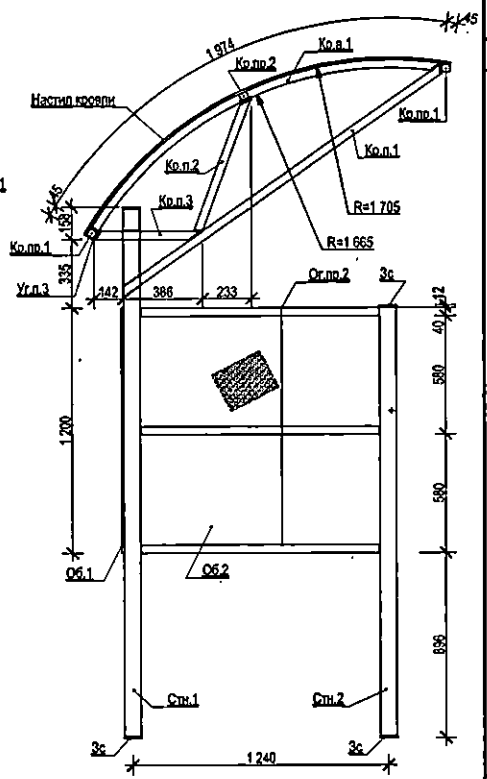

Вид сверху

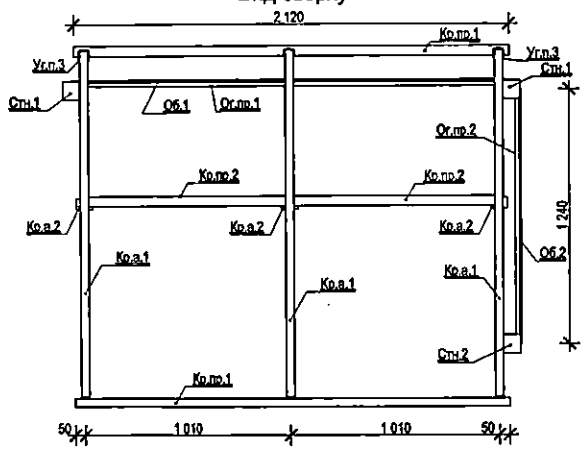

Каркас кровли сб.

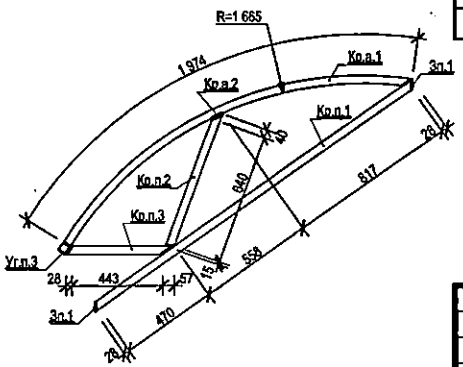

Ведомость изделий навеса 1г

Марка	Поз.	Обозначение	Наименование	Длина, мм	Кол. шт	Масса, ед/кг	Прим.
Навес тип 1г							
	Зп.1	ГОСТ 19903-90	Ст.лист.г/к 50х3	40.00	4	0.05	
	Зс	ГОСТ 19903-90	Ст.лист.г/к 90х4	90.00	6	0.25	
	Кр.а.1	ГОСТ 8639-82	Тр.кв. 40х3	1975.00	3	6.63	R=1665
	Кр.а.2	ГОСТ 19903-90	Ст.лист.г/к 50х3	80.00	3	0.11	
	Кр.п.1	ГОСТ 8639-82	Тр.кв. 40х3	1901.90	2	6.39	
	Кр.п.2	ГОСТ 8639-82	Тр.кв. 40х3	702.00	2	2.36	
	Кр.п.3	ГОСТ 8639-82	Тр.кв. 40х3	530.00	2	1.78	
	Кр.пр.1	ГОСТ 8639-82	Тр.кв. 40х3	2120.00	2	7.12	
	Кр.пр.2	ГОСТ 8639-82	Тр.кв. 40х3	970.00	2	3.26	
	Настил кровли	SELLEX	Сотовый поликарбонат, t=10, b=1050мм	2100.00	2	—	синий
	Об.1	ГОСТ 18124-2012	А/ц ЛПП, t=8мм, h=1200мм	1240.00	1	—	
	Об.2	ГОСТ 18124-2012	А/ц ЛПП, t=8мм, h=1200мм	2140.00	1	—	
	Ог.пр.1	ГОСТ 8645-82	Тр. 40х20х3	2060.00	3	4.99	
	Ог.пр.2	ГОСТ 8645-82	Тр. 40х20х3	1150.00	3	2.78	
	ПСР	HSP	Профиль стыковочный "Полискреп", разъемный	2100.00	1	—	10 мм, синий
	ПТ	UP	Профиль торцевой	2100.00	2	—	10 мм, синий
	Стн.1	ГОСТ 30245-2003	Тр.к. 80х3	2580.00	2	18.58	
	Стн.2	ГОСТ 30245-2003	Тр.к. 80х3	2100.00	1	15.12	
	Уг.п.3	ГОСТ 8510-86*	L63х40х4	50.00	2	0.16	
						139,7	

Пояснения см. лист АС-24.

Изм.	Кол.уч.	Лист	Nдок.	Подп.	Дата	2020-ПР/Мира.18/КСП-АС			
						Заказчик Спортивный клуб "Лидер"			
ГИП		Туровцев				г.Снежинск, ул.Мира, 18, Комплексная спортивная площадка	Стадия	Лист	Листов
							Р	АС-25	1
Разраб.		Молодцов				Навес тип 1г	ООО "ПКПС "Регион Строй"		
Н.Контр.									

Вид спереди

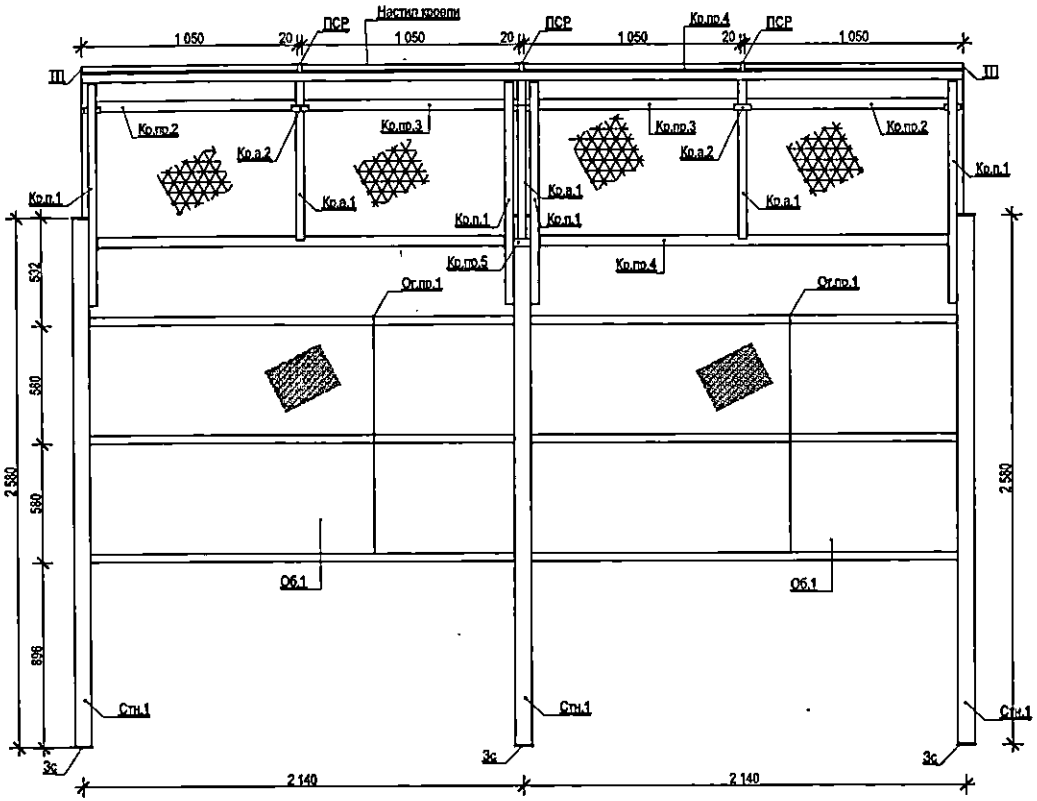

Вид сбоку

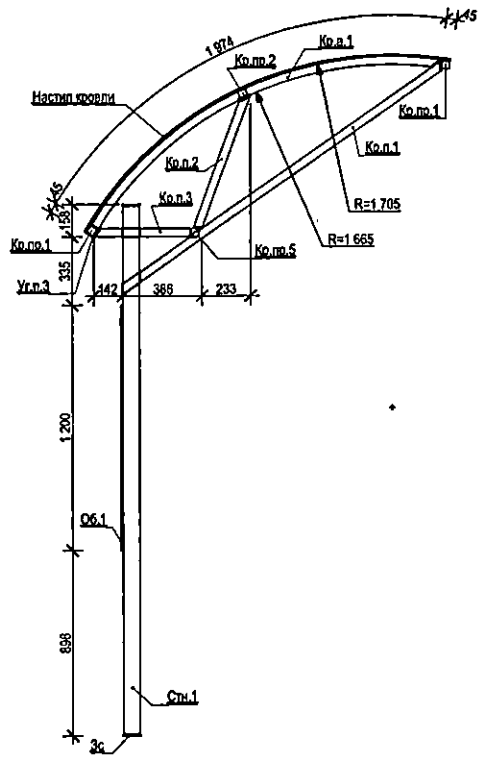

Вид сверху

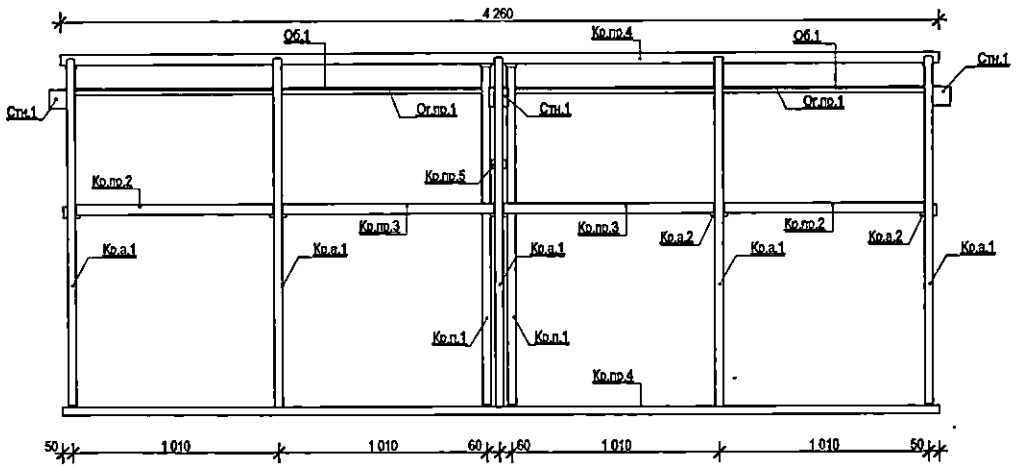

Каркас кровли сб., пояснения см лист АС-24

						2020-ПР/Мира.18/КСП-АС		
						Заказчик Спортивный клуб "Лидер"		
Изм.	Кол.уч.	Лист	Nдок.	Подп.	Дата	г.Снежинск, ул.Мира, 18, Комплексная спортивная площадка	Стадия	Лист	Листов
ГИП		Туровцев					Р	АС-26	1
Разраб.		Молодцов				Навес тип 2	ООО "ПКПС "Регион Строй"		
Н.Контр.									

Вид спереди

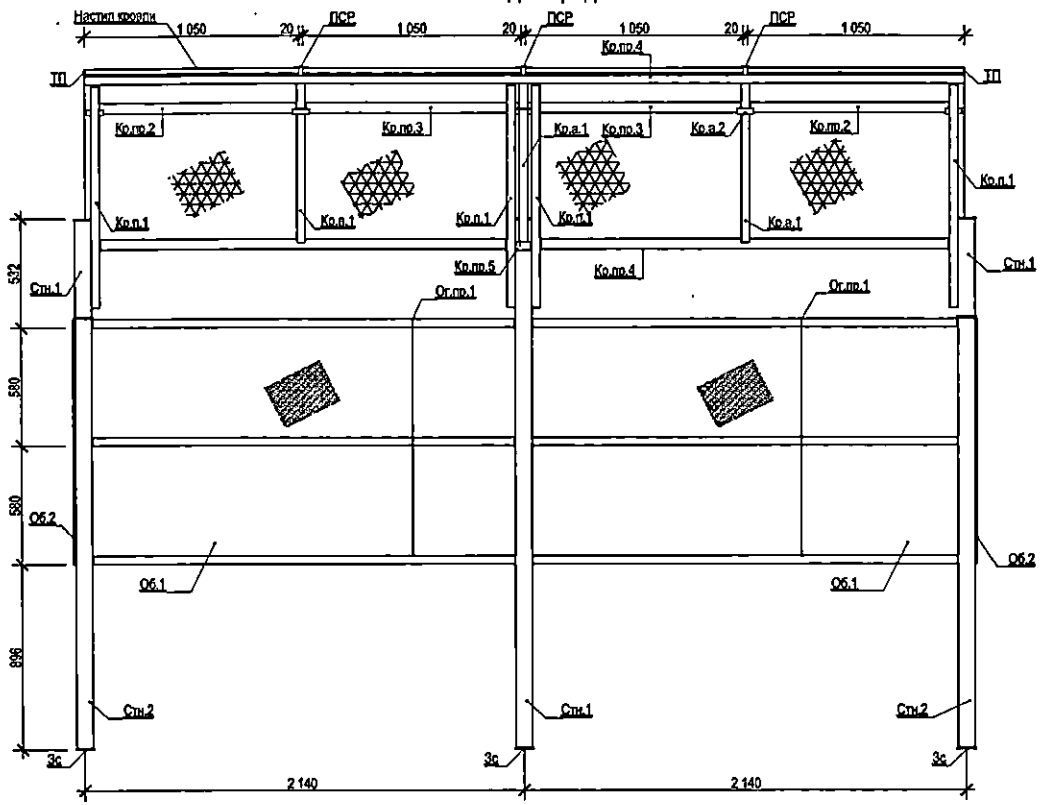

Вид сбоку

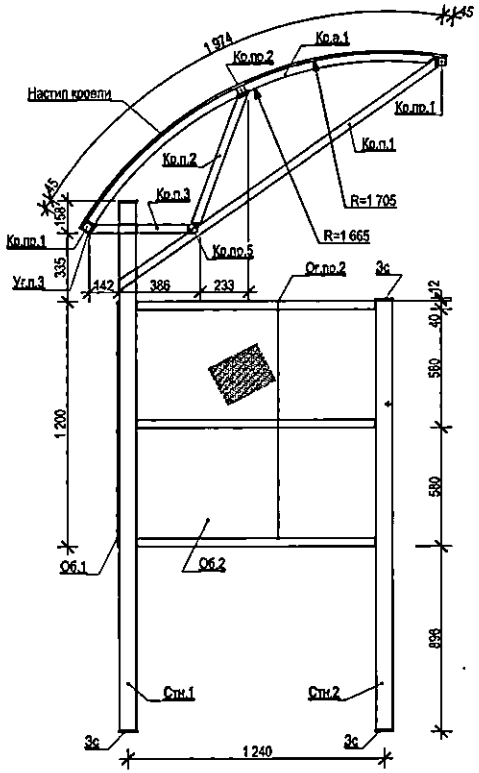

Вид сверху

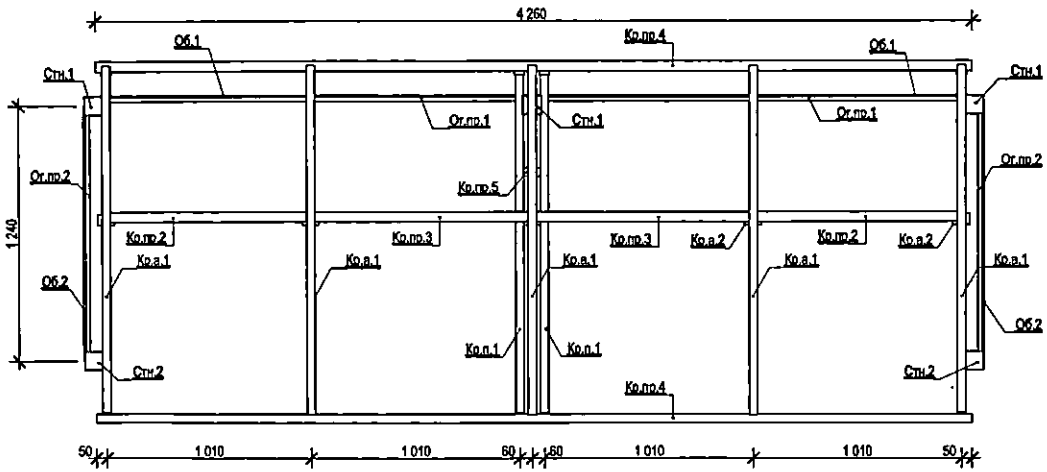

Пояснения см. лист АС-24.

						2020-ПР/Мира.18/КСП-АС		
						Заказчик Спортивный клуб "Лидер"		
Изм.	Кол.уч.	Лист	N.док.	Подп.	Дата	г.Снежинск, ул.Мира, 18, Комплексная спортивная площадка	Стадия	Лист	Листов
ГИП		Туровцев					Р	АС-27	1
Разраб.		Молодцов				Навес тип 2п	ООО "ПКПС "Регион Строй"		
Н.Контр.									

Ведомость изделий навеса 2

Марка	Поз.	Обозначение	Наименование	Длина, мм	Кол. шт	Масса, ед/кг	Прим.
Навес тип 2							
	Зп.1	ГОСТ 19903-90	Ст.лист.г/к 50х3	40.00	8	0.05	
	Зс	ГОСТ 19903-90	Ст.лист.г/к 90х4	90.00	6	0.25	
	Кр.а.1	ГОСТ 8639-82	Тр.кв. 40х3	1975.00	5	6.63	R=1665
	Кр.а.2	ГОСТ 19903-90	Ст.лист.г/к 50х3	80.00	5	0.11	
	Кр.п.1	ГОСТ 8639-82	Тр.кв. 40х3	1901.90	4	6.39	
	Кр.п.2	ГОСТ 8639-82	Тр.кв. 40х3	701.65	3	2.36	
	Кр.п.3	ГОСТ 8639-82	Тр.кв. 40х3	530.00	4	1.78	
	Кр.пр.2	ГОСТ 8639-82	Тр.кв. 40х3	970.00	2	3.26	
	Кр.пр.3	ГОСТ 8639-82	Тр.кв. 40х3	1030.00	2	3.46	
	Кр.пр.4	ГОСТ 8639-82	Тр.кв. 40х3	4260.00	2	14.31	
	Кр.пр.5	ГОСТ 8639-82	Тр.кв. 40х3	80.00	1	0.27	
	Настил кровли	SELLEX	Сотовый поликарбонат, t=10, b=1050мм	2100.00	4	—	синий
	Об.3	ГОСТ 18124-2012	А/ц ЛПП, t=8мм, h=1200мм	2140.00	2	—	
	Ог.пр.1	ГОСТ 8645-82	Тр. 40х20х3	2060.00	6	4.99	
	ПСР	HSP	Профиль стыковочный "Полискреп", разъемный	2100.00	3	—	10мм, синий
	ПТ	UP	Профиль торцевой	2100.00	2	—	10мм, синий
	Стн.1	ГОСТ 30245-2003	Тр.к. 80х3	2580.00	3	18.58	
	Уг.п.1	ГОСТ 8510-86*	L63х40х4	50.00	4	0.16	
						204,01	

Ведомость изделий навеса 2п

Марка	Поз.	Обозначение	Наименование	Длина, мм	Кол. шт	Масса, ед/кг	Прим.
Навес тип 2п							
	Зп.1	ГОСТ 19903-90	Ст.лист.г/к 50х3	40.00	8	0.05	
	Зс	ГОСТ 19903-90	Ст.лист.г/к 90х4	90.00	10	0.25	
	Кр.а.1	ГОСТ 8639-82	Тр.кв. 40х3	1975.00	5	6.63	R=1665
	Кр.а.2	ГОСТ 19903-90	Ст.лист.г/к 50х3	80.00	5	0.11	
	Кр.п.1	ГОСТ 8639-82	Тр.кв. 40х3	1901.90	4	6.39	
	Кр.п.2	ГОСТ 8639-82	Тр.кв. 40х3	701.65	3	2.36	
	Кр.п.3	ГОСТ 8639-82	Тр.кв. 40х3	530.00	4	1.78	
	Кр.пр.2	ГОСТ 8639-82	Тр.кв. 40х3	970.00	2	3.26	
	Кр.пр.3	ГОСТ 8639-82	Тр.кв. 40х3	1030.00	2	3.46	
	Кр.пр.4	ГОСТ 8639-82	Тр.кв. 40х3	4260.00	2	14.31	
	Кр.пр.5	ГОСТ 8639-82	Тр.кв. 40х3	80.00	1	0.27	
	Настил кровли	SELLEX	Сотовый поликарбонат, t=10, b=1050мм	2100.00	4	—	синий
	Об.2	ГОСТ 18124-2012	А/ц ЛПП, t=8мм, h=1200мм	1240.00	2	—	
	Об.3	ГОСТ 18124-2012	А/ц ЛПП, t=8мм, h=1200мм	2140.00	2	—	
	Ог.пр.1	ГОСТ 8645-82	Тр. 40х20х3	2060.00	6	4.99	
	Ог.пр.2	ГОСТ 8645-82	Тр. 40х20х3	1150.00	6	2.78	
	ПСР	HSP	Профиль стыковочный "Полискреп", разъемный	2100.00	3	—	10 мм, синий
	ПТ	UP	Профиль торцевой	2100.00	2	—	10 мм, синий
	Стн.1	ГОСТ 30245-2003	Тр.к. 80х3	2580.00	3	18.58	
	Стн.2	ГОСТ 30245-2003	Тр.к. 80х3	2100.00	2	15.12	
	Уг.п.1	ГОСТ 8510-86*	L63х40х4	50.00	4	0.16	
						251,93	

Согласовано

Взам. инв. №

Подп. и дата

Инв. № подп.