Инициативный проект, претендующий на финансовую поддержку
за счет межбюджетных трансфертов из областного бюджета

№	Общая характеристика инициативного проекта	Сведения
1.	Наименование инициативного проекта	«2-ой этап капитального ремонта сетей автоматической пожарной сигнализации и системы оповещения и управления эвакуацией (АПС и СОУЭ) людей в здании муниципального общежития г. Снежинска, расположенного по адресу: ул. Победы д.4»
2.	Вопросы местного значения или иные вопросы, право решения которых предоставлено органам местного самоуправления муниципального образования, на исполнение которых направлен инициативный проект	Вопросы местного значения
3.	Территория (часть территории) реализации инициативного проекта	Снежинский городской округ
4.	Цель и задачи инициативного проекта	Безопасность граждан, проживающих в общежитии.
5.	Описание инициативного проекта (описание проблемы, решение которой имеет приоритетное значение для жителей муниципального образования или его части, с указанием того, что инициативный проект выдвигается для получения финансовой поддержки за счет средств областного бюджета)	Актуальность проблемы связана с тем, что в муниципальном общежитии имеющаяся с момента постройки здания (более 50 лет) система АПС и СОУЭ находится в нерабочем состоянии и не соответствует действующим требованиям в области пожарной безопасности. Отсутствие надлежащим образом функционирующей системы

		освещение, что также является обязательным требованием пожарной безопасности. Отсутствие надлежащим образом функционирующей системы АПС и СОУЭ ставит под угрозу жизнь и безопасность жителей. Данные обстоятельства, кроме того, подтверждаются предписаниями органов пожарного надзора об устранении нарушений пожарной безопасности. На сегодняшний день Учреждением проведены работы по подготовке проектной документации по капитальному ремонту АПС и СОУЭ получено положительное заключение государственной экспертизы.
6.	Обоснование предложений по решению указанной проблемы	1. Приведение АПС и СОУЭ в соответствии с требованиями противопожарной безопасности РФ. 2. Обеспечение безопасности граждан, проживающих в общежитиях. 3. Своевременное выявление и предупреждение при возникновении пожара.
7.	Описание ожидаемого результата (ожидаемых результатов) реализации инициативного проекта	Проведенные капитальные ремонты будут полностью соответствовать требованиям противопожарного режима.

8.	Предварительный расчет необходимых расходов на реализацию инициативного проекта, в который могут быть включены расходы на разработку проектной документации и проведение государственной экспертизы проектной документации (в случае необходимости ее осуществления в соответствии с законодательством о градостроительной деятельности) при условии, что инициативный проект не направлен только на финансирование мероприятий по разработке проектной документации и проведению государственной экспертизы проектной документации	4 546 961,85 (четыре миллиона пятьсот сорок шесть тысяч девятьсот шестьдесят один рубль восемьдесят пять копеек)
9.	Планируемые сроки реализации инициативного проекта	Сентябрь 2025 года
10.	Информация об инициаторе проекта	Муниципальное бюджетное учреждение «Объединение муниципальных общежитий города Снежинска» ул. Свердлова 23; тел. 8(35146)9-21-26
11.	Сведения о планируемом (возможном) финансовом, имущественном и (или) трудовом участии заинтересованных лиц в реализации данного проекта	Финансовое участие: 227 348,09 двести двадцать семь тысяч триста сорок восемь рублей девять копеек) Трудовое участие: уборка территорий и окраска стен, после проведённых капитальных ремонтов.

12.	Указание на объем средств бюджета области в случае, если предполагается использование этих средств на реализацию инициативного проекта, за исключением планируемого объема инициативных платежей;	4 319 613,76 (четыре миллиона триста девятнадцать тысяч шестьсот тринадцать рублей семьдесят шесть копеек)
13.	Указание на территорию или часть территории муниципального образования, в границах которой будет реализовываться инициативный проект	Снежинский городской округ

Директор МБУ «ОМОС» А.Н. Краснов

Приложение № 3
Утверждено приказом Минстроя РФ № 421 от 4 августа 2020 г. в редакции приказа № 557 от 7 июля 2022 г.

Наименование программного продукта: ГРАНД-Смета, версия 2024.2

Наименование редакции сметных нормативов

Реквизиты приказа Минстроя России об утверждении дополнений и изменений к сметным нормативам: Приказ Минстроя России от 30.12.2021 № 1046/пр; Приказ Минстроя России от 04.08.2020 № 421/пр; Приказ Минстроя России от 21.12.2020 № 812/пр; Приказ Минстроя России от 11.12.2020 № 774/пр; Приказ Минстроя России от 02.08.2023 № 551/пр; Приказ Минстроя России от 14.11.2023 № 817/пр; Приказ Минстроя России от 16.02.2024 № 102/пр; Приказ Минстроя России от 13.05.2024 №323/пр; Приказ Минстроя России от 09.08.2024 №524/пр

Реквизиты письма Минстроя России об индексах изменения сметной стоимости строительства, включаемые в федеральный реестр сметных нормативов и размещаемые в федеральной государственной информационной системе ценообразования в строительстве, подготовленного в соответствии пунктом 85 Методики расчета индексов изменения сметной стоимости строительства, утвержденной приказом Министерства строительства и жилищно-коммунального хозяйства Российской Федерации от 5 июня 2019 г. № 326/пр[1]: Приказ Минстроя России от 18 мая 2022 г. № 378/пр, Приказ Минстроя России от 26 августа 2022 г. № 703/пр, Приказ Минстроя России от 26 октября 2022 г. № 905/пр, Приказ Минстроя России от 27 декабря 2022 г. № 1133/пр, Приказ Минстроя России от 10 февраля 2023 г. № 84/пр, Приказ Минстроя России от 11.05.2023 №335/пр; Приказ Минстроя России от 07.07.2022 № 557/пр; Приказ Минстроя России от 02.09.2021 № 638/пр, Приказ Минстроя России от 26.07.2022 № 611/пр; Приказ Минстроя России от 22.04.2022 № 317/пр; Приказ Минстроя России от 02.08.2023 № 551/пр; Приказ Минстроя России от 14.11.2023 № 817/пр; Приказ Минстроя России от 16.02.2024 № 102/пр; Приказ Минстроя России от 13.05.2024 №323/пр; Приказ Минстроя России от 09.08.2024 №524/пр

Реквизиты нормативного правового акта об утверждении оплаты труда, утверждаемый в соответствии с пунктом 22(1) Правилами мониторинга цен, утвержденными постановлением Правительства Российской Федерации от 23 декабря 2016 г. № 1452: Письмо Минстроя России от 23.08.2024 № 48886-ИФ/09

Обоснование принятых текущих цен на строительные ресурсы: Приказ Министерства строительства и инфраструктуры Челябинской области от 13.02.2024 № 60

Наименование субъекта Российской Федерации: 74. Челябинская область

Наименование зоны субъекта Российской Федерации: Челябинская область

Здание общежития г.Снежинск, ул.Победы, д.4
(наименование стройки)

Здание общежития г.Снежинск, ул.Победы, д.4
(наименование объекта капитального строительства)

ЛОКАЛЬНЫЙ СМЕТНЫЙ РАСЧЕТ (СМЕТА) № 09-01-01

ПНР
(наименование работ и затрат)

Составлен ресурсно-индексным методом

Основание
(проектная и (или) иная техническая документация)

Составлен(а) в текущем уровне цен: III квартал 2024 года

Сметная стоимость		
в том числе:	937,56	тыс.руб.
строительных работ	0,00	тыс.руб.
монтажных работ	0,00	тыс.руб.
оборудования	0,00	тыс.руб.
прочих затрат	937,56	тыс.руб.

Средства на оплату труда рабочих	446,46	тыс.руб.
Средства на оплату труда машинистов	0,00	тыс.руб.
Нормативные затраты труда рабочих	898,24	чел.-ч.
Нормативные затраты труда машинистов		чел.-ч.

№ п/п	Обоснование	Наименование работ и затрат	Единица измерения	Количество: на единицу измерения	Количество: коэффициенты	Количество: всего с учетом коэффициентов	Сметная стоимость, руб.: на единицу измерения в базисном уровне цен	Сметная стоимость: индекс	Сметная стоимость: на единицу измерения в текущем уровне цен	Сметная стоимость: коэффициенты	Сметная стоимость: всего в текущем уровне цен
1	2	3	4	5	6	7	8	9	10	11	12
Раздел 1. Новый раздел											
1	ГЭСНп02-01-001-01	Автоматизированная система управления I категории технической сложности с количеством каналов (Кобщ): 2	система	1	1	1					
	Приказ от 14.07.2022 № 571/пр п.76	Для определения затрат на выполнение пусконаладочных работ звеном (бригадой), которое выполнило монтаж этого же оборудования ОЗП=0,8; ТЗ=0,8									
	1	ОТ(ЗТ)	чел.-ч			10,72					5 328,20
	3-100-01	Техник I категории	чел.-ч	0,67	0,8	0,536			358,27		192,03
	3-200-01	Инженер I категории	чел.-ч	2,68	0,8	2,144			542,45		1 163,01
	3-200-02	Инженер II категории	чел.-ч	6,03	0,8	4,824			494,51		2 385,52
	3-200-03	Инженер III категории	чел.-ч	2,68	0,8	2,144			444,05		952,04
	3-300-01	Ведущий инженер	чел.-ч	1,34	0,8	1,072			592,91		635,60
		Итого прямые затраты									5 328,20
		ФОТ									5 328,20
	Пр/812-083.0-1	НР Пусконаладочные работы: 'вхолостую' - 80%, 'под нагрузкой' - 20%	%	74		74					3 942,87
	Пр/774-083.0	СП Пусконаладочные работы: 'вхолостую' - 80%, 'под нагрузкой' - 20%	%	36		36					1 918,15
		Всего по позиции							11 189,22		11 189,22
2	ГЭСНп02-01-001-02	Автоматизированная система управления I категории технической сложности с количеством каналов (Кобщ): за каждый канал свыше 2 до 9 добавлять к норме 02-01-001-01	канал	172	1	172					
	Приказ от 14.07.2022 № 571/пр п.76	Для определения затрат на выполнение пусконаладочных работ звеном (бригадой), которое выполнило монтаж этого же оборудования ОЗП=0,8; ТЗ=0,8									
	1	ОТ(ЗТ)	чел.-ч			887,52					441 127,61
	3-100-01	Техник I категории	чел.-ч	0,3225	0,8	44,376			358,27		15 898,59
	3-200-01	Инженер I категории	чел.-ч	1,29	0,8	177,504			542,45		96 287,04
	3-200-02	Инженер II категории	чел.-ч	2,9025	0,8	399,384			494,51		197 499,38
	3-200-03	Инженер III категории	чел.-ч	1,29	0,8	177,504			444,05		78 820,65
	3-300-01	Ведущий инженер	чел.-ч	0,645	0,8	88,752			592,91		52 621,95
		Итого прямые затраты									441 127,61
		ФОТ									441 127,61
	Пр/812-083.0-1	НР Пусконаладочные работы: 'вхолостую' - 80%, 'под нагрузкой' - 20%	%	74		74					326 434,43
	Пр/774-083.0	СП Пусконаладочные работы: 'вхолостую' - 80%, 'под нагрузкой' - 20%	%	36		36					158 805,94
		Всего по позиции							5 385,86		926 367,98
		Итоги по смете:									
		Всего прямые затраты (справочно)									446 455,81
		в том числе:									
		Оплата труда рабочих									446 455,81
		Прочие затраты									937 557,20
		Пусконаладочные работы									937 557,20
		в том числе:									
		оплата труда									446 455,81
		накладные расходы									330 377,30
		сметная прибыль									160 724,09
		Всего ФОТ (справочно)									446 455,81
		Всего накладные расходы (справочно)									330 377,30
		Всего сметная прибыль (справочно)									160 724,09

1	2	3	4	5	6	7	8	9	10	11	12
		ВСЕГО по смете									937 557,20
		Справочно									
		затраты труда рабочих									898,24

Составил: МБУ „ОМОС" А.Н. Грачев

[должность, подпись (инициалы, фамилия)]

Проверил:

[должность, подпись (инициалы, фамилия)]

1. Зарегистрирован Министерством юстиции Российской Федерации 10 сентября 2019 г., регистрационный № 55869), с изменениями, внесенными приказом Министерства строительства и жилищно-коммунального хозяйства Российской Федерации от 20 февраля 2021 г. № 79/пр (зарегистрирован Министерством юстиции Российской Федерации 9 августа 2021 г., регистрационный № 64577)

[2] Под прочими затратами понимаются затраты, учитываемые в соответствии с пунктом 184 Методики.

[3] Под прочими работами понимаются затраты, учитываемые в соответствии с пунктами 122-128 Методики.

ПРОВЕРЕНО
МКУ «СЗСР»
Расценки соответствуют
ТСНБ
«16» 10 2024г.
СДО

Приложение № 3
Утверждено приказом Минстроя РФ № 421 от 4 августа 2020 г. в редакции приказа № 557 от 7 июля 2022 г.

Наименование программного продукта	ГРАНД-Смета, версия 2024.2
Наименование редакции сметных нормативов	Приказ Минстроя России от 30.12.2021 № 1046/пр; Приказ Минстроя России от 04.08.2020 № 421/пр; Приказ Минстроя России от 21.12.2020 № 812/пр; Приказ Минстроя России от 11.12.2020 № 774/пр; Приказ Минстроя России от 02.08.2023 № 551/пр; Приказ Минстроя России от 14.11.2023 № 817/пр; Приказ Минстроя России от 16.02.2024 № 102/пр; Приказ Минстроя России от 13.05.2024 №323/пр; Приказ Минстроя России от 09.08.2024 №524/пр
Реквизиты приказа Минстроя России об утверждении дополнений и изменений к сметным нормативам	Приказ Минстроя России от 18 мая 2022 г. № 378/пр, Приказ Минстроя России от 26 августа 2022 г. № 703/пр, Приказ Минстроя России от 26 октября 2022 г. № 905/пр, Приказ Минстроя России от 27 декабря 2022 г. № 1133/пр, Приказ Минстроя России от 10 февраля 2023 г. № 84/пр, Приказ Минстроя России от 11.05.2023 №335/пр; Приказ Минстроя России от 07.07.2022 № 557/пр; Приказ Минстроя России от 02.09.2021 № 636/пр, Приказ Минстроя России от 26.07.2022 № 611/пр; Приказ Минстроя России от 22.04.2022 № 317/пр; Приказ Минстроя России от 02.08.2023 № 551/пр; Приказ Минстроя России от 14.11.2023 № 817/пр; Приказ Минстроя России от 16.02.2024 № 102/пр; Приказ Минстроя России от 13.05.2024 №323/пр; Приказ Минстроя России от 09.08.2024 №524/пр
Реквизиты письма Минстроя России об индексах изменения сметной стоимости строительства, включаемые в федеральный реестр сметных нормативов и размещаемые в федеральной государственной информационной системе ценообразования в строительстве, подготовленного в соответствии пунктом 85 Методики расчета индексов изменения сметной стоимости строительства, утвержденной приказом Министерства строительства и жилищно-коммунального хозяйства Российской Федерации от 5 июня 2019 г. № 326/пр*	Письмо Минстроя России от 23.08.2024 № 48886-ИФ/09
Реквизиты нормативного правового акта об утверждении оплаты труда, утверждаемый в соответствии с пунктом 22(1) Правилами мониторинга цен, утвержденными постановлением Правительства Российской Федерации от 23 декабря 2016 г. № 1452	Приказ Министерства строительства и инфраструктуры Челябинской области от 13.02.2024 № 60
Обоснование принятых текущих цен на строительные ресурсы	74. Челябинская область
Наименование субъекта Российской Федерации	Челябинская область
Наименование зоны субъекта Российской Федерации	

Здание общежития г.Снежинск, ул.Победы, д. 4
(наименование стройки)

Здание общежития г.Снежинск, ул.Победы. д.4
(наименование объекта капитального строительства)

ЛОКАЛЬНЫЙ СМЕТНЫЙ РАСЧЕТ (СМЕТА) № 05-01-01-1

СПС. СОУЭ (2 этап)
(наименование работ и затрат)

Составлен ресурсно-индексным методом
Основание
(проектная и (или) иная техническая документация)

Составлен(а) в текущем уровне цен III квартал 2024 года

Сметная стоимость	3 609,44	тыс.руб.
в том числе:		
строительных работ	0,00	тыс.руб.
монтажных работ	1 811,96	тыс.руб.
оборудования	1 136,92	тыс.руб.
прочих затрат	0,00	тыс.руб.

Средства на оплату труда рабочих	589,10	тыс.руб.
Средства на оплату труда машинистов	0,74	тыс.руб.
Нормативные затраты труда рабочих	1 768,95	чел.-ч.
Нормативные затраты труда машинистов	1,93	чел.-ч.

№ п/п	Обоснование	Наименование работ и затрат	Единица измерения	Количество: на единицу измерения	Количество: коэффициенты	Количество: всего с учетом коэффициентов	Сметная стоимость, руб.: на единицу измерения в базисном уровне цен	Сметная стоимость: индекс	Сметная стоимость: на единицу измерения в текущем уровне цен	Сметная стоимость: коэффициенты	Сметная стоимость: всего в текущем уровне цен
1	2	3	4	5	6	7	8	9	10	11	12
Раздел 1. Демонтажные работы											
1	ГЭСНм10-08-001-13	Устройства промежуточные на количество лучей: 1	шт	8	1	8					
	Приказ от 08.08.2022 № 648/пр п.145 табл.3	Демонтаж оборудования, не пригодного для дальнейшего использования (предназначено в лом), без разборки и резки ОЗП=0,3; ЭМ=0,3 к расх.; ЗПМ=0,3; МАТ=0 к расх.; ТЗ=0,3; ТЗМ=0,3									
		1 ОТ(ЗТ)									
	1-100-44	Средний разряд работы 4,4	чел.-ч			2,88					
		4 М	чел.-ч	1,2	0,3	2,88			358,27		1 031,82
	01.3.05.17-0002	Канифоль сосновая									1 031,82
	01.7.03.04-0001	Электроэнергия	кВт-ч	0,0676	0	0	284,15	1,36	386,44		0,00
	01.7.15.07-0012	Дюбели пластмассовые с шурупами, диаметр 12 мм, длина 70 мм, диаметр шурупа 8 мм, длина шурупа 70 мм	100 шт	0,03	0	0			6,54		0,00
	03.1.01.01-0002	Гипс строительный Г-3	т	0,00002	0	0	978,09	1,3	1 271,52		0,00
	10.3.02.03-0012	Припои оловянно-свинцовые бессурьмянистые, марка ПОС40	кг	0,01	0	0	4 338,27	1,24	5 379,45		0,00
		Итого прямые затраты					899,56	1,61	1 448,29		0,00
1.1	421/пр_2020_п.75_пп.а	Вспомогательные ненормируемые материальные ресурсы	%	2		2					1 031,82
		ФОТ								0,3	20,64
	Пр/812-051.1-1	НР Прокладка и монтаж сетей связи	%	90		90					1 031,82
	Пр/774-051.1	СП Прокладка и монтаж сетей связи	%	48		48					928,64
		Всего по позиции									474,64
2	ГЭСНм10-08-002-02	Извещатель ПС автоматический: дымовой, фотоэлектрический, радиоизотопный, световой в нормальном исполнении	шт	190	1	190			306,97		2 455,74
		Объем=167+23									
	Приказ от 14.07.2022 № 571/пр п.84 табл.3	Демонтаж оборудования, не пригодного для дальнейшего использования (предназначено в лом), без разборки и резки ОЗП=0,3; ЭМ=0,3 к расх.; ЗПМ=0,3; МАТ=0 к расх.; ТЗ=0,3; ТЗМ=0,3									
		1 ОТ(ЗТ)									
	1-100-40	Средний разряд работы 4,0	чел.-ч			95,76					
		4 М	чел.-ч	1,68	0,3	95,76			338,08		32 374,54
	01.3.05.17-0002	Канифоль сосновая									32 374,54
	01.7.03.04-0001	Электроэнергия	кВт-ч	0,0005	0	0	284,15	1,36	386,44		0,00
	01.7.15.07-0012	Дюбели пластмассовые с шурупами, диаметр 12 мм, длина 70 мм, диаметр шурупа 8 мм, длина шурупа 70 мм	100 шт	0,0832	0	0			6,54		0,00
	03.1.01.01-0002	Гипс строительный Г-3	т	0,025	0	0	978,09	1,3	1 271,52		0,00
	10.3.02.03-0012	Припои оловянно-свинцовые бессурьмянистые, марка ПОС40	кг	0,00001	0	0	4 338,27	1,24	5 379,45		0,00
		Итого прямые затраты					899,56	1,61	1 448,29		0,00
2.1	Приказ Минстроя РФ от 04.08.2022 № 421/пр п.75а	Вспомогательные ненормируемые материальные ресурсы	%	2		2					32 374,54
		ФОТ								0,3	647,49
	Пр/812-051.1-1	НР Прокладка и монтаж сетей связи	%	90		90					32 374,54
	Пр/774-051.1	СП Прокладка и монтаж сетей связи	%	46		46					29 137,09
		Всего по позиции									14 892,29
3	ГЭСНм10-04-066-05	Звонок/демонтаж динамиков/	шт	22	1	22			405,53		77 051,41
	Приказ от 08.08.2022 № 648/пр п.145 табл.3	Демонтаж оборудования, не пригодного для дальнейшего использования (предназначено в лом), без разборки и резки ОЗП=0,3; ЭМ=0,3 к расх.; ЗПМ=0,3; МАТ=0 к расх.; ТЗ=0,3; ТЗМ=0,3									
		1 ОТ(ЗТ)									
	1-100-35	Средний разряд работы 3,5	чел.-ч			6,6					
		4 М	чел.-ч	1	0,3	6,6			319,16		2 106,46
	01.7.06.05-0042	Ленты изоляционные из ПВХ для электромонтажных и ремонтных работ, цвет черный, ширина 19 мм, толщина 0,18 мм	м	0,42	0	0	2,27	1,59	3,61		0,00

1	2	3	4	5	6	7	8	9	10	11	12
	10.3.02.03-0012	Припои оловянно-свинцовые бессурьмянистые, марка ПОС40	кг	0,004	0	0	899,56	1,61	1 448,29		0,00
Н	999-0005	Масса	т	0,001	0	0					
		Итого прямые затраты									2 106,46
3.1	421/пр_2020_п.75_пп.а	Вспомогательные ненормируемые материальные ресурсы								0,3	42,13
		ФОТ	%	2		2					2 106,46
	Пр/812-051.2-1	НР Монтаж радиотелевизионного и электронного оборудования	%	95		95					2 001,14
	Пр/774-051.2	СП Монтаж радиотелевизионного и электронного оборудования	%	53		53					1 118,42
		Всего по позиции									5 266,15
4	ГЭСНм10-08-003-03	Устройство ультразвуковое,: блок питания и контроля	шт	2	1	2			239,37		
	Приказ от 08.08.2022 № 648/пр п.145 табл.3	Демонтаж оборудования, не пригодного для дальнейшего использования (предназначено в лом), без разборки и резки ОЗП=0,3; ЭМ=0,3 к расх.; ЗПМ=0,3; МАТ=0 к расх.; ТЗ=0,3; ТЗМ=0,3									
	1 ОТ(ЗТ)										
	1-100-44	Средний разряд работы 4,4	чел.-ч			2,16					
	4 М		чел.-ч	3,6	0,3	2,16			358,27		773,86
	01.3.05.17-0002	Канифоль сосновая	кг	0,0016	0	0					773,86
	01.7.03.04-0001	Электроэнергия	кВт-ч	0,0676	0	0	284,15	1,36	386,44		0,00
	01.7.15.07-0012	Дюбели пластмассовые с шурупами, диаметр 12 мм, длина 70 мм, диаметр шурупа 8 мм, длина шурупа 70 мм	100 шт	0,03	0	0			6,54		0,00
	03.1.01.01-0002	Гипс строительный Г-3	т	0,00002	0	0	978,09	1,3	1 271,52		0,00
	10.3.02.03-0012	Припои оловянно-свинцовые бессурьмянистые, марка ПОС40	кг	0,02	0	0	4 338,27	1,24	5 379,45		0,00
		Итого прямые затраты					899,56	1,61	1 448,29		0,00
4.1	421/пр_2020_п.75_пп.а	Вспомогательные ненормируемые материальные ресурсы									0,00
		ФОТ	%	2		2					773,86
	Пр/812-051.1-1	НР Прокладка и монтаж сетей связи	%	90		90				0,3	15,48
	Пр/774-051.1	СП Прокладка и монтаж сетей связи	%	46		46					773,86
		Всего по позиции									696,47
5	ГЭСНм08-03-593-10	Световые настенные указатели									355,98
		Объем=22 / 100	100 шт	0,22	1	0,22			920,90		1 841,79
	Приказ от 08.08.2022 № 648/пр п.145 табл.3	Демонтаж оборудоаания, не пригодного для дальнейшего использования (предназначено в лом), без разборки и резки ОЗП=0,3; ЭМ=0,3 к расх.; ЗПМ=0,3; МАТ=0 к расх.; ТЗ=0,3; ТЗМ=0,3									
	1 ОТ(ЗТ)										
	1-100-42	Средний разряд работы 4,2	чел.-ч			5,18496					
	2 ЭМ		чел.-ч	78,56	0,3	5,18496			348,17		1 805,25
	ОТм(ЗТм)										1 805,25
	91.05.05-015	Краны на автомобильном ходу, грузоподъемность 16 т	чел.-ч			0,0264					28,98
	4-100-060	ОТм(Зтм) Средний разряд машинистов 6	маш.-ч	0,2	0,3	0,0132					10,45
	91.14.02-001	Автомобили бортовые, грузоподъемность до 5 т	чел.-ч	0,2	0,3	0,0132			1 602,98		21,16
	4-100-040	ОТм(Зтм) Средний разряд машинистов 4	маш.-ч	0,2	0,3	0,0132			454,14		5,99
	4 М		чел.-ч	0,2	0,3	0,0132	477,92	1,24	592,62		7,82
	01.7.06.05-0041	Ленты изоляционные хлопчатобумажные прорезиненные для электромонтажных и ремонтных работ, цвет черный, ширина 20 мм, толщина 0,35 мм	м	17,5	0	0			338,08		4,46
	01.7.15.07-0014	Дюбели распорные полипропиленовые	100 шт	4,08	0	0	5,87	0,96	5,64		0,00
	21.2.01.02-0141	Провод неизолированный для воздушных линий электропередачи М 4	т	0,00153	0	0	41,71	1,3	54,22		0,00
		Итого прямые затраты					948 687,13	1,17	1 109 963,94		0,00
5.1	421/пр_2020_п.75_пп.а	Вспомогательные ненормируемые материальные ресурсы									1 844,68
		ФОТ	%	2		2				0,3	38,11
	Пр/812-049.3-1	НР Электротехнические установки на других объектах	%	97		97					1 815,70
	Пр/774-049.3	СП Электротехнические установки на других объектах	%	51		51					1 761,23
		Всего по позиции									926,01
6	ГЭСНм08-02-399-01	Провод в коробах, сечением: до 6 мм2									4 568,03
		Объем=3139 / 100	100 м	31,39	1	31,39			20 763,77		

1	2	3	4	5	6	7	8	9	10	11	12
	Приказ от 08.08.2022 № 848/пр п.145 табл.3	Демонтаж оборудования, не пригодного для дальнейшего использования (предназначено в лом), без разборки и резки ОЗП=0,3; ЭМ=0,3 к расх.; ЗПМ=0,3; МАТ=0 к расх.; ТЗ=0,3; ТЗМ=0,3									
	1 ОТ(ЗТ)					26,55594					8 777,00
	1-100-38	Средний разряд работы 3,8	чел.-ч	2,82	0,3	26,55594			330,51		8 777,00
	2 ЭМ		чел.-ч			0,18834					206,76
	ОТм(ЗТм)										
	91.05.05-015	Краны на автомобильном ходу, грузоподъемность 16 т	маш.-ч	0,01	0,3	0,09417			1 602,98		74,61
	4-100-060	ОТм(Зтм) Средний разряд машинистов 6	чел.-ч	0,01	0,3	0,09417			454,14		150,95
	91.14.02-001	Автомобили бортовые, грузоподъемность до 5 т	маш.-ч	0,01	0,3	0,09417			592,62		42,77
	4-100-040	ОТм(Зтм) Средний разряд машинистов 4	чел.-ч	0,01	0,3	0,09417	477,92	1,24	338,08		55,81
	4 М										
	01.7.06.05-0041	Ленты изоляционные хлопчатобумажные прорезиненные для электромонтажных и ремонтных работ, цвет черный, ширина 20 мм, толщина 0,35 мм	м	13,33	0	0	5,87	0,96	5,64		31,84
	01.7.06.07-0002	Ленты монтажные из пластмассы для бандажирования проводов, скрепляются пластмассовыми кнопками, ширина 10 мм	10 м	0,5	0	0	37,71	1,59	59,96		0,00
	14.4.02.04-0142	Краска масляная МА-0115, мумия, сурик железный	кг	0,05	0	0	79,88	1,45	115,83		0,00
	Итого прямые затраты										0,00
6.1	421/пр_2020_п.75_пп.а	Вспомогательные ненормируемые материальные ресурсы	%	2		2					9 058,37
	ФОТ									0,3	175,54
	Пр/812-049.3-1	НР Электротехнические установки на других объектах	%	97		97					8 851,61
	Пр/774-049.3	СП Электротехнические установки на других объектах	%	51		51					8 586,08
	Всего по позиции										4 514,32
	Итоги по разделу 1 Демонтажные работы :										22 334,29
	Итого прямые затраты (справочно)								711,51		
	в том числе:										
	Оплата труда рабочих										48 127,12
	Эксплуатация машин										46 868,93
	Оплата труда машинистов (Отм)										235,74
	Материалы										85,06
	Монтажные работы										937,39
	в том числе:										113 517,41
	оплата труда										46 868,93
	эксплуатация машин и механизмов										235,74
	оплата труда машинистов (Отм)										85,06
	материалы										937,39
	накладные расходы										43 110,63
	сметная прибыль										22 279,66
	Итого ФОТ (справочно)										46 953,99
	Итого накладные расходы (справочно)										43 110,63
	Итого сметная прибыль (справочно)										22 279,66
	Итого по разделу 1 Демонтажные работы										113 517,41
	Справочно										
	затраты труда рабочих										
	затраты труда машинистов										
Раздел 2. Новый Раздел											
7	ГЭСНм10-08-002-02	Извещатель ПС автоматический: дымовой, фотоэлектрический, радиоизотопный, световой в нормальном исполнении	шт	392	1	139,1409					
	Объем=357+35					0,21474					
	1 ОТ(ЗТ)					392					
	1-100-40	Средний разряд работы 4,0	чел.-ч	1,68		658,56					222 645,96
	4 М		чел.-ч			658,56			338,08		222 645,96
											18 448,33

1	2	3	4	5	6	7	8	9	10	11	12
	01.3.05.17-0002	Канифоль сосновая	кг	0,0005		0,196	284,15	1,36	386,44		75,74
	01.7.03.04-0001	Электроэнергия	кВт-ч	0,0832		32,6144			6,54		213,30
	01.7.15.07-0012	Дюбели пластмассовые с шурупами, диаметр 12 мм, длина 70 мм, диаметр шурупа 8 мм, длина шурупа 70 мм	100 шт	0,025		9,8	978,09	1,3	1 271,52		12 460,90
	03.1.01.01-0002	Гипс строительный Г-3	т	0,00001		0,00392	4 338,27	1,24	5 379,45		21,09
	10.3.02.03-0012	Припои оловянно-свинцовые бессурьмянистые, марка ПОС40	кг	0,01		3,92	899,56	1,61	1 448,29		5 677,30
		Итого прямые затраты									241 094,29
7.1	421/пр_2020_п.75_пп.а	Вспомогательные ненормируемые материальные ресурсы	%	2		2					4 452,92
		ФОТ									222 645,96
	Пр/812-051.1-1	НР Прокладка и монтаж сетей связи	%	90		90					200 381,36
	Пр/774-051.1	СП Прокладка и монтаж сетей связи	%	46		46					102 417,14
		Всего по позиции									
8 О	ТЦ_61.0.00.00_66_667128999 1_19.09.2024_02	Извещатель пожарный дымовой ДИП-34А-03 адресно-аналоговый 711-608-757 (Болид) Цена=2517,12/1,2	шт	392	1	392			1 398,84		548 345,71
		Объем=357+35							2 097,60		822 259,20
		Цена=2517,12/1,2									
		Всего по позиции									
9	ГЭСНм10-08-002-01	Извещатель ПС автоматический: тепловой электро-контактный, магнитоконтактный в нормальном исполнении	шт	5	1	5					822 259,20
		Объем=2+3									
	1 ОТ(ЗТ)										
	1-100-40	Средний разряд работы 4,0	чел.-ч			4,2					
	4 М		чел.-ч	0,84		4,2					1 419,94
	01.3.05.17-0002	Канифоль сосновая	кг	0,0002		0,001			338,08		1 419,94
	01.7.03.04-0001	Электроэнергия	кВт-ч	0,0312		0,156	284,15	1,36	386,44		90,89
	01.7.15.07-0012	Дюбели пластмассовые с шурупами, диаметр 12 мм, длина 70 мм, диаметр шурупа 8 мм, длина шурупа 70 мм	100 шт	0,01		0,05	978,09	1,3	6,54		0,39
	03.1.01.01-0002	Гипс строительный Г-3	т	0,00001		0,00005	4 338,27	1,24	1 271,52		1,02
	10.3.02.03-0012	Припои оловянно-свинцовые бессурьмянистые, марка ПОС40	кг	0,002		0,01	899,56	1,61	5 379,45		63,58
	14.1.04.02-0002	Клей, марка 88-СА	кг	0,005		0,025	303,48	1,47	1 448,29		0,27
		Итого прямые затраты							446,12		14,48
9.1	421/пр_2020_п.75_пп.а	Вспомогательные ненормируемые материальные ресурсы	%	2		2					11,15
		ФОТ									1 510,83
	Пр/812-051.1-1	НР Прокладка и монтаж сетей связи	%	90		90					28,40
	Пр/774-051.1	СП Прокладка и монтаж сетей связи	%	46		46					1 419,94
		Всего по позиции									1 277,95
10 О	ТЦ_61.0.00.00_66_667128999 1_19.09.2024_02	Извещатель пожарный тепловой максимально-дифференциальный адресно аналоговый С2000-ИП-02-02 Цена=1788,00/1,2	шт	5	1	5			694,07		653,17
		Объем=2+3							1 490,00		3 470,35
		Цена=1788,00/1,2									7 450,00
		Всего по позиции									
11	ГЭСНм10-01-039-06	Реле, ключ, кнопка и др. с подготовкой места установки	шт	31	1	31					7 450,00
		Объем=28+3									
	1 ОТ(ЗТ)										
	1-100-30	Средний разряд работы 3,0	чел.-ч			62					
		Итого прямые затраты	чел.-ч	2		62					18 614,88
11.1	421/пр_2020_п.75_пп.а	Вспомогательные ненормируемые материальные ресурсы	%	2		2			300,24		18 614,88
		ФОТ									18 614,88
	Пр/812-051.1-1	НР Прокладка и монтаж сетей связи	%	90		90					372,30
	Пр/774-051.1	СП Прокладка и монтаж сетей связи	%	46		46					18 614,88
		Всего по позиции									16 753,39
											8 562,84
									1 429,14		44 303,41

1	2	3	4	5	6	7	8	9	10	11	12
12 О	ТЦ_61.0.00.00_66_667128999 1_19.09.2024_02	Извещатель пожарный ручной ИПР 513-3АМ исп. 01 адресный, с изолятором КЗ, для С2000-КДП 479-690-760 (Болид) Цена=1886,40/1,2	шт	31	1	31			1 572,00		48 732,00
		Объем=28+3									
		Цена=1886,40/1,2									
		Всего по позиции									48 732,00
13	ГЭСНм10-08-001-13	Устройства промежуточные на количество пучей: 1	шт	41	1	41					
	1	ОТ(ЗТ)	чел.-ч			49,2					17 626,88
	1-100-44	Средний разряд работы 4,4	чел.-ч	1,2		49,2			358,27		17 626,88
	4	М									2 196,15
	01.3.05.17-0002	Канифоль сосновая	кг	0,001		0,041	284,15	1,36	386,44		15,84
	01.7.03.04-0001	Электроэнергия	кВт-ч	0,0676		2,7716			6,54		18,13
	01.7.15.07-0012	Дюбели пластмассовые с шурупами, диаметр 12 мм, длина 70 мм, диаметр шурупа 8 мм, длина шурупа 70 мм	100 шт	0,03		1,23	978,09	1,3	1 271,52		1 563,97
	03.1.01.01-0002	Гипс строительный Г-3	т	0,00002		0,00082	4 338,27	1,24	5 379,45		4,41
	10.3.02.03-0012	Припои оловянно-свинцовые бессурьмянистые, марка ПОС40	кг	0,01		0,41	899,56	1,61	1 448,29		593,80
		Итого прямые затраты									19 823,03
13.1	421/пр_2020_п.75_пп.а	Вспомогательные ненормируемые материальные ресурсы	%	2		2					352,54
		ФОТ									17 626,88
	Пр/812-051.1-1	НР Прокладка и монтаж сетей связи	%	90		90					15 864,19
	Пр/774-051.1	СП Прокладка и монтаж сетей связи	%	46		46					8 108,36
		Всего по позиции									44 148,12
14 О	ТЦ_61.0.00.00_66_667128999 1_19.09.2024_02	Блоки разветвительно-изолирующие типа БРИЗ, для участка двухпроводной линии с коротким замыканием (Болид)	шт	41	1	41			1 076,78 972,50		39 872,50
		Цена=1167,00/1,2									
		Цена=1167,00/1,2									
		Всего по позиции									39 872,50
15	ГЭСНм10-04-066-05	Звонок	шт	192	1	192					
	1	ОТ(ЗТ)	чел.-ч			192					61 278,72
	1-100-35	Средний разряд работы 3,5	чел.-ч	1		192			319,16		61 278,72
	4	М									1 403,40
	01.7.06.05-0042	Ленты изоляционные из ПВХ для электромонтажных и ремонтных работ, цвет черный, ширина 19 мм, толщина 0,18 мм	м	0,42		80,64	2,27	1,59	3,61		291,11
	10.3.02.03-0012	Припои оловянно-свинцовые бессурьмянистые, марка ПОС40	кг	0,004		0,768	899,56	1,61	1 448,29		1 112,29
	Н 999-0005	*Масса*	*т*	*0,001*		*0,192*					
		Итого прямые затраты									62 682,12
15.1	421/пр_2020_п.75_пп.а	Вспомогательные ненормируемые материальные ресурсы	%	2		2					1 225,57
		ФОТ									61 278,72
	Пр/812-051.2-1	НР Монтаж радиотелевизионного и электронного оборудования	%	95		95					58 214,78
	Пр/774-051.2	СП Монтаж радиотелевизионного и электронного оборудования	%	53		53					32 477,72
		Всего по позиции									154 600,19
16 О	ТЦ_61.0.00.00_66_667128999 1_19.09.2024_02	Оповещатель речевой с записной фразой о пожарной тревоге, ОПР-С103.1 (Болид) Цена=11151,28/1,2	шт	192	1	192			805,21 959,40		184 204,80
		Цена=1151,28/1,2									
		Всего по позиции									184 204,80
17	ГЭСНм08-03-593-10	Световые настенные указатели	100 шт	0,33	1	0,33					
		Объем=33 / 100									
	1	ОТ(ЗТ)	чел.-ч			25,9248					9 026,24
	1-100-42	Средний разряд работы 4,2	чел.-ч	78,56		25,9248			348,17		9 026,24
	2	ЭМ									144,91
		ОТм(ЗТм)	чел.-ч			0,132					52,28
	91.05.05-015	Краны на автомобильном ходу, грузоподъемность 16 т	маш.-ч	0,2		0,066			1 602,98		105,80
	4-100-060	ОТм(Зтм) Средний разряд машинистов 6	чел.-ч	0,2		0,066			454,14		29,97

1	2	3	4	5	6	7	8	9	10	11	12
	91.14.02-001	Автомобили бортовые, грузоподъемность до 5 т	маш.-ч	0,2		0,066	477,92	1,24	592,62		39,11
	4-100-040	ОТм(Зтм) Средний разряд машинистов 4	чел.-ч	0,2		0,066			338,08		22,31
	4 М										665,99
	01.7.06.05-0041	Ленты изоляционные хлопчатобумажные прорезиненные для электромонтажных и ремонтных работ, цвет черный, ширина 20 мм, толщина 0,35 мм	м	17,5		5,775	5,87	0,96	5,64		32,57
	01.7.15.07-0014	Дюбели распорные полипропиленовые	100 шт	4,08		1,3464	41,71	1,3	54,22		73,00
	21.2.01.02-0141	Провод неизолированный для воздушных линий электропередачи М 4	т	0,00153		0,0005049	948 687,13	1,17	1 109 963,94		560,42
		Итого прямые затраты									9 889,42
17.1	421/пр_2020_п.75_пп.а	Вспомогательные ненормируемые материальные ресурсы	%	2		2					180,52
		ФОТ									9 078,52
	Пр/812-049.3-1	НР Электротехнические установки на других объектах	%	97		97					8 806,16
	Пр/774-049.3	СП Электротехнические установки на других объектах	%	51		51					4 630,05
		Всего по позиции									23 506,15
18 О	ТЦ_61.0.00.00_66_6671289991_19.09.2024_02	Оповещатель световой LUIS+L-12"Выход" плоское табло, корпус на защелке, возможность смены надписи, 9-13.8 В 26мА, 304x103x19 Цена=504,00/1,2	шт	33	1	33			71 230,76		13 860,00
		Цена=504,00/1,2							420,00		
		Всего по позиции									13 860,00
19	ГЭСНм11-04-028-01	Включение в аппаратуру разъемов штепсельных, количество контактов в разъеме: до 14 шт. Объем=37+6	шт	43	1	43					
	1 ОТ(ЗТ)		чел.-ч			9,46					3 126,62
	1-100-38	Средний разряд работы 3,8	чел.-ч	0,22		9,46			330,51		3 126,62
		Итого прямые затраты									3 126,62
19.1	421/пр_2020_п.75_пп.а	Вспомогательные ненормируемые материальные ресурсы	%	2		2					62,53
		ФОТ									3 126,62
	Пр/812-053.0-1	НР Приборы, средства автоматизации и вычислительной техники	%	90		90					2 813,96
	Пр/774-053.0	СП Приборы, средства автоматизации и вычислительной техники	%	46		46					1 438,25
		Всего по позиции									7 441,36
20 О	ТЦ_61.0.00.00_66_6671289991_19.09.2024_02	Модуль подключения нагрузки МПН 408-120-194 (Болид) Цена=169,92/1,2	шт	43	1	43			173,05		6 088,80
		Объем=37+6							141,60		
		Цена=169,92/1,2									
		Всего по позиции									6 088,80
21 О	ТЦ_61.0.00.00_66_6671289991_19.09.2024_02	Модуль контроля линии Рупор-300-МК адресный, для Рупор-300 1-185-890-594 Цена=2891,52/1,2	шт	6	1	6			2 409,60		14 457,60
		Цена=2891,52/1,2									
		Всего по позиции									14 457,60
22	ГЭСНм08-02-412-01	Затягивание провода в проложенные трубы и металлические рукава первого одножильного или многожильного в общей оплетке, суммарное сечение: до 2,5 мм2	100 м	2,25	1	2,25					
		Объем=(38+187) / 100									
	1 ОТ(ЗТ)		чел.-ч			10,1025					3 338,98
	1-100-38	Средний разряд работы 3,8	чел.-ч	4,49		10,1025			330,51		3 338,98
	2 ЭМ										49,40
		ОТм(ЗТм)	чел.-ч			0,045					17,83
	91.05.05-015	Краны на автомобильном ходу, грузоподъемность 16 т	маш.-ч	0,01		0,0225			1 602,98		36,07
	4-100-060	ОТм(Зтм) Средний разряд машинистов 6	чел.-ч	0,01		0,0225			454,14		10,22
	91.14.02-001	Автомобили бортовые, грузоподъемность до 5 т	маш.-ч	0,01		0,0225	477,92	1,24	592,62		13,33
	4-100-040	ОТм(Зтм) Средний разряд машинистов 4	чел.-ч	0,01		0,0225			338,08		7,61
	4 М										355,02

1	2	3	4	5	6	7	8	9	10	11	12
	01.7.06.05-0041	Ленты изоляционные хлопчатобумажные прорезиненные для электромонтажных и ремонтных работ, цвет черный, ширина 20 мм, толщина 0,35 мм	м	13,33		29,9925	5,87	0,96	5,64		169,16
	01.7.07.20-0002	Тальк молотый, сорт I	т	0,00043		0,0009675	43 821,53	1,31	57 406,20		55,54
	14.4.02.04-0142	Краска масляная МА-0115, мумия, сурик железный	кг	0,02		0,045	79,88	1,45	115,83		5,21
	20.2.01.05-0001	Гильзы кабельные медные 2,5 мм	100 шт	0,05		0,1125	412,93	1,24	512,03		57,60
	20.2.02.01-0011	Втулки полипропиленовые, диаметр 17 мм	1000 шт	0,0122		0,02745	1 481,45	1,66	2 459,21		67,51
		Итого прямые затраты									3 761,23
22.1	421/пр_2020_п.75_пп.а	Вспомогательные ненормируемые материальные ресурсы	%	2		2					68,78
		ФОТ									3 356,81
	Пр/812-049.3-1	НР Электротехнические установки на других объектах	%	97		97					3 256,11
	Пр/774-049.3	СП Электротехнические установки на других объектах	%	51		51					1 711,97
		Всего по позиции									8 798,09
23	ГЭСНм08-02-409-09	Труба гофрированная ПВХ для защиты проводов и кабелей по установленным конструкциям, по стенам, колоннам, потолкам, основанию пола	100 м	0,38	1	0,38			3 909,37		
		Объем=38 / 100									
		1 ОТ(ЗТ)									
	1-100-36	Средний разряд работы 3,6	чел.-ч			5,776					1 865,30
		4 М	чел.-ч	15,2		5,776			322,94		1 865,30
	01.7.03.04-0001	Электроэнергия	кВт-ч	5,3376		2,028288					58,52
	01.7.15.07-0152	Дюбели пластмассовые с шурупами, диаметр 6 мм, длина 35 мм, диаметр шурупа 3,5 мм, длина шурупа 50 мм	100 шт	1,75		0,665	52,34	1,3	6,54		13,27
		Итого прямые затраты							68,04		45,25
23.1	421/пр_2020_п.75_пп.а	Вспомогательные ненормируемые материальные ресурсы	%	2		2					1 923,82
		ФОТ									37,31
	Пр/812-049.3-1	НР Электротехнические установки на других объектах	%	97		97					1 865,30
	Пр/774-049.3	СП Электротехнические установки на других объектах	%	51		51					1 809,34
		Всего по позиции									951,30
24	ФСБЦ-24.3.01.02-0011	Трубы гибкие гофрированные, легкие, из самозатухающего ПВХ, номинальный диаметр 16 мм	м	38	1	38	8,68	0,96	12 425,71		4 721,77
		Всего по позиции							8,33		316,54
25	ГЭСНм08-02-409-01	Труба винипластовая по установленным конструкциям, по стенам и колоннам с креплением скобами, диаметр: до 25 мм	100 м	1,87	1	1,87					316,54
		Объем=187 / 100									
		1 ОТ(ЗТ)									
	1-100-38	Средний разряд работы 3,8	чел.-ч			35,6048					11 767,74
		2 ЭМ	чел.-ч	19,04		35,6048			330,51		11 767,74
		ОТм(ЗТм)									493,93
	91.05.05-015	Краны на автомобильном ходу, грузоподъемность 16 т	чел.-ч			0,3366					133,33
	4-100-060	ОТм(Зтм) Средний разряд машинистов 6	маш.-ч	0,09		0,1683			1 602,98		269,78
	91.14.02-001	Автомобили бортовые, грузоподъемность до 5 т	чел.-ч	0,09		0,1683			454,14		76,43
	4-100-040	ОТм(Зтм) Средний разряд машинистов 4	маш.-ч	0,09		0,1683	477,92	1,24	592,62		99,74
	91.17.04-233	Аппараты сварочные для ручной дуговой сварки, сварочный ток до 350 А	чел.-ч	0,09		0,1683			338,08		56,90
		4 М	маш.-ч	2,16		4,0392			30,80		124,41
	01.7.03.04-0001	Электроэнергия	кВт-ч	0,6192		1,157904			6,54		7,57
	01.7.11.07-0227	Электроды сварочные для сварки низколегированных и углеродистых сталей УОНИ 13/45, Э42А, диаметр 4-5 мм	кг	0,96		1,7952			155,63		279,39
	14.1.02.01-0002	Клей, марка БМК-5к	кг	0,2		0,374	160,07	1,47	235,30		88,00
		Итого прямые затраты									12 769,96
25.1	421/пр_2020_п.75_пп.а	Вспомогательные ненормируемые материальные ресурсы	%	2		2					235,35
		ФОТ									11 901,07
	Пр/812-049.3-1	НР Электротехнические установки на других объектах	%	97		97					11 544,04

1	2	3	4	5	6	7	8	9	10	11	12
	Пр/774-049.3	СП Электротехнические установки на других объектах	%	51		51					6 069,55
		Всего по позиции									30 618,90
26	ФСБЦ-24.3.04.01-0014	Трубы винипластовые, номинальный внутренний диаметр 16 мм	м	187	1	187	50,27	1,08	54,29		10 152,23
		Всего по позиции									10 152,23
27	ФСБЦ-20.2.08.07-0044	Скобы оцинкованные анодированные двухлапковые для крепления кабелей, проводов, труб к различным основаниям, диаметр 16-17 мм	100 шт	0,77	1	0,77	112,80	1,14	128,59		99,01
		Объем=77 / 100									
		Всего по позиции									99,01
28	ГЭСНм08-02-390-01	Короба пластмассовые: шириной до 40 мм	100 м	26,65	1	26,65					
		Объем=(528+2137) / 100									
	1	ОТ(ЗТ)	чел.-ч			434,1285					145 129,16
	1-100-39	Средний разряд работы 3,9	чел.-ч	16,29		434,1285			334,30		145 129,16
	2	ЭМ									14,82
		ОТм(ЗТм)	чел.-ч			0,2665					80,01
	91.06.06-048	Подъемники одномачтовые, грузоподъемность до 500 кг, высота подъема 45 м	маш.-ч	0,01		0,2665	37,32	1,49	55,61		14,82
	4-100-030	ОТм(Зтм) Средний разряд машинистов 3	чел.-ч	0,01		0,2665			300,24		80,01
	4	М									6 390,04
	01.7.03.04-0001	Электроэнергия	кВт-ч	6,5664		174,99456			6,54		1 144,46
	01.7.15.07-0022	Дюбели полиэтиленовые распорные, диаметр 6 мм, длина 40 мм	1000 шт	0,2		5,33	261,09	1,3	339,42		1 809,11
	01.7.15.14-0165	Шурупы самонарезающие стальные с полукруглой головкой и прямым шлицем, остроконечные, диаметр 4 мм, длина 40 мм	т	0,001		0,02665	99 190,96	1,3	128 948,25		3 436,47
		Итого прямые затраты									151 614,03
28.1	421/пр_2020_п.75_пп.а	Вспомогательные ненормируемые материальные ресурсы	%	2		2					2 902,58
		ФОТ									145 209,17
	Пр/812-049.3-1	НР Электротехнические установки на других объектах	%	97		97					140 852,89
	Пр/774-049.3	СП Электротехнические установки на других объектах	%	51		51					74 056,68
		Всего по позиции									369 426,18
29	ФСБЦ-20.2.05.04-0028	Кабель-канал (короб), размеры 40х25 мм	м	528	1	528	38,63	1,66	64,13		33 860,64
		Всего по позиции									33 860,64
30	ФСБЦ-20.2.05.04-0025	Кабель-канал (короб), размеры 25х16 мм	м	2137	1	2137	21,17	1,66	35,14		75 094,18
		Всего по позиции									75 094,18
31	ГЭСНм08-02-399-01	Провод в коробах, сечением: до 6 мм2	100 м	46,8	1	46,8					
		Объем=4680 / 100									
	1	ОТ(ЗТ)	чел.-ч			131,976					43 619,39
	1-100-38	Средний разряд работы 3,8	чел.-ч	2,82		131,976			330,51		43 619,39
	2	ЭМ									1 027,54
		ОТм(ЗТм)	чел.-ч			0,936					370,76
	91.05.05-015	Краны на автомобильном ходу, грузоподъемность 16 т	маш.-ч	0,01		0,468			1 602,98		750,19
	4-100-060	ОТм(Зтм) Средний разряд машинистов 6	чел.-ч	0,01		0,468			454,14		212,54
	91.14.02-001	Автомобили бортовые, грузоподъемность до 5 т	маш.-ч	0,01		0,468	477,92	1,24	592,62		277,35
	4-100-040	ОТм(Зтм) Средний разряд машинистов 4	чел.-ч	0,01		0,468			338,08		158,22
	4	М									5 192,58
	01.7.06.05-0041	Ленты изоляционные хлопчатобумажные прорезиненные для электромонтажных и ремонтных работ, цвет черный, ширина 20 мм, толщина 0,35 мм	м	13,33		623,844	5,87	0,96	5,64		3 518,48
	01.7.06.07-0002	Ленты монтажные из пластмассы для бандажирования проводов, скрепляются пластмассовыми кнопками, ширина 10 мм	10 м	0,5		23,4	37,71	1,59	59,98		1 403,06
	14.4.02.04-0142	Краска масляная МА-0115, мумия, сурик железный	кг	0,05		2,34	79,88	1,45	115,83		271,04
		Итого прямые затраты									50 210,27
31.1	421/пр_2020_п.75_пп.а	Вспомогательные ненормируемые материальные ресурсы	%	2		2					872,39

1	2	3	4	5	6	7	8	9	10	11	12
		ФОТ									
	Пр/812-049.3-1	НР Электротехнические установки на других объектах	%	97		97					43 990,15
	Пр/774-049.3	СП Электротехнические установки на других объектах	%	51		51					42 670,45
		Всего по позиции									22 434,98
32	ФСБЦ-21.1.08.01-0157	Кабель парной скрутки КПСЭСнг-FRLS 1х2х0,75	1000 м	4,7736	1	4,7736	39 131,19	1,12	2 482,65		116 188,09
		Объем=(4680*1,02) / 1000									
		Всего по позиции									209 212,23
33	ГЭСНм10-06-037-12	Коробка оконечная	100 шт	0,37	1	0,37			43 826,93		
		Объем=37 / 100									209 212,23
		1 ОТ(ЗТ)									
	1-100-33	Средний разряд работы 3,3	чел.-ч			8,88					
		4 М	чел.-ч	24		8,88					2 766,92
	01.7.15.07-0014	Дюбели распорные полипропиленовые	100 шт	2		0,74			311,59		2 766,92
	08.3.07.01-0060	Прокат стальной горячекатаный полосовой, марки стали Ст3сп, Ст3пс, размеры 100х10 мм	т	0,008		0,00222	41,71	1,3	54,22		226,08
	14.4.04.12-0008	Эмаль ЭП-140	т	0,0002		0,000074	75 646,56	0,92	69 594,84		40,12
Н	999-0005	Масса	т	0,03		0,0111	254 539,74	1,67	425 081,37		154,50
		Итого прямые затраты									31,46
33.1	421/пр_2020_п.75_пп.а	Вспомогательные ненормируемые материальные ресурсы	%	2		2					2 993,00
		ФОТ									55,34
	Пр/812-051.1-1	НР Прокладка и монтаж сетей связи	%	90		90					2 766,92
	Пр/774-051.1	СП Прокладка и монтаж сетей связи	%	46		46					2 490,23
		Всего по позиции									1 272,78
34	ФСБЦ-20.5.02.05-0004	Коробка протяжная У-994 У2	шт	37	1	37			18 409,05		6 811,35
		Всего по позиции									3 384,02
35	ФСБЦ-14.5.01.05-0013	Герметик пенополиуретановый (пена монтажная) противопожарный для мест с повышенными требованиями пожарной безопасности, объем 880 мл	шт	7	1	7	478,28	1,18	564,37		3 384,02
		Всего по позиции									3 950,59
		Итоги по разделу 2 Новый Раздел :									
		Итого прямые затраты (справочно)									3 950,59
		в том числе:									
		Оплата труда рабочих									926 927,47
		Эксплуатация машин									
		Оплата труда машинистов (Отм)									542 226,73
		Материалы									1 730,60
		Монтажные работы									654,21
		в том числе:									382 315,93
		оплата труда									1 698 447,11
		эксплуатация машин и механизмов									
		оплата труда машинистов (Отм)									542 226,73
		материалы									1 730,60
		накладные расходы									654,21
		сметная прибыль									382 315,93
		Оборудование									508 734,85
		Инженерное оборудование									264 784,79
		Итого ФОТ (справочно)									1 138 924,90
		Итого накладные расходы (справочно)									1 138 924,90
		Итого сметная прибыль (справочно)									542 880,94
		Итого по разделу 2 Новый Раздел									508 734,85
		Справочно									264 784,79
											2 835 372,01

1	2	3	4	5	6	7	8	9	10	11	12
		затраты труда рабочих				1627,8126					
		затраты труда машинистов				1,7161					
		Итоги по смете:									
		Всего прямые затраты (справочно)									975 054,59
		в том числе:									
		Оплата труда рабочих									589 095,66
		Эксплуатация машин									1 966,34
		Оплата труда машинистов (Отм)									739,27
		Материалы									383 253,32
		Монтажные работы									1 811 964,52
		в том числе:									
		оплата труда									589 095,66
		эксплуатация машин и механизмов									1 966,34
		оплата труда машинистов (Отм)									739,27
		материалы									383 253,32
		накладные расходы									549 845,48
		сметная прибыль									287 064,45
		Оборудование									1 136 924,90
		Инженерное оборудование									1 136 924,90
		Всего									2 948 889,42
		Всего ФОТ (справочно)									589 834,93
		Всего накладные расходы (справочно)									549 845,48
		Всего сметная прибыль (справочно)									287 064,45
		Непредвиденные затраты 2%									58 977,79
		Всего									3 007 867,21
		НДС 20%									601 573,44
		ВСЕГО по смете									3 609 440,65
		Справочно									
		затраты труда рабочих				1766,9535					
		затраты труда машинистов				1,93084					

Составил: МБУ „ОМОС" А.Н. Грасмов

[должность, подпись (инициалы, фамилия)]

Проверил:

[должность, подпись (инициалы, фамилия)]

1. Зарегистрирован Министерством юстиции Российской Федерации 10 сентября 2019 г., регистрационный № 55869), с изменениями, внесенными приказом Министерства строительства и жилищно-коммунального хозяйства Российской Федерации от 20 февраля 2021 г. № 79/пр (зарегистрирован Министерством юстиции Российской Федерации 9 августа 2021 г., регистрационный № 64577)

[2] Под прочими затратами понимаются затраты, учитываемые в соответствии с пунктом 184 Методики.

[3] Под прочими работами понимаются затраты, учитываемые в соответствии с пунктами 122-128 Методики.

ПРОВЕРЕНО
МКУ «СЗСР»
Расценки соответствуют
ТСНБ
«16» 10 2024.
СДО

ГОСУДАРСТВЕННАЯ ИНФОРМАЦИОННАЯ СИСТЕМА
ЕДИНЫЙ ГОСУДАРСТВЕННЫЙ РЕЕСТР ЗАКЛЮЧЕНИЙ
ЭКСПЕРТИЗЫ ПРОЕКТНОЙ ДОКУМЕНТАЦИИ ОБЪЕКТОВ КАПИТАЛЬНОГО СТРОИТЕЛЬСТВА

Номер заключения экспертизы / Номер раздела Реестра

74-1-1-2-061104-2022

Дата присвоения номера: 25.08.2022 13:52:52

Дата утверждения заключения экспертизы 25.08.2022

Скачать заключение экспертизы

ОБЛАСТНОЕ ГОСУДАРСТВЕННОЕ АВТОНОМНОЕ УЧРЕЖДЕНИЕ "УПРАВЛЕНИЕ ГОСУДАРСТВЕННОЙ ЭКСПЕРТИЗЫ ПРОЕКТНОЙ ДОКУМЕНТАЦИИ, ПРОЕКТОВ ДОКУМЕНТОВ ТЕРРИТОРИАЛЬНОГО ПЛАНИРОВАНИЯ И ИНЖЕНЕРНЫХ ИЗЫСКАНИЙ ЧЕЛЯБИНСКОЙ ОБЛАСТИ (ГОСЭКСПЕРТИЗА ЧЕЛЯБИНСКОЙ ОБЛАСТИ)"

"УТВЕРЖДАЮ"
Заместитель начальника учреждения по вопросам экспертной работы
Громов Денис Анатольевич

Положительное заключение государственной экспертизы

Наименование объекта экспертизы:

Капитальный ремонт сетей автоматической пожарной сигнализации и системы оповещения и управления эвакуацией людей в здании общежития по адресу: г. Снежинск, ул. Победы, д. 4

Вид работ:

Капитальный ремонт

Объект экспертизы:

проектная документация

Предмет экспертизы:

проверка достоверности определения сметной стоимости

I. Общие положения и сведения о заключении экспертизы

1.1. Сведения об организации по проведению экспертизы

Наименование: ОБЛАСТНОЕ ГОСУДАРСТВЕННОЕ АВТОНОМНОЕ УЧРЕЖДЕНИЕ "УПРАВЛЕНИЕ ГОСУДАРСТВЕННОЙ ЭКСПЕРТИЗЫ ПРОЕКТНОЙ ДОКУМЕНТАЦИИ, ПРОЕКТОВ ДОКУМЕНТОВ ТЕРРИТОРИАЛЬНОГО ПЛАНИРОВАНИЯ И ИНЖЕНЕРНЫХ ИЗЫСКАНИЙ ЧЕЛЯБИНСКОЙ ОБЛАСТИ (ГОСЭКСПЕРТИЗА ЧЕЛЯБИНСКОЙ ОБЛАСТИ)"
ОГРН: 1077453000855
ИНН: 7453172258
КПП: 745101001
Адрес электронной почты: info@ge74.ru
Место нахождения и адрес: Челябинская область, ГОРОД ЧЕЛЯБИНСК, УЛИЦА ЦВИЛЛИНГА, ДОМ 46, ОФИС 600

1.2. Сведения о заявителе

Наименование: ОБЩЕСТВО С ОГРАНИЧЕННОЙ ОТВЕТСТВЕННОСТЬЮ "УРАЛСПЕЦПРОЕКТ"
ОГРН: 1167456104265
ИНН: 7460028537
КПП: 745101001
Адрес электронной почты: ursproekt@yandex.ru
Место нахождения и адрес: Челябинская область, Г.О. ЧЕЛЯБИНСКИЙ, ВН.Р-Н СОВЕТСКИЙ, Г ЧЕЛЯБИНСК, УЛ ДОВАТОРА, Д. 30Д, НЕЖИЛОЕ ПОМЕЩЕНИЕ 2

1.3. Основания для проведения экспертизы

1. Заявление о проведении государственной экспертизы в части проверки достоверности определения сметной стоимости от 22.06.2022 № 01152-22/Г74-0017634, ОБЩЕСТВО С ОГРАНИЧЕННОЙ ОТВЕТСТВЕННОСТЬЮ "УРАЛСПЕЦПРОЕКТ"

2. Контракт на оказание возмездных услуг по проведению государственной экспертизы проектной документации на предмет проверки достоверности определения сметной стоимости от 20.07.2022 № 0918-990, ОГАУ «Госэкспертиза Челябинской области»

1.4. Сведения о составе документов, представленных для проведения экспертизы

1. Доверенность от 16.05.2022 № б/н, МУНИЦИПАЛЬНОЕ БЮДЖЕТНОЕ УЧРЕЖДЕНИЕ "ОБЪЕДИНЕНИЕ МУНИЦИПАЛЬНЫХ ОБЩЕЖИТИЙ ГОРОДА СНЕЖИНСКА"

2. Задание на разработку проектной документации "Капитальный ремонт сетей автоматической пожарной сигнализации и системы оповещения и управления эвакуацией людей в здании общежития по адресу: г. Снежинск, ул. Победы, д. 4" от 16.05.2022 № б/н, МУНИЦИПАЛЬНОЕ БЮДЖЕТНОЕ УЧРЕЖДЕНИЕ "ОБЪЕДИНЕНИЕ МУНИЦИПАЛЬНЫХ ОБЩЕЖИТИЙ ГОРОДА СНЕЖИНСКА"

3. Выписка из реестра членов саморегулируемой организации от 06.06.2022 № П05-1550, СПО Южного Урала

4. Ведомость объемов работ по объекту: Капитальный ремонт сетей автоматической пожарной сигнализации и системы оповещения и управления эвакуацией людей в здании общежития по адресу: г. Снежинск, ул. Победы, д. 4 от 16.05.2022 № б/н, ОБЩЕСТВО С ОГРАНИЧЕННОЙ ОТВЕТСТВЕННОСТЬЮ "УРАЛСПЕЦПРОЕКТ"

5. Акт осмотра объекта: "Капитальный ремонт сетей автоматической пожарной сигнализации и системы оповещения и управления эвакуацией людей в здании общежития по адресу: г. Снежинск, ул. Победы, д. 4" от 16.05.2022 № б/н, МУНИЦИПАЛЬНОЕ БЮДЖЕТНОЕ УЧРЕЖДЕНИЕ "ОБЪЕДИНЕНИЕ МУНИЦИПАЛЬНЫХ ОБЩЕЖИТИЙ ГОРОДА СНЕЖИНСКА"

6. Письмо о согласовании проектных решений (объемов работ) от 10.06.2022 № 254, МУНИЦИПАЛЬНОЕ БЮДЖЕТНОЕ УЧРЕЖДЕНИЕ "ОБЪЕДИНЕНИЕ МУНИЦИПАЛЬНЫХ ОБЩЕЖИТИЙ ГОРОДА СНЕЖИНСКА"

7. Технический паспорт на жилой дом (дома) и земельный участок от 18.08.2005 № б/н, Федеральное агентство кадастра объектов недвижимости ФГУП "Ростехинвентаризация" Челябинский филиал, Снежинское отделение

8. Накладная от 16.05.2022 № 32, ОБЩЕСТВО С ОГРАНИЧЕННОЙ ОТВЕТСТВЕННОСТЬЮ "УРАЛСПЕЦПРОЕКТ"

9. Проектная документация (1 документ(ов) - 8 файл(ов))

II. Сведения, содержащиеся в документах, представленных для проведения экспертизы проектной документации

2.1. Сведения об объекте капитального строительства, применительно к которому подготовлена проектная документация

2.1.1. Сведения о наименовании объекта капитального строительства, его почтовый (строительный) адрес или местоположение

Наименование объекта капитального строительства: Капитальный ремонт сетей автоматической пожарной сигнализации и системы оповещения и управления эвакуацией людей в здании общежития по адресу: г. Снежинск, ул. Победы, д. 4

Почтовый (строительный) адрес (местоположение) объекта капитального строительства:

Россия, Челябинская область, Город Снежинск, Улица Победы, д. 4.

2.1.2. Сведения о функциональном назначении объекта капитального строительства

Функциональное назначение по классификатору объектов капитального строительства по их назначению и функционально-технологическим особенностям (для целей архитектурно-строительного проектирования и ведения единого государственного реестра заключений экспертизы проектной документации объектов капитального строительства), утвержденного приказом Минстроя России от 10.07.2020 №374/пр: 19.7.2.2

2.1.3. Сведения о технико-экономических показателях объекта капитального строительства

Наименование технико-экономического показателя	Единица измерения	Значение
Общая площадь	квадратный метр	7733,3
Этажность	этаж	5
Строительный объем	кубический метр	34737

2.2. Сведения о зданиях (сооружениях), входящих в состав сложного объекта, применительно к которому подготовлена проектная документация

Проектная документация не предусматривает строительство, реконструкцию, капитальный ремонт сложного объекта.

2.3. Сведения об источнике (источниках) и размере финансирования строительства, реконструкции, капитального ремонта, сноса объекта капитального строительства

Источник финансирования	Наименование уровня бюджета/ Сведения о юридическом лице (владельце средств)	Доля финансирования, %
Бюджетные средства	Местный бюджет	100.0

2.4. Сведения о природных и техногенных условиях территории, на которой планируется осуществлять строительство, реконструкцию, капитальный ремонт объекта капитального строительства

Не требуется

2.5. Сведения об индивидуальных предпринимателях и (или) юридических лицах, подготовивших проектную документацию

Наименование: ОБЩЕСТВО С ОГРАНИЧЕННОЙ ОТВЕТСТВЕННОСТЬЮ "УРАЛСПЕЦПРОЕКТ"
ОГРН: 1167456104265
ИНН: 7460028537
КПП: 745101001
Место нахождения и адрес: Челябинская область, Г.О. ЧЕЛЯБИНСКИЙ, ВН.Р-Н СОВЕТСКИЙ, Г ЧЕЛЯБИНСК, УЛ ДОВАТОРА, Д. 30Д, НЕЖИЛОЕ ПОМЕЩЕНИЕ 2

2.6. Сведения о задании застройщика (технического заказчика) на разработку проектной документации

1. Задание на разработку проектной документации "Капитальный ремонт сетей автоматической пожарной сигнализации и системы оповещения и управления эвакуацией людей в здании общежития по адресу: г. Снежинск, ул. Победы, д. 4" от 16.05.2022 № б/н, МУНИЦИПАЛЬНОЕ БЮДЖЕТНОЕ УЧРЕЖДЕНИЕ "ОБЪЕДИНЕНИЕ МУНИЦИПАЛЬНЫХ ОБЩЕЖИТИЙ ГОРОДА СНЕЖИНСКА"

2.7. Кадастровый номер земельного участка (земельных участков), в пределах которого

(которых) расположен или планируется расположение объекта капитального строительства, не являющегося линейным объектом

74:40:0101015:0006

2.8. Сведения о застройщике (техническом заказчике), обеспечившем подготовку проектной документации

Застройщик:

Наименование: МУНИЦИПАЛЬНОЕ БЮДЖЕТНОЕ УЧРЕЖДЕНИЕ "ОБЪЕДИНЕНИЕ МУНИЦИПАЛЬНЫХ ОБЩЕЖИТИЙ ГОРОДА СНЕЖИНСКА"
ОГРН: 1027401355101
ИНН: 7423012401
КПП: 745901001
Адрес электронной почты: mu_omos@mail.ru
Место нахождения и адрес: Челябинская область, ГОРОД СНЕЖИНСК, УЛИЦА СВЕРДЛОВА, 23

III. Описание рассмотренной документации (материалов)

3.1. Описание технической части проектной документации

3.1.1. Состав проектной документации (с учетом изменений, внесенных в ходе проведения экспертизы)

№ п/п	Имя файла	Формат (тип) файла	Контрольная сумма	Примечание
Смета на строительство объектов капитального строительства				
1	Раздел ПД №11 - ЛСР gge - УЛ.pdf	pdf	d04e357d	«Смета на строительство объектов капитального строительства»
	Раздел ПД №11 - ЛСР gge - УЛ.pdf.sig	*sig*	*63a5c3b3*	
	Раздел ПД №11 - ПЗ.docx	docx	fc6a4921	
	Раздел ПД №11 - ПЗ.docx.sig	*sig*	*fcd74589*	
	Раздел ПД №11 - ССР - УЛ.pdf	pdf	8895e284	
	Раздел ПД №11 - ССР - УЛ.pdf.sig	*sig*	*31395e9e*	
	Конъюнктурный анализ Победа_ 4.pdf	pdf	47572be0	
	Конъюнктурный анализ Победа_ 4.pdf.sig	*sig*	*26667bfb*	
	Раздел ПД №11-ССР.xlsx	xlsx	262183ae	
	Раздел ПД №11-ССР.xlsx.sig	*sig*	*cc654be5*	
	Раздел ПД №11 - ИДС.pdf	pdf	f4ecf244	
	Раздел ПД №11 - ИДС.pdf.sig	*sig*	*788fbdae*	
	Раздел ПД №11 - ПЗ - УЛ.pdf	pdf	bb355d44	
	Раздел ПД №11 - ПЗ - УЛ.pdf.sig	*sig*	*322073f9*	
	Раздел ПД №11-ЛСР.gge	gge	d3b99c50	
	Раздел ПД №11-ЛСР.gge.sig	*sig*	*619d9a66*	

3.2. Описание сметы на строительство (реконструкцию, капитальный ремонт, снос) объектов капитального строительства, проведение работ по сохранению объектов культурного наследия (памятников истории и культуры) народов Российской Федерации

3.2.1. Сведения о сметной стоимости строительства, реконструкции, капитального ремонта, сноса объекта капитального строительства, работ по сохранению объектов культурного наследия (памятников истории и культуры) народов Российской Федерации на дату представления сметной документации для проведения проверки достоверности определения сметной стоимости и на дату утверждения заключения экспертизы

Структура затрат	Сметная стоимость, тыс. рублей		
	на дату представления сметной документации	на дату утверждения заключения экспертизы	изменение(+/-)
В базисном уровне цен, тыс. рублей			

Всего	469.19 *	446.03 ***	-23.16
в том числе:			
- строительно-монтажные работы	142.70	144.56	1.86
- оборудование	326.49	301.47	-25.02
- прочие затраты,	0.00	0.00	0.00
в том числе проектно-изыскательские работы	0.00	0.00	0.00
Возвратные суммы	Отсутствует	Отсутствует	Отсутствует
В текущем уровне цен, тыс. рублей (с НДС)			
Всего	5154.47 **	4797.41 ****	-357.06
в том числе:			
- строительно-монтажные работы (без НДС)	2676.01	2502.56	-173.45
- оборудование (без НДС)	1619.38	1495.28	-124.10
- прочие затраты (без НДС),	0.00	0.00	0.00
в том числе проектно-изыскательские работы	0.00	0.00	0.00
- налог на добавленную стоимость	859.08	799.57	-59.51
Возвратные суммы	Отсутствует	Отсутствует	Отсутствует

* (в базисном уровне цен 2001 г. – на 01.01.2000 г.)

** (в текущем уровне цен на I квартал 2022г. с учетом НДС)

*** (в базисном уровне цен 2001 г. – на 01.01.2000 г.)

**** (в текущем уровне цен на I квартал 2022г. с учетом НДС)

3.2.2. Информация об использованных сметных нормативах

Сметная стоимость определена в соответствии с Методикой определения сметной стоимости строительства, реконструкции, капитального ремонта, сноса объектов капитального строительства, работ по сохранению объектов культурного наследия (памятников истории и культуры) народов Российской Федерации на территории Российской Федерации» (Приказ Министерства строительства и жилищно-коммунального хозяйства Российской Федерации от 04.08.2020г. № 421/пр) , и по новой редакции сметно-нормативной базы ФСНБ-2001 (редакции 2020), утвержденной Приказам Минстроя от 26.12.2019 № 876/пр, введенной в действие с 31.03.2020г. и в текущем уровне цен по состоянию на 1 квартал 2022г. Сметная документация составлена на основании ведомости объемов работ (ВОР), утвержденной Заказчиком. Ответственность за предоставленную информацию в ВОР несёт Заказчик.

Объект расположен в 74 территориальном районе.

Расчет текущей стоимости произведен базисно-индексным методом

Локальная смета составлена с применением Федеральной сметно-нормативной базы (ФСНБ-2001).

Норматив накладных расходов принят по видам строительных и монтажных работ (Приказ Минстроя России № 812/пр от 21.12.2020)).

Норматив сметной прибыли принят по видам строительных и монтажных работ (Приказ Минстроя России № 774/пр от 11.12.2020).

Сметная стоимость из базисного уровня цен 2001г. пересчитана в текущий уровень цен на 1 квартал 2022 г.:

- Индексы изменения сметной стоимости приняты согласно Письма Минстроя России от 07.02.2022 г. №4153-ИФ/09 в размерах к элементам прямых затрат ФЕР-2001:

- оплата труда 23,43;

- материалы, изделия и конструкции 6,85;

- эксплуатация машин и механизмов 8,06;

- индексы на оборудование 4,96;

В соответствии с Федеральным законом от 03.08.2018 г. № 303-ФЗ «О внесении в отдельные законодательные акты Российской Федерации о налогах и сборах» о повышении с 01.01.2019 г. размера ставки налога на добавленную стоимость (НДС) в текущем уровне цен учтен 20 процентов.

IV. Выводы по результатам рассмотрения

4.1. Выводы по результатам проверки достоверности определения сметной стоимости

4.1.1. Выводы о соответствии (несоответствии) расчетов, содержащихся в сметной документации, физическим объемам работ, включенным в ведомость объемов работ, акт, утвержденный застройщиком или техническим заказчиком и содержащий перечень дефектов оснований.

строительных конструкций, систем инженерно-технического обеспечения и сетей инженерно-технического обеспечения с указанием качественных и количественных характеристик таких

дефектов, при проведении проверки достоверности определения сметной стоимости капитального ремонта

Расчеты, содержащиеся в сметной документации, соответствуют утвержденным сметным нормативам, сведения о которых включены в федеральный реестр сметных нормативов, физическим объемам работ, конструктивным, организационно-технологическим и другим решениям, предусмотренным проектной документацией.

Расчеты, содержащиеся в сметной документации, соответствуют физическим объемам работ, включенным в ведомость объемов работ, утвержденную застройщиком и содержащий перечень дефектов оснований, строительных конструкций, систем инженерно-технического обеспечения и сетей инженерно-технического обеспечения. (письмо о согласовании проектных решений (объемов работ) №254 от 10.06.2022 МБУ «ОМОС».

4.1.2. Вывод о достоверности или недостоверности определения сметной стоимости строительства, реконструкции, капитального ремонта, сноса объекта капитального строительства, работ по сохранению объектов культурного наследия (памятников истории и культуры) народов Российской Федерации

Определение сметной стоимости объекта «Капитальный ремонт сетей автоматической пожарной сигнализации и системы оповещения и управления эвакуацией людей в здании общежития по адресу: г. Снежинск, ул. Победы, д. 4» достоверно.

V. Общие выводы

Определение сметной стоимости объекта «Капитальный ремонт сетей автоматической пожарной сигнализации и системы оповещения и управления эвакуацией людей в здании общежития по адресу: г. Снежинск, ул. Победы, д. 4» достоверно.

VI. Сведения о лицах, аттестованных на право подготовки заключений экспертизы, подписавших заключение экспертизы

1) Лучицкая Надежда Геннадьевна

Направление деятельности: 35.1. Ценообразование и сметное нормирование
Номер квалификационного аттестата: МС-Э-15-35-14742
Дата выдачи квалификационного аттестата: 13.04.2022
Дата окончания срока действия квалификационного аттестата: 13.04.2027

ДОКУМЕНТ ПОДПИСАН
ЭЛЕКТРОННОЙ ПОДПИСЬЮ

Сертификат	1D84E395DF7E8600000000C381D0002
Владелец	Громов Денис Анатольевич
Действителен	с 12.04.2022 по 12.04.2023

ДОКУМЕНТ ПОДПИСАН
ЭЛЕКТРОННОЙ ПОДПИСЬЮ

Сертификат	588556E6B6FB387405157C597E146318
Владелец	ЛУЧИЦКАЯ НАДЕЖДА ГЕННАДЬЕВНА
Действителен	с 19.07.2022 по 12.10.2023

“УралСпецПроект”
Общество с ограниченной ответственностью
456512, Челябинская область, пос. Красное Поле, ул. Белопольского, д. 7
Свидетельство СРО-П-160-13082010 №769
E-mail: ursproekt@yandex.ru; тел. 89514534633; 89068641431

Здание общежития по адресу:
г.Снежинск, ул.Победы, д. №4

РАБОЧАЯ ДОКУМЕНТАЦИЯ

Автоматическая пожарная сигнализация, система оповещения и управления эвакуацией при пожаре

2832/21-АПС.СОУЭ

Челябинск, 2021 г.

“УралСпецПроект”
Общество с ограниченной ответственностью
456512, Челябинская область, пос. Красное Поле, ул. Белопольского, д. 7
Свидетельство СРО-П-160-13082010 №769
E-mail: ursproekt@yandex.ru; тел. 89514534633; 89068641431

Здание общежития по адресу: г.Снежинск, ул.Победы, д. №4

РАБОЧАЯ ДОКУМЕНТАЦИЯ

Автоматическая пожарная сигнализация, система оповещения и управления эвакуацией при пожаре

2832/21-АПС.СОУЭ

Директор: П.В. Шаров

Главный инженер проекта: И.А. Лужков

Челябинск, 2021 г.

Ведомость рабочих чертежей комплекта СПС.СОУЭ (начало)

Лист	Наименование	Примечание
1.1-3	Общие данные	
2	План сетей автоматической пожарной сигнализации, 1 этаж	
3	План сетей оповещения о пожаре, 1 этаж	
4.1-4	Экспликация помещений, 1 этаж	
5	План сетей автоматической пожарной сигнализации, Лит.А.1, 2 этаж	
6	План сетей оповещения о пожаре, Лит.А.1, 2 этаж	
7	План сетей автоматической пожарной сигнализации, Лит.А.3, 2 этаж	
8	План сетей оповещения о пожаре, Лит.А.3, 2 этаж	
9.1-6	Экспликация помещений, 2 этаж	
10	План сетей автоматической пожарной сигнализации, Лит.А.1, 3 этаж	
11	План сетей оповещения о пожаре, Лит.А.1, 3 этаж	
12	План сетей автоматической пожарной сигнализации, Лит.А.3, 3 этаж	
13	План сетей оповещения о пожаре, Лит.А.3, 3 этаж	
14.1-6	Экспликация помещений, 3 этаж	
15	План сетей автоматической пожарной сигнализации, Лит.А.1, 4 этаж	
16	План сетей оповещения о пожаре, Лит.А.1, 4 этаж	
17	План сетей автоматической пожарной сигнализации, Лит.А.3, 4 этаж	
18	План сетей оповещения о пожаре, Лит.А.3, 4 этаж	
19.1-6	Экспликация помещений, 4 этаж	
20	План сетей автоматической пожарной сигнализации, Лит.А.1, 5 этаж	
21	План сетей оповещения о пожаре, Лит.А.1, 5 этаж	
22	План сетей автоматической пожарной сигнализации, Лит.А.3, 5 этаж	
23	План сетей оповещения о пожаре, Лит.А.3, 5 этаж	
24.1-6	Экспликация помещений, 5 этаж	

Ведомость рабочих чертежей комплекта СПС.СОУЭ (окончание)

Лист	Наименование	Примечание
25	Структурная схема системы автоматической пожарной сигнализации	
26	Структурная схема системы автоматической пожарной сигнализации	
27	Схема внешних подключений ШПС №1	
28	Схема внешних подключений ШПС №2	
29	Расчет токопотребления системы	
30	Схема расположения оборудования в шкафу сигнализации	
31	Кабельный журнал	

Ведомость ссылочных и прилагаемых документов

Обозначение	Наименование	Примечание
	Ссылочные	
СП 3.13130.2009	Система оповещения и управления эвакуацией при пожаре	
СП 484.1311500.2020	Системы пожарной сигнализации и автоматизация систем противопожарной защиты.	
СП 486.1311500.2020	Перечень зданий, сооружений, помещений и оборудования, подлежащих защите автоматическими установками пожаротушения и системами пожарной сигнализации	
СП 6.13130.2009	Электрооборудование	
ФЗ 123	Технический регламент о требованиях пожарной безопасности	
ФЗ 384	Технический регламент о безопасности зданий и сооружений	
ПУЭ (7 издание)	Правила устройства электроустановок	
	Прилагаемые	
2832/21-АПС.СОУЭ.СО	Спецификация оборудования, изделий и материалов	2 листа

Согласовано

Взам. инв. №

Подп. и дата

Инв. № подл.

Чертежи основного комплекта разработаны в соответствии с требованиями экономических, санитарно-гигиенических, противопожарных и других норм, действующих на территории Российской Федерации, и обеспечивающих безопасную для жизни и здоровья людей, эксплуатацию объекта при соблюдении предусмотренных рабочими чертежами мероприятий.

Главный инженер проекта: _____ /Лужков И.А./

Изм.	Кол.	Лист	N°док	Подпись	Дата
Н.контроль		Кугаевская			04.22
ГИП		Лужков			04.22
Разработал		Гусев			04.22

2832/21-СПС.СОУЭ

Здание общежития по адресу: г.Снежинск, ул.Победы, д.№4

Автоматическая пожарная сигнализация, система оповещения и управления эвакуацией при пожаре

Стадия	Лист	Листов
Р	1.1	24

Общие данные (начало)

ООО "УралСпецПроект"

Формат А3

Общие указания.

Объект защиты - Здание общежитие с количеством этажей 5, высота здания менее 28 метров . Согласно требований Таблицы 1 СП 486.1311500.2020 в здании предусматривается система автоматической пожарной сигнализации. Автоматической пожарной сигнализацией оборудуются все помещения, за исключением помещений с мокрыми процессами, категорий В4 и Д по пожарной опасности, венткамер и лестничных клеток. Система пожарной сигнализации построена на базе интегрированной системы охраны "Орион" ЗАО НВП "Болид"

Система пожарной сигнализации включает в себя:

- пульт «С2000М»;
- контроллеры двухпроводной линии связи С2000-КДЛ-2И;
- блок контрольно-пусковой С2000-КПБ;
- блок сигнально-пусковой С2000-СП1;
- объектовая станция Стрелец-Мониторинг исп.02;
- шкаф пожарной сигнализации ШПС-12 исп.10 .

Приборы интегрированной системы безопасности объединены шиной магистрального промышленного интерфейса RS-485. ПКиУ «С2000М» контролирует работоспособность всех приборов, принимает и обрабатывает информацию, поступающую по шине интерфейса RS-485, отображает обработанную информацию на жидкокристаллическом индикаторе и обеспечивает передачу информации.

Устройствами, отвечающими за выполнение функции сбора информации от пожарных извещателей и адресных расширителей по двухпроводной линии связи ДПЛС, являются контроллеры двухпроводной линии «С2000-КДЛ-2И». При появлении контролируемых адресными пожарными извещателями первичных признаков пожара, а также сигнала "тревога" от охранных извещателей контроллер двухпроводной линии «С2000-КДЛ-2И», регистрирует состояние извещателей, формирует и передает по магистрали RS485 сигналы тревожных событий «Требуется обслуживание», «Внимание», «Пожар», «Неисправность», «Тревога», «Норма» на пульт «С2000М».

При воздействии опасных первичных факторов пожара (дым, выделение тепла) в помещении происходит переход извещателя «ДИП-34А» («С2000-ИП-02-02») в состояние «Пожар». На путях эвакуации установлены ручные адресные пожарные извещатели «ИПР 513-3А исп.01». Подача сигнала тревоги при визуальном обнаружении пожара осуществляется путем нажатия кнопки на ручном извещателе.

Помещения здания защищены дымовыми адресными пожарными извещателями исходя из факторов достоверности определения пожара, времени обнаружения пожара, отсутствия ложных срабаток.

Произведено деление объекта на зоны контроля пожарной сигнализации (ЗКПС).

Принятые ЗКПС соответствуют следующим условиям:

- площадь одной ЗКПС не превышает 2000 м2;
- одна ЗКПС контролирует не более чем 32 извещателей пожарных;
- одна ЗКПС включает в себя не более пяти смежных и изолированных помещений, расположенных на одном этаже объекта при этом изолированные помещения должны иметь выход в общий коридор, холл, вестибюль и т.п., а их общая площадь не должна превышать 500 м2.
- единичная неисправность в линии связи проектных ЗКПС не приводит к одновременной потере автоматических и ручных ИП, а также к нарушению работоспособности других ЗКПС.
- пространства за фальшпотолками выделены в отдельные зоны контроля.

Выделение зон контроля производится с использованием встроенных изоляторов короткого замыкания для ИП (БРИЗ исп.03, ИПР-513-3АМ) использованием кольцевой линии ДПЛС.

Алгоритм принятия решения о возникновении пожара в ЗКПС -А. Выбор алгоритма произведен с учетом требований п.6.4.1 СП 484.1311500.2020.

В части обеспечения электроснабжения система отнесены к электроприемникам 1-й категории. Питание приборов предусмотрено от резервированных источников питания. Контроль резервных источников питания осуществляется посредством передачи информации о состоянии РИП по интерфейсу RS-485 на приемно-контрольную панель и автоматизированное рабочее место оператора системы. Питание ~220В системы осуществляется по 1-й категории надежности электроснабжения и учтено в части ЭОМ.

Согласовано

Взам. инв. №

Подп. и дата

Инв. № подл.

Изм.	Кол.	Лист	N°док	Подпись	Дата	2832/21-СПС.СОУЭ			
						Здание общежития по адресу: г.Снежинск, ул.Победы, д.№4			
Н.контроль		Кугаевская			04.22	Автоматическая пожарная сигнализация, система оповещения и управления эвакуацией при пожаре	Стадия	Лист	Листов
ГИП		Лужков			04.22		Р	1.2	
Разработал		Гусев			04.22				
						Общие данные (продолжение)	ООО "УралСпецПроект"		

Формат А3

Система оповещения и управления эвакуацией людей при пожаре, является одной из составляющих частей комплекса технических средств и организационных мероприятий,обеспечивающих безопасность людей при пожаре. Согласно требований Таблицы 2 СП 3.13130.2009. «Система оповещения и управления эвакуацией людей при пожаре» в здание предусматривается система 3-го типа.

Световое оповещение о пожаре осуществляется в дежурном режиме: постоянным свечением световых указателей "Выход" Кристал-12 режиме "Пожар" (при срабатывании системы пожарной сигнализации) - переключением световых указателей с периодом 0,75 с включено, 0,25 с выключено.

Для речевого оповещения и громкоговорящей связи запроектирована система на базе блока речевого оповещения Рупор-300. В качестве акустических систем применяются настенные громкоговоритель ОПР-С103.1. Настенные речевые оповещатели должны располагаться таким образом, чтобы их верхняя часть была на расстоянии не менее 2,3 м от уровня пола, но расстояние от потолка до верхней части оповещателя должно быть не менее 150 мм.

Световые оповещатели "Выход" установлены:

над эвакуационными выходами с этажей здания, непосредственно наружу или ведущими в безопасную зону;

В части обеспечения электроснабжения система отнесены к электроприемникам 1-й категории. Питание приборов предусмотрено от резервированного источника питания. При проектировании учтено, что уровень звука должен быть не менее 75 дБ(А) на расстоянии 3 метров от оповещателя, но не более 120 дБ(А) в помещениях. Звуковые сигналы должны обеспечивать уровень звука на 15 дБ (А) выше уровня постоянного шума в помещениях при измерении на уровне +1,5м от уровня пола. Для обеспечения корректировки звукового давления речевого оповещателя при различных уровнях фактического фонового шума предусмотрено исполнение речевых оповещателей с несколькими вариантами мощности.

Расчет требуемого количества звуковых и речевых оповещателей.

Согласно п.4.1 СП3 13130.2009, количество речевых оповещателей их расстановка и мощность должны:

обеспечивать общий уровень звука не менее 75 дБ на расстоянии 3 метров от оповещателя, но не более 120 дБ в любой точке защищаемого помещения;

обеспечивать уровень звука на 15 дБ (А) выше уровня постоянного шума в помещениях при измерении на уровне +1,5м от уровня пола;

r - величина снижения уровня звукового давления оповещателя.

В общем случае снижение уровня сигнала в дБ(А) на расстоянии L (в метрах) относительно его величины на расстоянии 1 м - от извещателя вычисляется по формуле: r = 10Lg(1/L2)

Расстояние, м	2	3	4	5	6	7	8	9	10	11	15	17	20	25
Величина снижения уровня сигнала (дб)	6	9,5	12	14	15,6	16,9	18,1	19,1	20	20,8	23,5	24,6	26	28

Также учитываем снижение уровня сигнала при наличии дверей:

Противопожарная дверь - затухание -30(дБ); Стандартная деревянная дверь - затухание -15(дБ).

После монтажа рекомендуется произвести проверочные замеры уровня звукового давления; при необходимости выбрать увеличенную мощность оповещателей на плате оповещателя.

Согласовано

Взам. инв. №

Подп. и дата

Инв. № подл.

Изм.	Кол.	Лист	№док	Подпись	Дата	2832/21-СПС.СОУЭ			
						Здание общежития по адресу: г.Снежинск, ул.Победы, д.№4			
Н.контроль		Кугаевская			04.22	Автоматическая пожарная сигнализация, система оповещения и управления эвакуацией при пожаре	Стадия	Лист	Листов
ГИП		Лужков			04.22		Р	13	
Разработал		Гусев			04.22				
						Общие данные (окончание)	ООО "УралСпецПроект"		

Формат А3

1 этап

2 этап

Экспликация помещений

Номер помещения	Наименование	Площадь м²	Категория помещений
1	Тамбур	1,7	
2	Тамбур	4,5	
3	Вестибюль	87,7	
4	Коляскоиная	32,7	
5	Коридор	16,6	
6	Щитовая	12,9	В4
7	Кабинет заведующего	24,4	
8	Комната приема пищи	32,2	В3
9	Раздевалка	2,4	
10	Умывальная	1,3	
11	Туалет	1,4	
12	Игровая комната	69,0	
13	Тамбур	1,9	
14	Тамбур	1,6	
15	Магазин	18,1	
16	Магазин	16,0	
17	Коридор	11,6	
18	Коридор	73,8	
18а	Коридор	1,8	
19	Коридор	23,2	
20	Коридор	10,0	
21	Коридор	2,7	
22	Раздевалка	10,0	
23	Душевая	28,7	
24	Умывальная	1,9	
25	Туалет	1,5	
26	Коридор	2,6	
27	Раздевалка	6,5	
28	Душевая	32,3	
29	Умывальная	1,9	
30	Туалет	1,6	
31	Спортивный	279,5	

Экспликация помещений

Номер помещения	Наименование	Площадь м²	Категория помещений
32	Склад	17,4	В4
33	Раздевалка	6,3	
34	Раздевалка	3,1	
35	Коридор	93,9	
36	Тамбур	2,0	
37	Тамбур	2,0	
38	Вестибюль	16,0	
39	Вестибюль	27,0	
40	Комната инструкторов	18,0	
41	Умывальная	1,3	
42	Туалет	1,4	

Экспликация помещений

Номер помещения	Наименование	Площадь м²	Категория помещений
I	Лестничная клетка		
	тамбур	1,9	
	лестница	6,0	
II	Лестничная клетка		
	тамбур	1,8	
	лестница	8,1	
III	Лестничная клетка		
	тамбур	2,0	
	лестница	5,9	
IV	Лестничная клетка		
	тамбур	1,9	
	лестница	6,0	
V	Лестничная клетка		
	тамбур	1,9	
	лестница	6,0	
VI	Лестничная клетка		
	лестница	6,0	
VII	Лестничная клетка		
	лестница	15,6	
VIII	Лестничная клетка		
	лестница	9,1	

Экспликация помещений

Номер помещения	Наименование	Площадь м²	Категория помещений
43	Приемная	2,9	
44	Склад	41,9	В4
44а	Коридор	1,9	
45	Слесарная мастерская	6,2	В4
46	Тамбур	2	
47	Склад	4,9	В4
48	Коридор	21,8	
49	Щитовая	7,3	В4
50	Дворницкая	9,5	В4
51	Помещение	1,5	
52	Туалет	2,5	
53	Туалет	0,8	
54	Умывальная	1,3	
55	Помещение	1,1	
56	Умывальная	0,7	
57	Тамбур	2,1	
58	Туалет	1,4	
59	Умывальная	2,9	
60	Туалет	1,2	
61	Тамбур	3,9	
62	Вестибюль	26,4	
63	Туалет	1,1	
64	Умывальная	1,6	
65	Помещение	5,8	
66	Помещение	4,2	
67	Моечная	13,3	
67а	Склад	3,2	В4
67б	Склад	3,1	В4
68	Помещение	5,6	
69	Помещение	3,7	
70	Электрощитовая	2,0	В4
71	Коридор	6,9	
72	Коридор	6,6	
73	Кухня	48,5	
74	Обеденная зона	61,0	

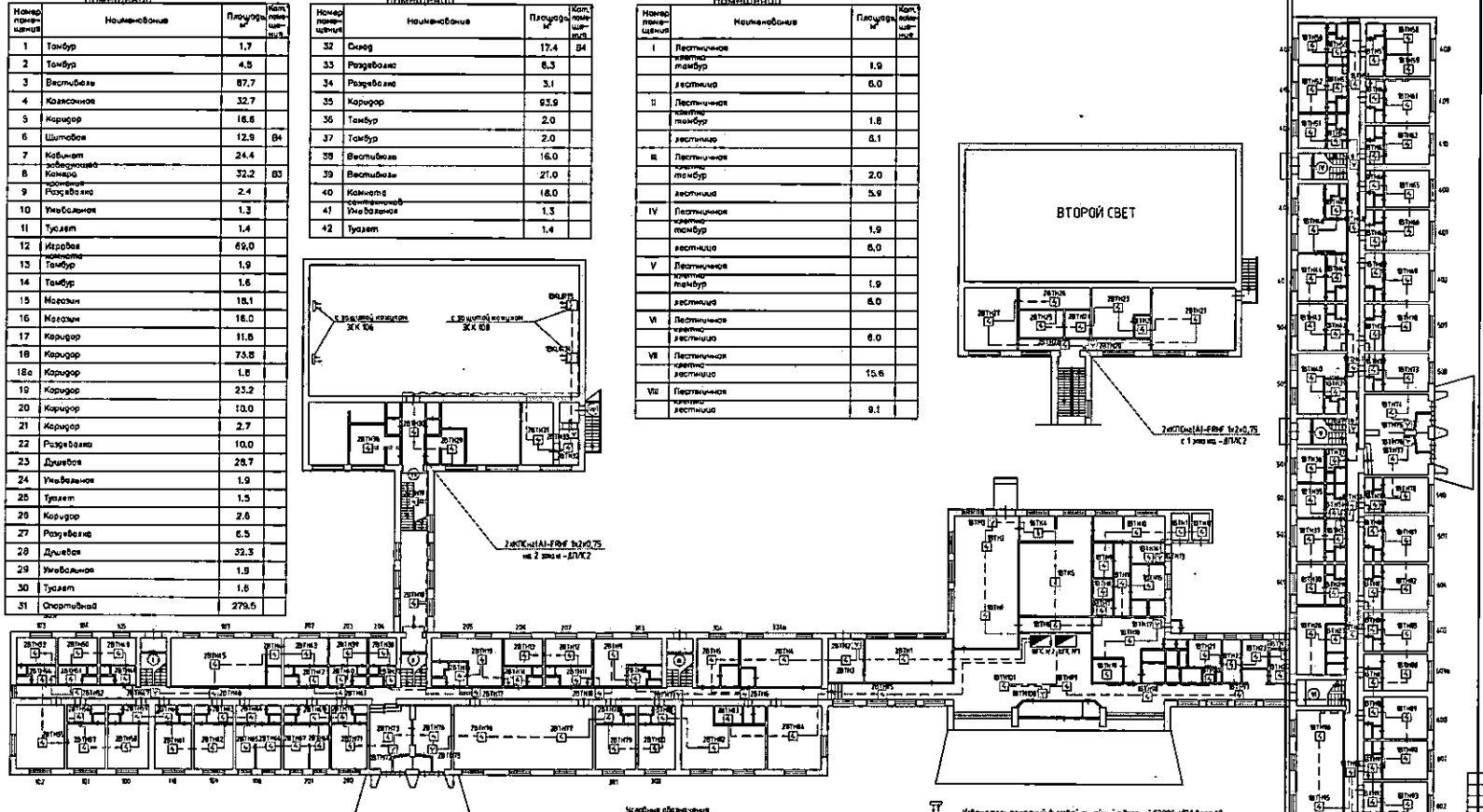

Условные обозначения

aВТН8 [4] – Извещатель пожарный дымовой оптико-электронный адресный ДИП-34А-03 (а–номер прибора 8-адрес извещателя)

aВТН8 [4] – Извещатель пожарный дымовой оптико-электронный адресный ДИП-34А-03 со встроенным блоком БРМ3 исп.03 (а–номер прибора 8-адрес извещателя)

aВКЦ8 [Ц] – Извещатель пожарный дымовой линейный адресный С2000-ИПДЛ исп.50 с управляемой кнопкой защелки ЭК 106, ЭК 108 (а–номер прибора 8-адрес извещателя)

aВРУ8 [У] – Извещатель пожарный ручной адресный ИПР-513АМ исп.01 (а–номер прибора 8-адрес извещателя)

Прокладку линий пожарной сигнализации выполнить кабелем КПСнг(А)-FRHF 1х2х0,75

Изм.	Кол.	Лист	N док.	Подпись	Дата	
Разработал		Кусенков			06.22	
Гип		Алексеев			06.22	
Руководитель		Цуев			06.22	

2832/21-СПС.СОУ3

Здание общежития по адресу: г.Снежинск, ул.Победы, д.№4

Автоматическая пожарная сигнализация, система оповещения и управления эвакуацией при пожаре

План сетей автоматической пожарной сигнализации, 1 этап

Стадия	Лист	Листов
Р	2	

ООО "УралПиеПроект"

Согласовано

Взам. инв. №

Подп. и дата

Инв. № подл.

1 этап

2 этап

Экспликация помещений

Номер помещения	Наименование	Площадь м²	Кат. помещений
1	Тамбур	1.7	
2	Тамбур	4.5	
3	Вестибюль	87.7	
4	Коагсонная	32.7	
5	Коридор	16.6	
6	Щитовая	12.9	В4
7	Кабинет заведующего	24.4	
8	Комната дружинников	32.2	В3
9	Раздевалка	2.4	
10	Умывальная	1.3	
11	Туалет	1.4	
12	Игровая комната	69.0	
13	Тамбур	1.9	
14	Тамбур	1.6	
15	Массаж	16.1	
16	Массаж	16.0	
17	Коридор	11.8	
18	Коридор	73.8	
18а	Коридор	1.8	
19	Коридор	23.2	
20	Коридор	10.0	
21	Коридор	2.7	
22	Раздевалка	10.0	
23	Душевая	28.7	
24	Умывальная	1.9	
25	Туалет	1.5	
26	Коридор	2.6	
27	Раздевалка	6.5	
28	Душевая	32.3	
29	Умывальная	1.9	
30	Туалет	1.6	
31	Спортивный зал	279.5	

Экспликация помещений

Номер помещения	Наименование	Площадь м²	Кат. помещений
32	Склад	17.4	В4
33	Раздевалка	6.3	
34	Раздевалка	3.1	
35	Коридор	93.9	
36	Тамбур	2.0	
37	Тамбур	2.0	
38	Вестибюль	16.0	
39	Вестибюль	21.0	
40	Комната инструкторов	18.0	
41	Умывальная	1.3	
42	Туалет	1.4	

Экспликация помещений

Номер помещения	Наименование	Площадь м²	Кат. помещений
I	Лестничная клетка		
	тамбур	1.9	
	вестибюль	6.0	
II	Лестничная клетка		
	тамбур	1.8	
	вестибюль	6.1	
III	Лестничная клетка		
	тамбур	2.0	
	вестибюль	5.9	
IV	Лестничная клетка		
	тамбур	1.9	
	вестибюль	6.0	
V	Лестничная клетка		
	тамбур	1.9	
	вестибюль	6.0	
VI	Лестничная клетка		
	вестибюль	6.0	
VII	Лестничная клетка		
	вестибюль	13.6	
VIII	Лестничная клетка		
	вестибюль	9.1	

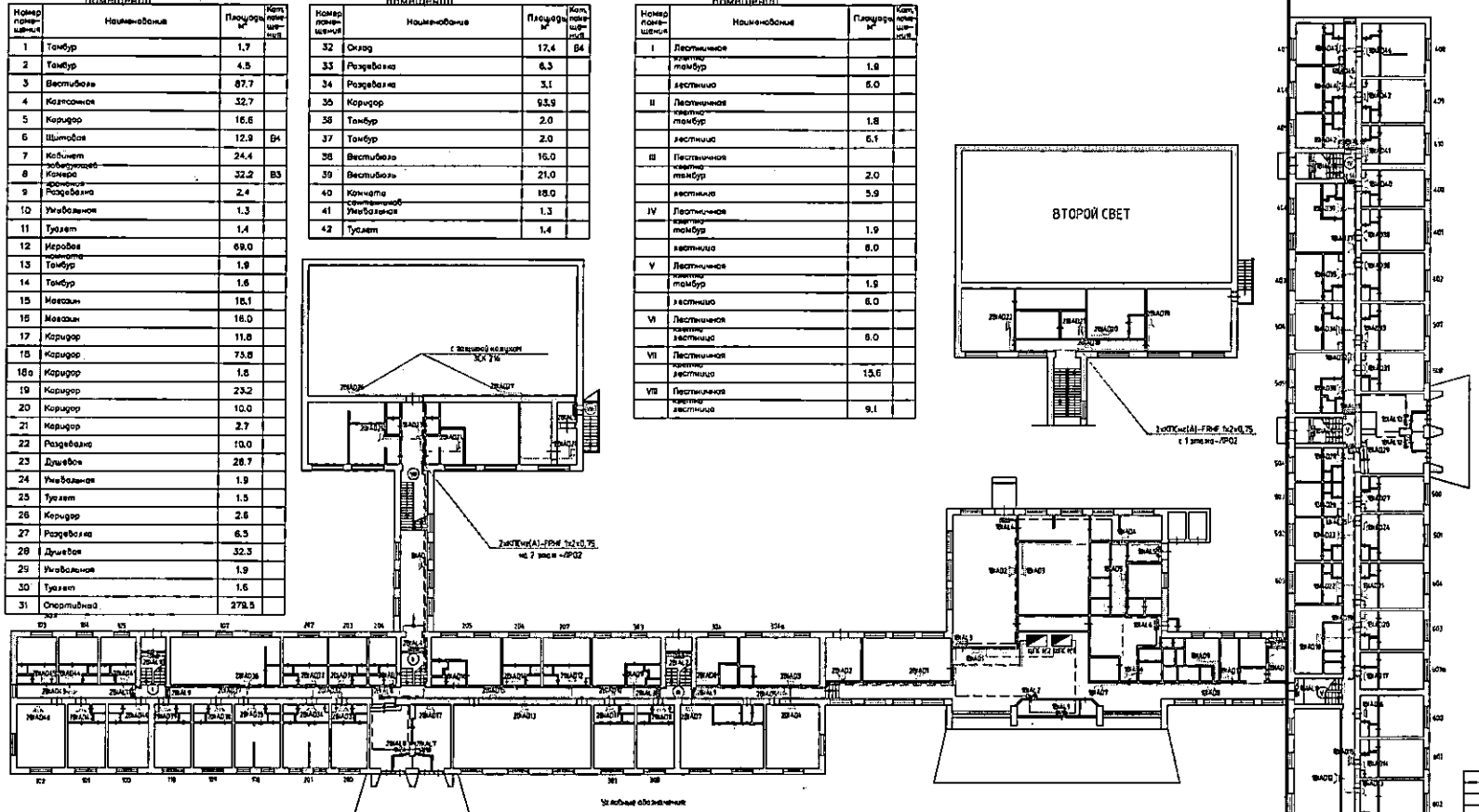
ВТОРОЙ СВЕТ
с защитной конструкцией ЗСК 216
2ЯАОЗ
2ЯАОУ
2ЯАОЖ
2ЯАОЗ
2ЯАОЖ
2ЯАОЗ
2ЯАОЖ
2ЯАОЗ

Экспликация помещений

Номер помещения	Наименование	Площадь, м²	Кат. помещения
	Помещение 106	17.9	
1	жилая комната	12.7	
2	прихожая	3.6	
3	туалет	0.9	
4	шкаф	0.7	
	Помещение 101	18.8	
1	жилая комната	13.4	
2	прихожая	3.8	
3	туалет	0.9	
4	шкаф	0.7	
	Помещение 102	23.8	
1	жилая комната	23.8	
	Помещение 103	13.3	
1	жилая комната	8.8	
2	прихожая	2.4	
3	туалет	0.9	
4	шкаф	0.9	
5	шкаф	0.3	
	Помещение 104	12.3	
1	жилая комната	8.4	
2	прихожая	2.4	
3	туалет	0.9	
4	шкаф	0.6	
	Помещение 105	11.9	
1	жилая комната	7.3	
2	прихожая	3.0	
3	туалет	0.9	
4	шкаф	0.7	

Экспликация помещений

Номер помещения	Наименование	Площадь, м²	Кат. помещения
	Помещение 107	40.0	
1	жилая комната	35.2	
2	раздевалка	3.1	
3	сан.узел	1.7	
	Помещение 108	22.5	
1	жилая комната	9.4	
2	жилая комната	6.5	
3	прихожая	5.1	
4	туалет	0.9	
5	шкаф	0.6	
	Помещение 109	18.7	
1	жилая комната	13.6	
2	прихожая	3.5	
3	туалет	0.9	
4	шкаф	0.7	
	Помещение 110	18.2	
1	жилая комната	13.0	
2	прихожая	3.3	
3	туалет	0.9	
4	шкаф	0.7	
5	шкаф	0.3	

Экспликация помещений

Номер помещения	Наименование	Площадь, м²	Кат. помещения
	Помещение 200	18.6	
1	жилая комната	13.5	
2	прихожая	3.4	
3	туалет	0.8	
4	шкаф	0.6	
5	шкаф	0.3	
	Помещение 201	22.3	
1	жилая комната	6.2	
2	жилая комната	9.7	
3	прихожая	4.5	
4	туалет	0.9	
5	шкаф	0.7	
6	шкаф	0.3	
	Помещение 202	13.3	
1	жилая комната	8.5	
2	прихожая	3.2	
3	туалет	0.9	
4	шкаф	0.7	
	Помещение 203	13.0	
1	жилая комната	8.3	
2	прихожая	3.2	
3	туалет	0.9	
4	шкаф	0.6	

Согласовано

Взам. инв. №

Подп. и дата

Инв. № подл.

Изм.	Кол.	Лист	№док	Подпись	Дата
Н.контроль		Кугаевская			04.22
ГИП		Лужков			04.22
Разработал		Гусев			04.22

2832/21-СПС.СОУЭ

Здание общежития по адресу: г.Снежинск, ул.Победы, д.№4

Автоматическая пожарная сигнализация, система оповещения и управления эвакуацией при пожаре

Стадия	Лист	Листов
Р	4.1	

Экспликация помещений. 1 этаж (начало)

ООО "УралСпецПроект"

Формат А3

Экспликация помещений

Номер помещения	Наименование	Площадь, м²	Кат. помещения
	Помещение 204	12.2	
1	жилая комната	7.7	
2	прихожая	3.0	
3	туалет	0.9	
4	шкаф	0.6	
	Помещение 205	22.7	
1	жилая комната	17.3	
2	прихожая	3.0	
3	туалет	1.0	
4	шкаф	1.4	
	Помещение 206	15.7	
1	жилая комната	10.0	
2	прихожая	3.8	
3	туалет	1.0	
4	шкаф	0.6	
5	шкаф	0.3	
	Помещение 207	15.5	
1	жилая комната	9.6	
2	прихожая	4.1	
3	туалет	0.9	
4	шкаф	0.6	
5	шкаф	0.3	
	Помещение 300	18.8	
1	жилая комната	13.8	
2	прихожая	3.2	
3	туалет	0.9	
4	шкаф	0.6	
5	шкаф	0.3	

Экспликация помещений

Номер помещения	Наименование	Площадь, м²	Кат. помещения
	Помещение 301	18.0	
1	жилая комната	13.0	
2	прихожая	3.4	
3	туалет	0.9	
4	шкаф	0.7	
	Помещение 303	25.7	
1	жилая комната	18.7	
2	прихожая	4.8	
3	туалет	0.9	
4	шкаф	1.3	
	Помещение 304	12.9	
1	жилая комната	11.6	
2	туалет	1.3	
	Помещение 304а	27.2	
1	жилая комната	26.0	
2	туалет	1.2	
	Помещение 400	17.7	
1	жилая комната	12.6	
2	прихожая	3.1	
3	туалет	0.9	
4	шкаф	0.8	
5	шкаф	0.3	

Экспликация помещений

Номер помещения	Наименование	Площадь, м²	Кат. помещения
	Помещение 401	18.6	
1	жилая комната	13.4	
2	прихожая	3.6	
3	туалет	0.9	
4	шкаф	0.7	
	Помещение 402	22.8	
1	жилая комната	16.4	
2	прихожая	4.8	
3	туалет	0.8	
4	шкаф	0.8	
	Помещение 403	15.0	
1	жилая комната	9.4	
2	прихожая	3.8	
3	туалет	0.9	
4	шкаф	0.6	
5	шкаф	0.3	
	Помещение 404	23.7	
1	жилая комната	17.8	
2	прихожая	3.6	
3	туалет	0.9	
4	шкаф	1.4	

Взам. инв. № | Подп. и дата | Инв. № подл.

Изм.	Кол.	Лист	N°док	Подпись	Дата	2832/21-СПС.СОУЭ		
						Здание общежития по адресу: г.Снежинск, ул.Победы, д.№4		
Н.контроль		Кугаевская			04.22	Автоматическая пожарная сигнализация, система оповещения и управления эвакуацией при пожаре	Стадия: Р	Лист: 4.2 / Листов:
ГИП		Лужков			04.22			
Разработал		Гусев			04.22			
						Экспликация помещений. 1 этаж (продолжение)	ООО "УралСпецПроект"	

Формат А3

Экспликация помещений

Номер помещения	Наименование	Площадь, м²	Кат. помещения
	Помещение 405	12.5	
1	жилая комната	7.6	
2	прихожая	2.9	
3	туалет	0.9	
4	шкаф	0.8	
5	шкаф	0.3	
	Помещение 406	13.2	
1	жилая комната	8.2	
2	прихожая	3.0	
3	туалет	0.9	
4	шкаф	0.8	
5	шкаф	0.3	
	Помещение 407	13.3	
1	жилая комната	8.4	
2	прихожая	2.8	
3	туалет	0.9	
4	шкаф	0.9	
5	шкаф	0.3	
	Помещение 408	23.2	
1	жилая комната	9.6	
2	жилая комната	7.5	
3	прихожая	4.7	
4	сан.узел	1.4	
	Помещение 409	17.8	
1	жилая комната	12.9	
2	прихожая	3.0	
3	туалет	0.9	
4	шкаф	0.7	
5	шкаф	0.3	

Экспликация помещений

Номер помещения	Наименование	Площадь, м²	Кат. помещения
	Помещение 410	17.8	
1	жилая комната	12.9	
2	прихожая	3.1	
3	туалет	0.8	
4	шкаф	0.7	
5	шкаф	0.3	
	Помещение 500	18.5	
1	жилая комната	13.5	
2	прихожая	3.0	
3	туалет	1.0	
4	шкаф	0.7	
5	шкаф	0.3	
	Помещение 501	23.5	
1	жилая комната	17.0	
2	прихожая	4.8	
3	туалет	0.9	
4	шкаф	0.8	
	Помещение 502	13.6	
1	жилая комната	8.5	
2	прихожая	3.1	
3	туалет	0.9	
4	шкаф	0.8	
5	шкаф	0.3	

Экспликация помещений

Номер помещения	Наименование	Площадь, м²	Кат. помещения
	Помещение 503	13.2	
1	жилая комната	8.2	
2	прихожая	2.9	
3	туалет	1.0	
4	шкаф	0.8	
5	шкаф	0.3	
	Помещение 504	13.0	
1	жилая комната	8.8	
2	прихожая	2.3	
3	туалет	0.9	
4	шкаф	0.7	
5	шкаф	0.3	
	Помещение 505	25.1	
1	жилая комната	18.9	
2	прихожая	3.7	
3	туалет	1.0	
4	шкаф	1.5	
	Помещение 506	14.9	
1	жилая комната	9.3	
2	прихожая	3.8	
3	туалет	0.9	
4	шкаф	0.6	
5	шкаф	0.3	

Согласовано

Взам. инв. №

Подп. и дата

Инв. № подл.

Изм.	Кол.	Лист	№док	Подпись	Дата
Н.контроль		Кугаевская			04.22
ГИП		Лужков			04.22
Разработал		Гусев			04.22

2832/21-СПС.СОУЭ

Здание общежития по адресу: г.Снежинск, ул.Победы, д.№4

Автоматическая пожарная сигнализация, система оповещения и управления эвакуацией при пожаре

Стадия	Лист	Листов
Р	4.3	

Экспликация помещений. 1 этаж (продолжение)

ООО "УралСпецПроект"

Формат А3

Экспликация помещений

Номер помещения	Наименование	Площадь, м²	Кат. помещения
	Помещение 507	23.4	
1	жилая комната	17.1	
2	прихожая	4.4	
3	туалет	1.1	
4	шкаф	0.5	
5	шкаф	0.3	
	Помещение 508	18.7	
1	жилая комната	13.5	
2	прихожая	3.3	
3	туалет	0.9	
4	шкаф	0.7	
5	шкаф	0.3	
	Помещение 600	17.6	
1	жилая комната	12.6	
2	прихожая	3.4	
3	туалет	0.9	
4	шкаф	0.7	
	Помещение 601	18.3	
1	жилая комната	13.2	
2	прихожая	3.2	
3	туалет	0.9	
4	шкаф	0.7	
5	шкаф	0.3	
	Помещение 602	23.0	
1	жилая комната	17.0	
2	прихожая	4.3	
3	туалет	0.9	
4	шкаф	0.8	

Экспликация помещений

Номер помещения	Наименование	Площадь, м²	Кат. помещения
	Помещение 603	18.5	
1	жилая комната	13.5	
2	прихожая	3.0	
3	туалет	0.9	
4	шкаф	0.8	
5	шкаф	0.3	
	Помещение 603а	17.8	
1	жилая комната	12.8	
2	прихожая	3.1	
3	туалет	1.9	
	Помещение 604	22.4	
1	жилая комната	16.0	
2	прихожая	4.4	
3	туалет	0.9	
4	шкаф	0.8	
5	шкаф	0.3	
	Помещение 605	13.8	
1	жилая комната	8.9	
2	прихожая	3.0	
3	туалет	0.9	
4	шкаф	0.7	
5	шкаф	0.3	

Экспликация помещений

Номер помещения	Наименование	Площадь, м²	Кат. помещения
	Помещение 503	13.2	
1	жилая комната	8.2	
2	прихожая	2.9	
3	туалет	1.0	
4	шкаф	0.8	
5	шкаф	0.3	
	Помещение 504	13.0	
1	жилая комната	8.8	
2	прихожая	2.3	
3	туалет	0.9	
4	шкаф	0.7	
5	шкаф	0.3	
	Помещение 505	25.1	
1	жилая комната	18.9	
2	прихожая	3.7	
3	туалет	1.0	
4	шкаф	1.5	
	Помещение 506	14.9	
1	жилая комната	9.3	
2	прихожая	3.8	
3	туалет	0.9	
4	шкаф	0.6	
5	шкаф	0.3	

Согласовано

Взам. инв. №

Подп. и дата

Инв. № подл.

Изм.	Кол.	Лист	№док	Подпись	Дата
Н.контроль		Кугаевская			04.22
ГИП		Лужков			04.22
Разработал		Гусев			04.22

2832/21-СПС.СОУЗ

Здание общежития по адресу: г.Снежинск, ул.Победы, д.№4

Автоматическая пожарная сигнализация, система оповещения и управления эвакуацией при пожаре

Стадия	Лист	Листов
Р	4.4	

Экспликация помещений. 1 этаж (окончание)

ООО "УралСпецПроект"

Формат А3

1 этап

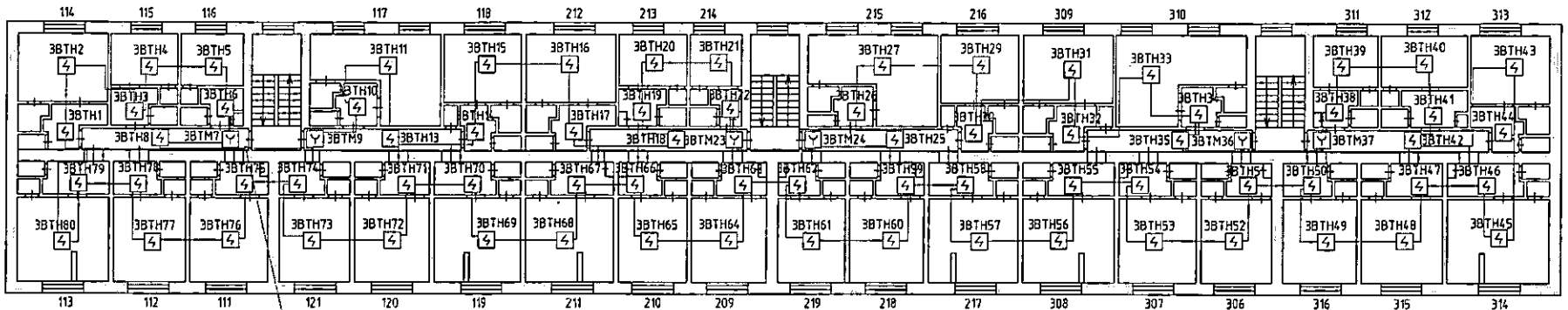

Условные обозначения:

аВТНб – Извещатель пожарный дымовой оптико-электронный адресный ДИП-34А-03 (а-номер прибора б-адрес извещателя)

аВТНб – Извещатель пожарный дымовой оптико-электронный адресный ДИП-34А-03 со встроенным блоком БРИЗ исп.03 (а-номер прибора б-адрес извещателя)

аВТМб – Извещатель пожарный ручной адресный ИПР-513АМ исп.01 (а-номер прибора б-адрес извещателя)

Прокладку линий пожарной сигнализации выполнить кабелем КПСнг(А)-FRHF 1х2х0,75:

Согласовано

Взам. инв. №

Подп. и дата

Инв. № подл.

Изм.	Кол.	Лист	N°док	Подпись	Дата	2832/21-СПС.СОУЭ			
						Здание общежития по адресу: г.Снежинск, ул.Победы, д.№4			
Н.контроль		Кугаевская			04.22	Автоматическая пожарная сигнализация, система оповещения и управления эвакуацией при пожаре	Стадия	Лист	Листов
ГИП		Лужков			04.22		Р	5	
Разработал		Гусев			04.22	План сетей автоматической пожарной сигнализации, Лит.А.1, 2 этаж	ООО "УралСпецПроект"		

Формат А3

1 этап

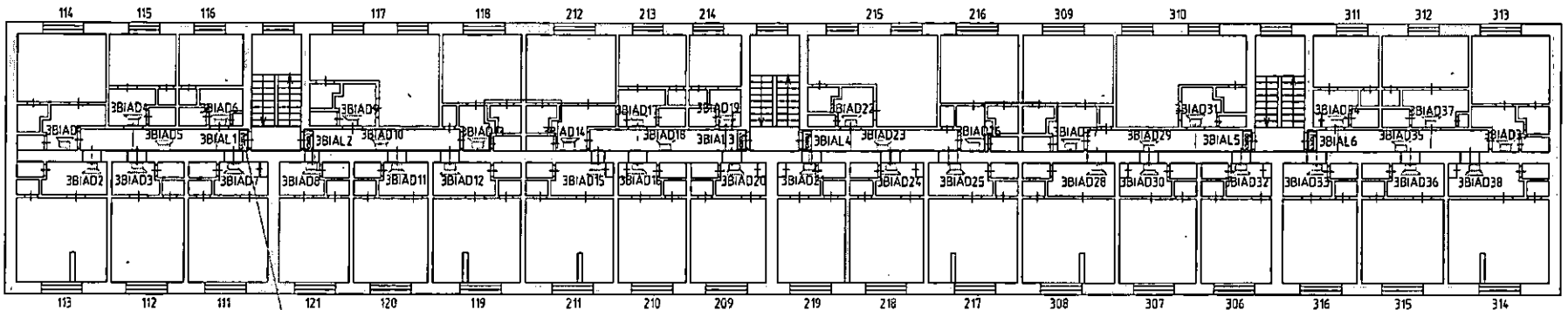

2хКПСнг(А)-FRHF 1х2х0,75
на 1 этаж -ЛСОЗ, ЛРОЗ

Условные обозначения:

aBIALб [выход] - Оповещатель световой табличный Кристалл-12
(а-номер линии , б-номер оповещателя в линии)

aBIADб cВт - Оповещатель пожарный речевой ОПР-С103.1
(а-номер линии, б-номер оповещателя в линии, с-мощность подключения оповещателя)

Прокладку линий оповещения о пожаре выполнить кабелем КПСнг(А)-FRHF 1х2х0,75

Согласовано

Взам. инв. №

Подп. и дата

Инв. № подл.

						2832/21-СПС.СОУЭ			
						Здание общежития по адресу: г.Снежинск, ул.Победы, д.№4			
Изм.	Кол.	Лист	N°док	Подпись	Дата				
Н.контроль		Кугаевская			04.22	Автоматическая пожарная сигнализация, система оповещения и управления эвакуацией при пожаре	Стадия	Лист	Листов
ГИП		Лужков			04.22		Р	6	
Разработал		Гусев			04.22				
						План сетей оповещения о пожаре, Лит.А.1, 2 этаж	ООО "УралСпецПроект"		

Формат А3

2 этап

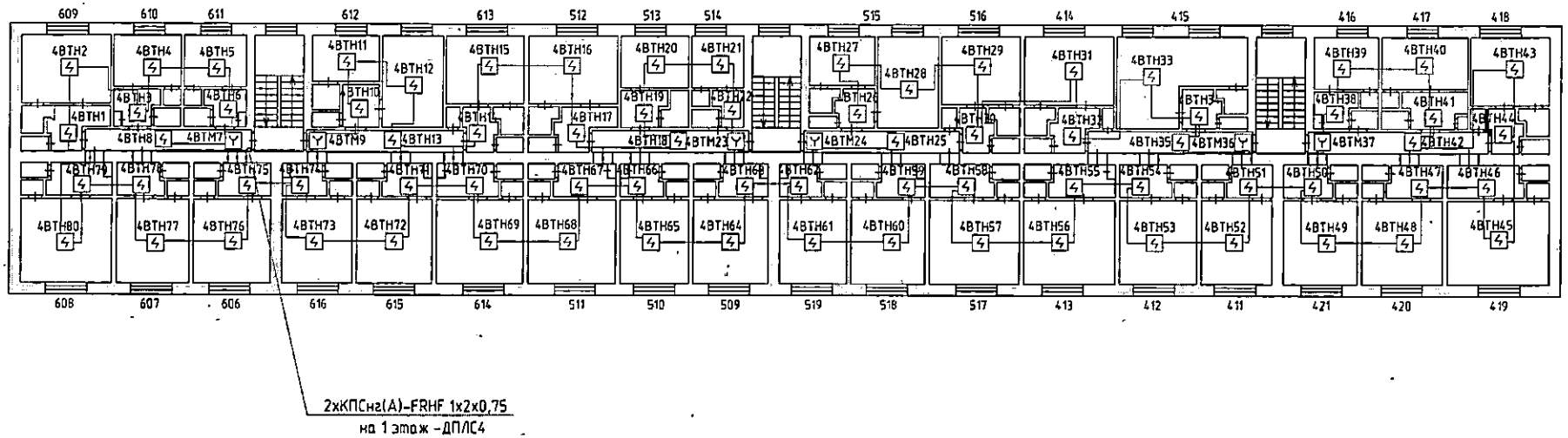

Условные обозначения:

аВТНб [4] - Извещатель пожарный дымовой оптико-электронный адресный ДИП-34А-03 (а-номер прибора б-адрес извещателя)

аВТНб [4] - Извещатель пожарный дымовой оптико-электронный адресный ДИП-34А-03 со встроенным блоком БРИЗ исп.03 (а-номер прибора б-адрес извещателя)

аВТМб [Y] - Извещатель пожарный ручной адресный ИПР-513АМ исп.01 (а-номер прибора б-адрес извещателя)

Прокладку линий пожарной сигнализации выполнить кабелем КПСнг(А)-FRHF 1х2х0,75:

Согласовано

Взам. инв. №

Подп. и дата

Инв. № подл.

Изм.	Кол.	Лист	№док	Подпись	Дата	2832/21-СПС.СОУЭ			
						Здание общежития по адресу: г.Снежинск, ул.Победы, д.№4			
Н.контроль		Кугаевская			04.22	Автоматическая пожарная сигнализация, система оповещения и управления эвакуацией при пожаре	Стадия	Лист	Листов
ГИП		Лужков			04.22		Р	7	
Разработал		Гусев			04.22				
						План сетей автоматической пожарной сигнализации, Лит.А.3, 2 этаж	ООО "УралСпецПроект"		

Формат А3

2 этап

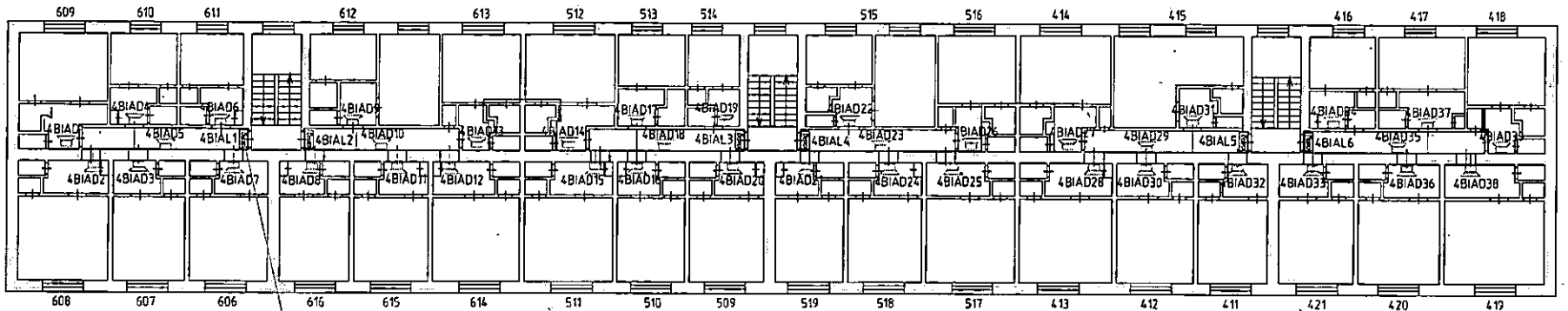

2хКПСнг(А)-FRHF 1х2х0,75
на 1 этаж -ЛС04, ЛР04

Условные обозначения:

aBIALб [выход] - Оповещатель световой табличный Кристалл-12
(а-номер линии , б-номер оповещателя в линии)

aBIADб cВт - Оповещатель пожарный речевой ОПР-С103.1
(а-номер линии, б-номер оповещателя в линии, с-мощность подключения оповещателя)

Прокладку линий оповещения о пожаре выполнить кабелем КПСнг(А)-FRHF 1х2х0,75

Согласовано

Взам. инв. №

Подп. и дата

Инв. № подл.

Изм.	Кол.	Лист	N°док	Подпись	Дата	2832/21-СПС.СОУЭ		
						Здание общежития по адресу: г.Снежинск, ул.Победы, д.№4		
Н.контроль		Кугаевская			04.22	Автоматическая пожарная сигнализация, система оповещения и управления эвакуацией при пожаре	Стадия	Лист	Листов
ГИП		Лужков			04.22		Р	8	
Разработал		Гусев			04.22				
						План сетей оповещения о пожаре, Лист.А.3, 2 этаж	ООО "УралСпецПроект"		

Формат А3

Экспликация помещений

Номер помещения	Наименование	Площадь, м²	Кат. помещения
	Помещение 111	17.7	
1	жилая комната	13.0	
2	прихожая	2.9	
3	туалет	0.8	
4	шкаф	0.7	
5	шкаф	0.3	
	Помещение 112	19.0	
1	жилая комната	13.8	
2	прихожая	3.6	
3	туалет	0.9	
4	шкаф	0.7	
	Помещение 113	23.1	
1	жилая комната	10.3	
2	жилая комната	6.6	
3	прихожая	4.7	
4	туалет	0.8	
5	шкаф	0.7	
	Помещение 114	18.8	
1	жилая комната	12.9	
2	прихожая	3.6	
3	туалет	0.9	
4	шкаф	1.4	
	Помещение 115	11.2	
1	жилая комната	7.0	
2	прихожая	2.3	
3	туалет	0.9	
4	шкаф	0.7	
5	шкаф	0.3	

Экспликация помещений

Номер помещения	Наименование	Площадь, м²	Кат. помещения
	Помещение 116	12.0	
1	жилая комната	7.5	
2	прихожая	2.7	
3	туалет	0.9	
4	шкаф	0.7	
5	шкаф	0.2	
	Помещение 117	24.8	
1	жилая комната	18.7	
2	прихожая	3.8	
3	туалет	0.9	
4	шкаф	1.4	
	Помещение 118	17.9	
1	жилая комната	12.7	
2	прихожая	3.0	
3	туалет	0.8	
4	шкаф	1.4	
	Помещение 119	23.5	
1	жилая комната	9.9	
2	жилая комната	7.1	
3	прихожая	4.9	
4	туалет	0.9	
5	шкаф	0.7	

Экспликация помещений

Номер помещения	Наименование	Площадь, м²	Кат. помещения
	Помещение 120	19.0	
1	жилая комната	13.9	
2	прихожая	3.3	
3	туалет	1.0	
4	шкаф	0.8	
	Помещение 121	18.2	
1	жилая комната	13.3	
2	прихожая	3.0	
3	туалет	0.9	
4	шкаф	0.7	
5	шкаф	0.3	
	Помещение 209	18.3	
1	жилая комната	13.4	
2	прихожая	3.1	
3	туалет	0.8	
4	шкаф	0.7	
5	шкаф	0.3	
	Помещение 210	18.8	
1	жилая комната	13.7	
2	прихожая	3.2	
3	туалет	0.9	
4	шкаф	0.7	
5	шкаф	0.3	

Согласовано

Взам. инв. №

Подп. и дата

Инв. № подл.

Изм.	Кол.	Лист	№док	Подпись	Дата
Н.контроль		Кугаевская			04.22
ГИП		Лужков			04.22
Разработал		Гусев			04.22

2832/21-СПС.СОУЭ

Здание общежития по адресу: г.Снежинск, ул.Победы, д.№4

Автоматическая пожарная сигнализация, система оповещения и управления эвакуацией при пожаре

Стадия	Лист	Листов
Р	9.1	

Экспликация помещений. 2 этаж (начало)

ООО "УралСпецПроект"

Формат А3

Экспликация помещений

Номер помещения	Наименование	Площадь, м²	Кат. помещения
	Помещение 211	23.6	
1	жилая комната	10.0	
2	жилая комната	7.2	
3	прихожая	4.5	
4	туалет	0.8	
5	шкаф	0.8	
6	шкаф	0.3	
	Помещение 212	17.3	
1	жилая комната	11.8	
2	прихожая	3.3	
3	туалет	0.8	
4	шкаф	1.4	
	Помещение 213	12.7	
1	жилая комната	7.9	
2	прихожая	2.9	
3	туалет	0.9	
4	шкаф	0.7	
5	шкаф	0.3	
	Помещение 214	12.0	
1	жилая комната	7.4	
2	прихожая	2.8	
3	туалет	0.9	
4	шкаф	0.7	
5	шкаф	0.2	
	Помещение 215	24.2	
1	жилая комната	18.4	
2	прихожая	3.8	
3	туалет	0.9	
4	шкаф	1.1	

Экспликация помещений

Номер помещения	Наименование	Площадь, м²	Кат. помещения
	Помещение 216	18.0	
1	жилая комната	12.4	
2	прихожая	3.4	
3	туалет	1.0	
4	шкаф	1.2	
	Помещение 217	23.0	
1	жилая комната	9.7	
2	жилая комната	6.9	
3	прихожая	4.7	
4	туалет	0.9	
5	шкаф	0.8	
	Помещение 218	19.1	
1	жилая комната	13.9	
2	прихожая	3.2	
3	туалет	0.8	
4	шкаф	0.9	
5	шкаф	0.3	
	Помещение 219	18.2	
1	жилая комната	13.1	
2	прихожая	3.3	
3	туалет	0.8	
4	шкаф	0.7	
5	шкаф	0.3	

Экспликация помещений

Номер помещения	Наименование	Площадь, м²	Кат. помещения
	Помещение 306	18.0	
1	жилая комната	13.1	
2	прихожая	3.0	
3	туалет	0.9	
4	шкаф	0.7	
5	шкаф	0.3	
	Помещение 307	18.9	
1	жилая комната	13.6	
2	прихожая	3.3	
3	туалет	0.9	
4	шкаф	0.8	
5	шкаф	0.3	
	Помещение 308	23.2	
1	жилая комната	10.0	
2	жилая комната	6.7	
3	прихожая	4.8	
4	туалет	0.9	
5	шкаф	0.8	
	Помещение 309	18.6	
1	жилая комната	13.0	
2	прихожая	3.2	
3	туалет	0.9	
4	шкаф	1.5	

Взам. инв. №

Подп. и дата

Инв. № подл.

Изм.	Кол.	Лист	№док	Подпись	Дата
Н.контроль		Кугаевская			04.22
ГИП		Лужков			04.22
Разработал		Гусев			04.22

2832/21-СПС.СОУЭ

Здание общежития по адресу: г.Снежинск, ул.Победы, д.№4

Автоматическая пожарная сигнализация, система оповещения и управления эвакуацией при пожаре

Стадия	Лист	Листов
Р	9.2	

Экспликация помещений. 2 этаж (продолжение)

ООО "УралСпецПроект"

Формат А3

Экспликация помещений

Номер помещения	Наименование	Площадь, м²	Кат. помещения
	Помещение 310	24.6	
1	жилая комната	18.3	
2	прихожая	3.9	
3	туалет	1.0	
4	шкаф	1.4	
	Помещение 311	12.5	
1	жилая комната	7.8	
2	прихожая	2.7	
3	туалет	0.9	
4	шкаф	0.8	
5	шкаф	0.3	
	Помещение 312	11.9	
1	жилая комната	7.3	
2	прихожая	2.5	
3	туалет	0.9	
4	шкаф	0.9	
5	шкаф	0.3	
	Помещение 313	17.1	
1	жилая комната	10.9	
2	прихожая	3.5	
3	туалет	0.9	
4	шкаф	1.8	
	Помещение 314	23.5	
1	жилая комната	10.2	
2	жилая комната	6.7	
3	прихожая	4.7	
4	туалет	0.9	
5	шкаф	0.7	
6	шкаф	0.3	

Экспликация помещений

Номер помещения	Наименование	Площадь, м²	Кат. помещения
	Помещение 315	18.4	
1	жилая комната	13.3	
2	прихожая	3.4	
3	туалет	0.9	
4	шкаф	0.8	
	Помещение 316	18.4	
1	жилая комната	13.3	
2	прихожая	3.4	
3	туалет	0.9	
4	шкаф	0.8	
	Помещение 411	17.3	
1	жилая комната	12.6	
2	прихожая	3.2	
3	туалет	0.8	
4	шкаф	0.7	
	Помещение 412	19.3	
1	жилая комната	14.0	
2	прихожая	3.6	
3	туалет	0.9	
4	шкаф	0.8	

Экспликация помещений

Номер помещения	Наименование	Площадь, м²	Кат. помещения
	Помещение 413	24.0	
1	жилая комната	17.3	
2	прихожая	4.8	
3	туалет	0.8	
4	шкаф	0.8	
5	шкаф	0.3	
	Помещение 414	19.1	
1	жилая комната	13.1	
2	прихожая	3.7	
3	туалет	0.9	
4	шкаф	1.4	
	Помещение 415	23.9	
1	жилая комната	18.0	
2	прихожая	3.5	
3	туалет	0.9	
4	шкаф	1.2	
5	шкаф	0.3	
	Помещение 416	11.9	
1	жилая комната	7.4	
2	прихожая	2.7	
3	туалет	0.8	
4	шкаф	0.7	
5	шкаф	0.3	

Согласовано

Взам. инв. №

Подп. и дата

Инв. № подл.

Изм.	Кол.	Лист	№док	Подпись	Дата
Н.контроль		Кугаевская			04.22
ГИП		Лужков			04.22
Разработал		Гусев			04.22

2832/21-СПС.СОУЭ

Здание общежития по адресу: г.Снежинск, ул.Победы, д.№4

Автоматическая пожарная сигнализация, система оповещения и управления эвакуацией при пожаре

Стадия	Лист	Листов
Р	9.3	

Экспликация помещений. 2 этаж (продолжение)

ООО "УралСпецПроект"

Формат А3

Экспликация помещений

Номер помещения	Наименование	Площадь, м²	Кат. помещения
	Помещение 417	12.4	
1	жилая комната	7.6	
2	прихожая	2.9	
3	туалет	0.8	
4	шкаф	0.8	
5	шкаф	0.3	
	Помещение 418	18.2	
1	жилая комната	12.1	
2	прихожая	3.6	
3	туалет	0.8	
4	шкаф	1.7	
	Помещение 419	24.4	
1	жилая комната	17.7	
2	прихожая	5.0	
3	туалет	0.9	
4	шкаф	0.8	
	Помещение 420	18.4	
1	жилая комната	13.4	
2	прихожая	3.1	
3	туалет	0.9	
4	шкаф	0.7	
5	шкаф	0.3	
	Помещение 421	18.7	
1	жилая комната	13.5	
2	прихожая	3.0	
3	туалет	0.9	
4	шкаф	0.8	
5	шкаф	0.5	

Экспликация помещений

Номер помещения	Наименование	Площадь, м²	Кат. помещения
	Помещение 509	17.8	
1	жилая комната	13.0	
2	прихожая	2.9	
3	туалет	0.9	
4	шкаф	0.7	
5	шкаф	0.3	
	Помещение 510	18.7	
1	жилая комната	13.6	
2	прихожая	3.2	
3	туалет	0.9	
4	шкаф	0.7	
5	шкаф	0.3	
	Помещение 511	23.1	
1	жилая комната	16.7	
2	прихожая	4.4	
3	туалет	0.9	
4	шкаф	0.8	
5	шкаф	0.3	
	Помещение 512	17.7	
1	жилая комната	11.2	
2	прихожая	4.2	
3	туалет	0.9	
4	шкаф	1.4	

Экспликация помещений

Номер помещения	Наименование	Площадь, м²	Кат. помещения
	Помещение 513	13.1	
1	жилая комната	8.0	
2	прихожая	3.0	
3	сан.узел	2.1	
	Помещение 514	12.1	
1	жилая комната	7.5	
2	прихожая	2.7	
3	туалет	0.9	
4	шкаф	0.7	
5	шкаф	0.3	
	Помещение 515	24.4	
1	жилая комната	11.9	
2	жилая комната	7.0	
3	прихожая	3.5	
4	туалет	0.9	
5	шкаф	1.1	
	Помещение 516	18.9	
1	жилая комната	12.7	
2	прихожая	3.8	
3	туалет	1.1	
4	шкаф	1.3	

Согласовано

Взам. инв. №

Подп. и дата

Инв. № подл.

Изм.	Кол.	Лист	№док.	Подпись	Дата
Н.контроль		Кугаевская			04.22
ГИП		Лужков			04.22
Разработал		Гусев			04.22

2832/21-СПС.СОУЭ

Здание общежития по адресу: г.Снежинск, ул.Победы, д.№4

Автоматическая пожарная сигнализация, система оповещения и управления эвакуацией при пожаре

Стадия	Лист	Листов
Р	9.4	

Экспликация помещений. 2 этаж (продолжение)

ООО "УралСпецПроект"

Формат А3

Экспликация помещений

Номер помещения	Наименование	Площадь, м²	Кат. помещения
	Помещение 517	23.8	
1	жилая комната	17.0	
2	прихожая	5.2	
3	туалет	0.9	
4	шкаф	0.7	
	Помещение 518	18.8	
1	жилая комната	13.8	
2	прихожая	2.9	
3	туалет	1.1	
4	шкаф	0.7	
5	шкаф	0.3	
	Помещение 519	17.2	
1	жилая комната	12.7	
2	прихожая	2.7	
3	туалет	0.8	
4	шкаф	0.7	
5	шкаф	0.3	
	Помещение 606	17.8	
1	жилая комната	12.8	
2	прихожая	3.3	
3	туалет	0.9	
4	шкаф	0.8	
	Помещение 607	18.6	
1	жилая комната	13.5	
2	прихожая	3.6	
3	туалет	0.8	
4	шкаф	0.7	

Экспликация помещений

Номер помещения	Наименование	Площадь, м²	Кат. помещения
	Помещение 608	23.0	
1	жилая комната	17.0	
2	прихожая	4.1	
3	туалет	0.9	
4	шкаф	0.7	
5	шкаф	0.3	
	Помещение 609	17.8	
1	жилая комната	11.7	
2	прихожая	3.6	
3	туалет	0.9	
4	шкаф	1.6	
	Помещение 610	11.7	
1	жилая комната	7.4	
2	прихожая	2.4	
3	туалет	0.9	
4	шкаф	0.7	
5	шкаф	0.3	
	Помещение 611	11.9	
1	жилая комната	7.5	
2	прихожая	2.6	
3	туалет	0.8	
4	шкаф	0.7	
5	шкаф	0.3	

Экспликация помещений

Номер помещения	Наименование	Площадь, м²	Кат. помещения
	Помещение 612	24.1	
1	жилая комната	11.8	
2	жилая комната	6.4	
3	прихожая	3.4	
4	ванная	1.6	
5	туалет	0.9	
	Помещение 613	17.7	
1	жилая комната	12.4	
2	прихожая	3.2	
3	туалет	0.8	
4	шкаф	1.3	
	Помещение 614	22.9	
1	жилая комната	16.5	
2	прихожая	4.5	
3	туалет	0.8	
4	шкаф	0.8	
5	шкаф	0.3	
	Помещение 615	18.1	
1	жилая комната	13.1	
2	прихожая	3.1	
3	туалет	0.9	
4	шкаф	0.7	
5	шкаф	0.3	

Согласовано

Взам. инв. №

Подп. и дата

Инв. № подл.

Изм.	Кол.	Лист	N°док	Подпись	Дата
Н.контроль		Кугаевская			04.22
ГИП		Лужков			04.22
Разработал		Гусев			04.22

2832/21-СПС.СОУЭ

Здание общежития по адресу: г.Снежинск, ул.Победы, д.№4

Автоматическая пожарная сигнализация, система оповещения и управления эвакуацией при пожаре

Стадия	Лист	Листов
Р	9.5	

Экспликация помещений. 2 этаж (продолжение)

ООО "УралСпецПроект"

Формат А3

Экспликация помещений

Номер помещения	Наименование	Площадь, м²	Кат. помещения
	Помещение 616	17.6	
1	жилая комната	12.8	
2	прихожая	2.9	
3	туалет	0.9	
4	шкаф	0.7	
5	шкаф	0.3	
1	Коридор	10.4	
2	Коридор	10.4	
3	Кладовка	0.5	
4	Коридор	10	
5	Коридор	10	
6	Кладовка	0.5	
7	Кладовка	0.5	
8	Коридор	9.8	
9	Коридор	9.7	
10	Кладовка	0.5	
11	Коридор	10.4	
12	Коридор	10.1	
13	Кладовка	0.5	
14	Кладовка	0.5	
15	Коридор	10.2	
16	Коридор	10.2	
17	Кладовка	0.5	
18	Коридор	10.6	
19	Коридор	10.6	
20	Постирочная	26.5	В3

Экспликация помещений

Номер помещения	Наименование	Площадь, м²	Кат. помещения
21	Сушилка	13.7	В3
22	Постирочная	8.4	В3
23	Склад	4.7	В3
24	Вент. камера	20.0	В4
25	Вент. помещение	2.8	В4
26	Мастерская плотника	42.1	В4
27	Коридор	13.2	

Экспликация помещений

Номер помещения	Наименование	Площадь, м²	Кат. помещения
I	Лестничная клетка		
	лестница	12.3	
II	Лестничная клетка		
	лестница	12.2	
III	Лестничная клетка		
	лестница	12.1	
IV	Лестничная клетка		
	лестница	12.5	
V	Лестничная клетка		
	лестница	12.8	
VI	Лестничная клетка		
	лестница	12.7	

Согласовано

Взам. инв. №

Подп. и дата

Инв. № подл.

Изм.	Кол.	Лист	N°док.	Подпись	Дата
Н.контроль		Кугаевская			04.22
ГИП		Лужков			04.22
Разработал		Гусев			04.22

2832/21-СПС.СОУЭ

Здание общежития по адресу: г.Снежинск, ул.Победы, д.№4

Автоматическая пожарная сигнализация, система оповещения и управления эвакуацией при пожаре

Стадия	Лист	Листов
Р	9.6	

Экспликация помещений. 2 этаж (окончание)

ООО "УралСпецПроект"

Формат А3

1 этап

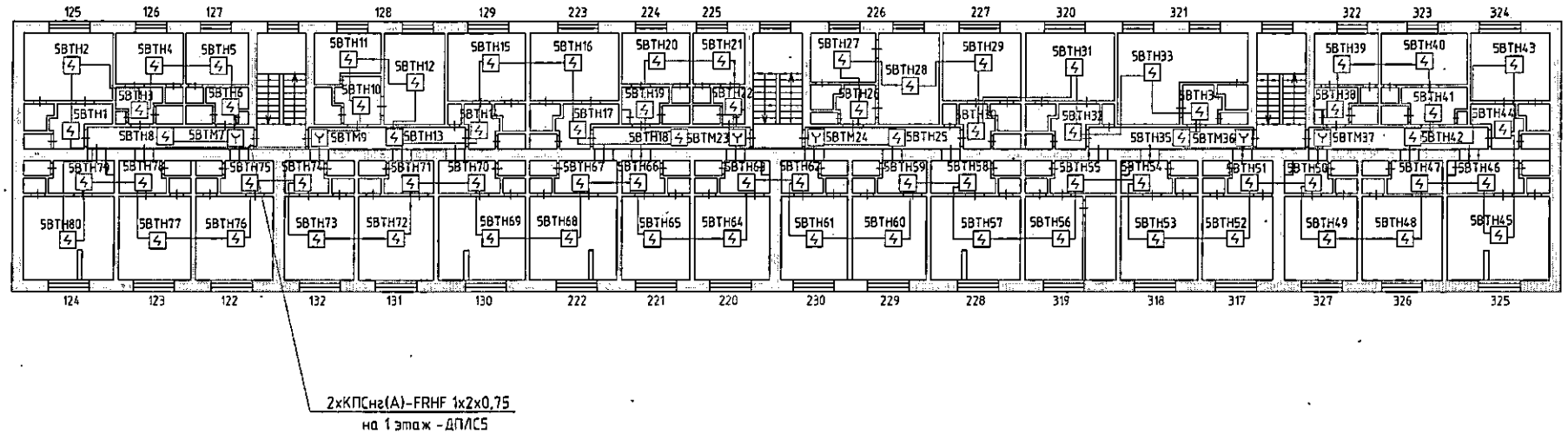

Условные обозначения:

аВТНб — Извещатель пожарный дымовой оптико-электронный адресный ДИП-34А-03 (а-номер прибора б-адрес извещателя)

аВТНб — Извещатель пожарный дымовой оптико-электронный адресный ДИП-34А-03 со встроенным блоком БРИЗ исп.03 (а-номер прибора б-адрес извещателя)

аВТМб — Извещатель пожарный ручной адресный ИПР-513АМ исп.01 (а-номер прибора б-адрес извещателя)

Прокладку линий пожарной сигнализации выполнить кабелем КПСнг(А)-FRHF 1х2х0,75.

Согласовано

Взам. инв. №

Подп. и дата

Инв. № подл.

Изм.	Кол.	Лист	№док	Подпись	Дата	2832/21-СПС.СОУЭ			
						Здание общежития по адресу: г.Снежинск, ул.Победы, д.№4			
Н.контроль		Кугаевская			04.22	Автоматическая пожарная сигнализация, система оповещения и управления эвакуацией при пожаре	Стадия	Лист	Листов
ГИП		Лужков			04.22		Р	10	
Разработал		Гусев			04.22				
						План сетей автоматической пожарной сигнализации, Лит.А.1, 3 этаж	ООО "УралСпецПроект"		

Формат А3

1 этап

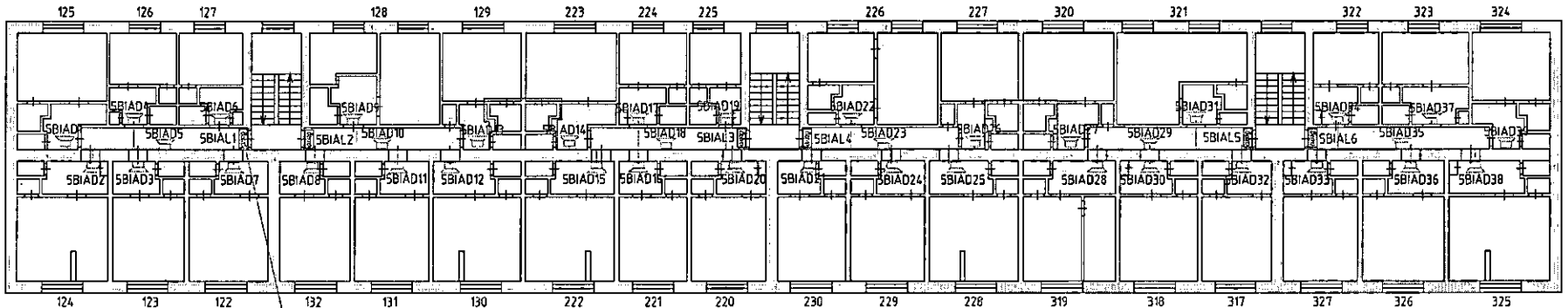

2хКПСнг(А)-FRHF 1х2х0,75
на 1 этаж –ЛС05, ЛР05

Условные обозначения:

aBIALб выход – Оповещатель световой табличный Кристалл-12
(а-номер линии , б-номер оповещателя в линии)

aBIADб cВт – Оповещатель пожарный речевой ОПР-С103.1
(а-номер линии, б-номер оповещателя в линии, с-мощность подключения оповещателя)

Прокладку линий оповещения о пожаре выполнить кабелем КПСнг(А)-FRHF 1х2х0,75

Согласовано

Взам. инв. №

Подп. и дата

Инв. № подл.

Изм.	Кол.	Лист	N°док	Подпись	Дата	2832/21-СПС.СОУЭ			
						Здание общежития по адресу: г.Снежинск, ул.Победы, д.№4			
Н.контроль		Кугаевская			04.22	Автоматическая пожарная сигнализация, система оповещения и управления эвакуацией при пожаре	Стадия	Лист	Листов
ГИП		Лужков			04.22		Р	11	
Разработал		Гусев			04.22				
						План сетей оповещения о пожаре, Лит.А.1, 3 этаж	ООО "УралСпецПроект"		

Формат А3

2 этап

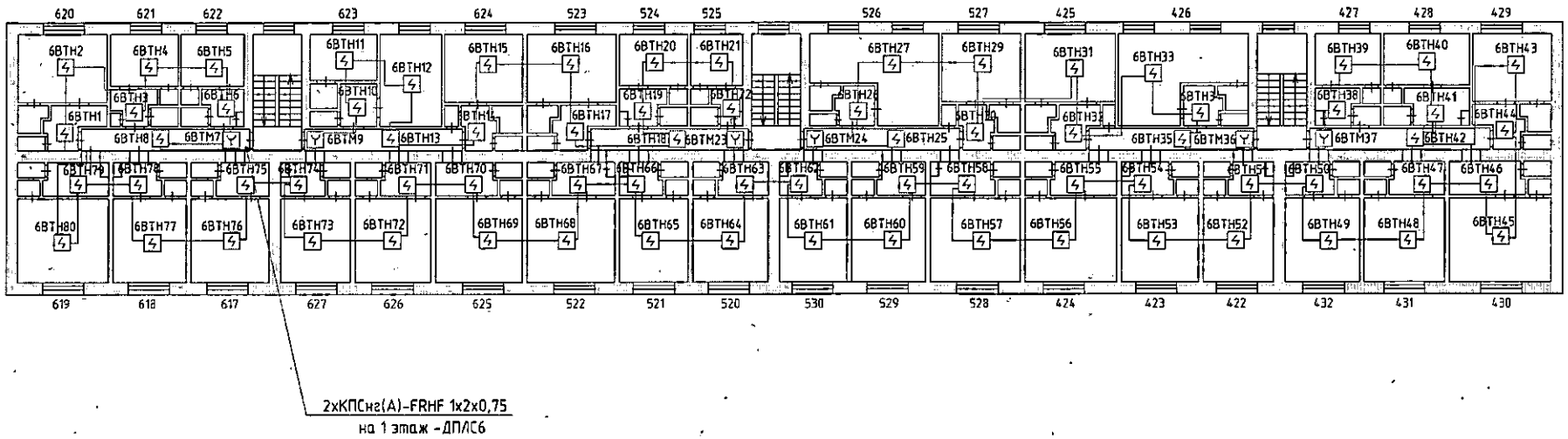

Условные обозначения:

аВТНб [ϟ] - Извещатель пожарный дымовой оптико-электронный адресный ДИП-34А-03 (а-номер прибора б-адрес извещателя)

аВТНб [ϟ] - Извещатель пожарный дымовой оптико-электронный адресный ДИП-34А-03 со встроенным блоком БРИЗ исп.03 (а-номер прибора б-адрес извещателя)

аВТМб [Y] - Извещатель пожарный ручной адресный ИПР-513АМ исп.01 (а-номер прибора б-адрес извещателя)

Прокладку линий пожарной сигнализации выполнить кабелем КПСнг(А)-FRHF 1х2х0,75:

Согласовано

Взам. инв. №

Подп. и дата

Инв. № подл.

Изм.	Кол.	Лист	N°док	Подпись	Дата	2832/21-СПС.СОУЗ		
						Здание общежития по адресу: г.Снежинск, ул.Победы, д.№4		
Н.контроль		Кугаевская			04.22	Автоматическая пожарная сигнализация, система оповещения и управления эвакуацией при пожаре	Стадия	Лист	Листов
ГИП		Лужков			04.22		Р	12	
Разработал		Гусев			04.22	План сетей автоматической пожарной сигнализации, Лит.А.3, 3 этаж	ООО "УралСпецПроект"		

Формат А3

2 этап

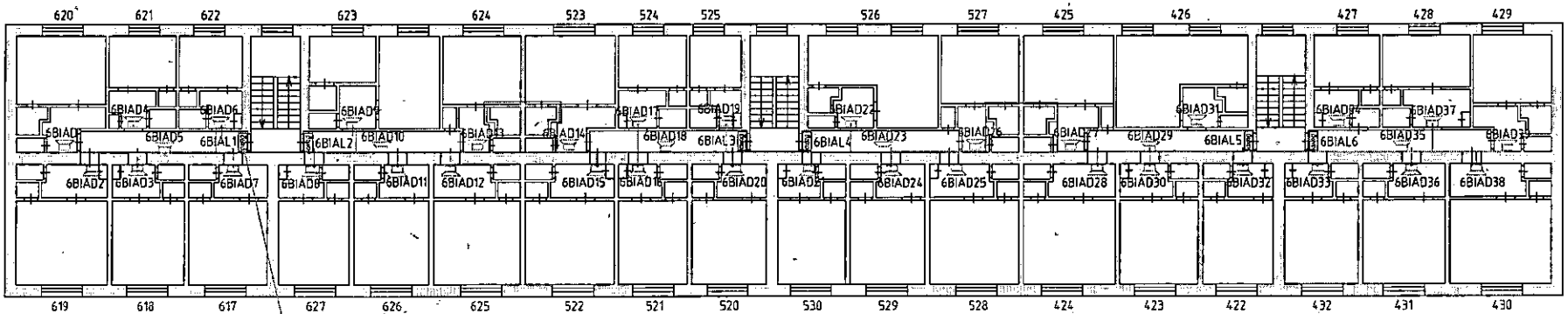

Условные обозначения:

aBIALб выход - Оповещатель световой табличный Кристалл-12
(а-номер линии , б-номер оповещателя в линии)

aBIADб cBm - Оповещатель пожарный речевой ОПР-С103.1
(а-номер линии, б-номер оповещателя в линии, с-мощность подключения оповещателя)

Прокладку линий оповещения о пожаре выполнить кабелем КПСнг(А)-FRHF 1х2х0,75

Согласовано

Взам. инв. №

Подп. и дата

Инв. № подл.

						2832/21-СПС.СОУЭ			
						Здание общежития по адресу: г.Снежинск, ул.Победы, д.№4			
Изм.	Кол.	Лист	№док	Подпись	Дата				
Н.контроль		Кугаевская			04.22	Автоматическая пожарная сигнализация, система оповещения и управления эвакуацией при пожаре	Стадия	Лист	Листов
ГИП		Лужков			04.22		Р	13	
Разработал		Гусев			04.22				
						План сетей оповещения о пожаре, Лит.А.3, 3 этаж	ООО "УралСпецПроект"		

Формат А3

Экспликация помещений

Номер помещения	Наименование	Площадь, м²	Кат. помещения
	Помещение 122	18.0	
1	жилая комната	12.9	
2	прихожая	3.4	
3	туалет	0.9	
4	шкаф	0.8	
	Помещение 123	18.6	
1	жилая комната	13.5	
2	прихожая	3.4	
3	туалет	1.0	
4	шкаф	0.7	
	Помещение 124	23.6	
1	жилая комната	11.1	
2	жилая комната	6.1	
3	прихожая	4.4	
4	туалет	0.9	
5	шкаф	0.8	
6	шкаф	0.3	
	Помещение 125	17.1	
1	жилая комната	11.7	
2	прихожая	3.0	
3	туалет	0.9	
4	шкаф	1.5	
	Помещение 126	12.0	
1	жилая комната	7.5	
2	прихожая	2.6	
3	туалет	0.9	
4	шкаф	0.7	
5	шкаф	0.3	

Экспликация помещений

Номер помещения	Наименование	Площадь, м²	Кат. помещения
	Помещение 127	12.1	
1	жилая комната	7.3	
2	прихожая	2.9	
3	туалет	0.9	
4	шкаф	0.7	
5	шкаф	0.3	
	Помещение 128	24.1	
1	жилая комната	11.8	
2	жилая комната	6.3	
3	прихожая	4.4	
4	сан.узел	1.6	
	Помещение 129	17.9	
1	жилая комната	12.1	
2	прихожая	3.3	
3	туалет	0.9	
4	шкаф	1.6	
	Помещение 130	22.9	
1	жилая комната	10.3	
2	жилая комната	6.7	
3	прихожая	4.3	
4	туалет	0.9	
5	шкаф	0.7	

Экспликация помещений

Номер помещения	Наименование	Площадь, м²	Кат. помещения
	Помещение 131	20.8	
1	жилая комната	14.4	
2	прихожая	3.7	
3	туалет	0.9	
4	шкаф	1.8	
	Помещение 132	18.0	
1	жилая комната	12.9	
2	прихожая	3.1	
3	туалет	0.9	
4	шкаф	0.8	
5	шкаф	0.3	
	Помещение 220	17.5	
1	жилая комната	12.9	
2	прихожая	2.8	
3	туалет	0.7	
4	шкаф	0.8	
5	шкаф	0.3	
	Помещение 221	18.8	
1	жилая комната	13.7	
2	прихожая	3.5	
3	туалет	0.9	
4	шкаф	0.7	

Согласовано

Взам. инв. №

Подп. и дата

Инв. № подл.

Изм.	Кол.	Лист	№док	Подпись	Дата
Н.контроль		Кугаевская			04.22
ГИП		Лужков			04.22
Разработал		Гусев			04.22

2832/21-СПС.СОУЭ

Здание общежития по адресу: г.Снежинск, ул.Победы, д.№4

Автоматическая пожарная сигнализация, система оповещения и управления эвакуацией при пожаре

Стадия	Лист	Листов
Р	14.1	

Экспликация помещений. 3 этаж (начало)

ООО "УралСпецПроект"

Формат А3

Экспликация помещений

Номер помещения	Наименование	Площадь, м²	Кат. помещения
	Помещение 222	23.0	
1	жилая комната	10.2	
2	жилая комната	6.2	
3	прихожая	5.0	
4	туалет	0.8	
5	шкаф	0.8	
	Помещение 223	17.8	
1	жилая комната	12.0	
2	прихожая	3.2	
3	туалет	1.0	
4	шкаф	1.6	
	Помещение 224	13.2	
1	жилая комната	7.7	
2	прихожая	3.2	
3	туалет	0.9	
4	шкаф	1.1	
5	шкаф	0.3	
	Помещение 225	12.6	
1	жилая комната	7.8	
2	прихожая	2.8	
3	туалет	0.9	
4	шкаф	0.8	
5	шкаф	0.3	
	Помещение 226	24.5	
1	жилая комната	12.5	
2	жилая комната	5.6	
3	прихожая	4.1	
4	туалет	1.0	
5	шкаф	1.3	

Экспликация помещений

Номер помещения	Наименование	Площадь, м²	Кат. помещения
	Помещение 227	18.3	
1	жилая комната	12.7	
2	прихожая	3.2	
3	туалет	0.9	
4	шкаф	1.5	
	Помещение 228	22.7	
1	жилая комната	10.2	
2	жилая комната	6.0	
3	прихожая	4.8	
4	туалет	0.9	
5	шкаф	0.8	
	Помещение 229	19.0	
1	жилая комната	13.7	
2	прихожая	3.4	
3	туалет	0.8	
4	шкаф	0.8	
5	шкаф	0.3	
	Помещение 230	18.3	
1	жилая комната	13.1	
2	прихожая	3.7	
3	туалет	0.8	
4	шкаф	0.8	

Экспликация помещений

Номер помещения	Наименование	Площадь, м²	Кат. помещения
	Помещение 317	17.5	
1	жилая комната	12.7	
2	прихожая	3.3	
3	туалет	0.8	
4	шкаф	0.7	
	Помещение 318	19.0	
1	жилая комната	13.7	
2	прихожая	3.4	
3	туалет	0.8	
4	шкаф	0.8	
5	шкаф	0.3	
	Помещение 319	23.4	
1	жилая комната	10.8	
2	жилая комната	6.1	
3	прихожая	4.9	
4	туалет	0.8	
5	шкаф	0.8	
	Помещение 320	19	
1	жилая комната	12.7	
2	прихожая	3.9	
3	туалет	0.8	
4	шкаф	1.6	

Согласовано

Взам. инв. №

Подп. и дата

Инв. № подл.

Изм.	Кол.	Лист	N°док.	Подпись	Дата
Н.контроль		Кугаевская			04.22
ГИП		Лужков			04.22
Разработал		Гусев			04.22

2832/21-СПС.СОУЭ

Здание общежития по адресу: г.Снежинск, ул.Победы, д.№4

Автоматическая пожарная сигнализация, система оповещения и управления эвакуацией при пожаре

Стадия	Лист	Листов
Р	14.2	

Экспликация помещений. 3 этаж (продолжение)

ООО "УралСпецПроект"

Формат А3

Экспликация помещений

Номер помещения	Наименование	Площадь м²	Кат. помещения
	Помещение 321	24.7	
1	жилая комната	17.9	
2	прихожая	4.2	
3	туалет	0.9	
4	шкаф	1.7	
	Помещение 322	11.9	
1	жилая комната	7.3	
2	прихожая	2.5	
3	туалет	0.9	
4	шкаф	0.9	
5	шкаф	0.3	
	Помещение 323	11.9	
1	жилая комната	7.4	
2	прихожая	2.6	
3	туалет	0.9	
4	шкаф	0.7	
5	шкаф	0.3	
	Помещение 324	18.2	
1	жилая комната	13.2	
2	прихожая	3.0	
3	туалет	0.7	
4	шкаф	1.3	
	Помещение 325	24.1	
1	жилая комната	10.6	
2	жилая комната	6.8	
3	прихожая	4.9	
4	туалет	0.8	
5	шкаф	0.7	
6	шкаф	0.3	

Экспликация помещений

Номер помещения	Наименование	Площадь м²	Кат. помещения
	Помещение 326	17.7	
1	жилая комната	12.9	
2	прихожая	3.0	
3	туалет	0.8	
4	шкаф	0.7	
5	шкаф	0.3	
	Помещение 327	17.9	
1	жилая комната	13.0	
2	прихожая	3.1	
3	туалет	0.8	
4	шкаф	0.7	
5	шкаф	0.3	
	Помещение 422	17.9	
1	жилая комната	12.9	
2	прихожая	3.1	
3	туалет	0.8	
4	шкаф	0.8	
5	шкаф	0.3	
	Помещение 423	19.1	
1	жилая комната	13.8	
2	прихожая	3.4	
3	туалет	0.8	
4	шкаф	0.8	
5	шкаф	0.3	

Экспликация помещений

Номер помещения	Наименование	Площадь м²	Кат. помещения
	Помещение 424	23.1	
1	жилая комната	16.6	
2	прихожая	5.0	
3	туалет	0.8	
4	шкаф	0.7	
	Помещение 425	18.9	
1	жилая комната	13.3	
2	прихожая	3.5	
3	туалет	0.8	
4	шкаф	1.3	
	Помещение 426	24.9	
1	жилая комната	18.2	
2	прихожая	4.4	
3	туалет	0.9	
4	шкаф	1.4	
	Помещение 427	12.3	
1	жилая комната	7.6	
2	прихожая	2.5	
3	туалет	1.1	
4	шкаф	0.8	
5	шкаф	0.3	

Согласовано

Взам. инв. №

Подп. и дата

Инв. № подл.

Изм.	Кол.	Лист	N°док	Подпись	Дата
Н.контроль		Кугаевская			04.22
ГИП		Лужков			04.22
Разработал		Гусев			04.22

2832/21-СПС.СОУЭ

Здание общежития по адресу: г.Снежинск, ул.Победы, д.№4

Автоматическая пожарная сигнализация, система оповещения и управления эвакуацией при пожаре

Стадия	Лист	Листов
Р	14.3	

Экспликация помещений. 3 этаж (продолжение)

ООО "УралСпецПроект"

Формат А3

Экспликация помещений

Номер помещения	Наименование	Площадь, м²	Кат. помещения
	Помещение 428	13.1	
1	жилая комната	8.4	
2	прихожая	2.7	
3	туалет	1.1	
4	шкаф	0.6	
5	шкаф	0.3	
	Помещение 429	18.2	
1	жилая комната	12.0	
2	прихожая	3.9	
3	туалет	0.9	
4	шкаф	1.4	
	Помещение 430	23.8	
1	жилая комната	17.4	
2	прихожая	4.7	
3	туалет	1.1	
4	шкаф	0.6	
	Помещение 431	18.4	
1	жилая комната	13.6	
2	прихожая	3.3	
3	туалет	0.8	
4	шкаф	0.7	
	Помещение 432	18.5	
1	жилая комната	13.4	
2	прихожая	3.2	
3	туалет	0.8	
4	шкаф	0.8	
5	шкаф	0.3	

Экспликация помещений

Номер помещения	Наименование	Площадь, м²	Кат. помещения
	Помещение 520	17.7	
1	жилая комната	12.8	
2	прихожая	3.2	
3	туалет	0.9	
4	шкаф	0.8	
	Помещение 521	18.2	
1	жилая комната	13.2	
2	прихожая	3.1	
3	туалет	0.9	
4	шкаф	0.7	
5	шкаф	0.3	
	Помещение 522	23.8	
1	жилая комната	17.2	
2	прихожая	4.7	
3	туалет	0.8	
4	шкаф	0.8	
5	шкаф	0.3	
	Помещение 523	19.1	
1	жилая комната	13.4	
2	прихожая	3.7	
3	туалет	0.8	
4	шкаф	1.2	

Экспликация помещений

Номер помещения	Наименование	Площадь, м²	Кат. помещения
	Помещение 524	12.1	
1	жилая комната	7.9	
2	прихожая	2.3	
3	туалет	1.0	
4	шкаф	0.6	
5	шкаф	0.3	
	Помещение 525	12.6	
1	жилая комната	8.1	
2	прихожая	2.6	
3	туалет	0.9	
4	шкаф	0.7	
5	шкаф	0.3	
	Помещение 526	24.7	
1	жилая комната	19.0	
2	прихожая	3.6	
3	туалет	0.9	
4	шкаф	1.2	
	Помещение 527	19.3	
1	жилая комната	13.2	
2	прихожая	4.2	
3	туалет	0.7	
4	шкаф	1.2	

Согласовано

Взам. инв. №

Подп. и дата

Инв. № подл.

Изм.	Кол.	Лист	№док.	Подпись	Дата
Н.контроль		Кугаевская			04.22
ГИП		Лужков			04.22
Разработал		Гусев			04.22

2832/21-СПС.СОУЭ

Здание общежития по адресу: г.Снежинск, ул.Победы, д.№4

Автоматическая пожарная сигнализация, система оповещения и управления эвакуацией при пожаре

Стадия	Лист	Листов
Р	14.4	

Экспликация помещений. 3 этаж (продолжение)

ООО "УралСпецПроект"

Формат А3

Экспликация помещений

Номер помещения	Наименование	Площадь, м²	Кат. помещения
	Помещение 528	23.2	
1	жилая комната	16.9	
2	прихожая	4.4	
3	туалет	0.9	
4	шкаф	0.7	
5	шкаф	0.3	
	Помещение 529	18.9	
1	жилая комната	13.7	
2	прихожая	3.6	
3	туалет	0.8	
4	шкаф	0.8	
	Помещение 530	17.6	
1	жилая комната	12.6	
2	прихожая	3.1	
3	туалет	0.9	
4	шкаф	0.7	
5	шкаф	0.3	
	Помещение 617	17.5	
1	жилая комната	12.9	
2	прихожая	3.1	
3	туалет	0.6	
4	шкаф	0.9	
	Помещение 618	18.7	
1	жилая комната	13.5	
2	прихожая	3.3	
3	туалет	0.8	
4	шкаф	0.8	
5	шкаф	0.3	

Экспликация помещений

Номер помещения	Наименование	Площадь, м²	Кат. помещения
	Помещение 619	22.8	
1	жилая комната	16.7	
2	прихожая	4.2	
3	туалет	0.8	
4	шкаф	0.8	
5	шкаф	0.3	
	Помещение 620	16.7	
1	жилая комната	11.6	
2	прихожая	2.9	
3	туалет	0.7	
4	шкаф	1.5	
	Помещение 621	12.6	
1	жилая комната	7.8	
2	прихожая	2.9	
3	туалет	0.9	
4	шкаф	0.7	
5	шкаф	0.3	
	Помещение 622	12.3	
1	жилая комната	7.8	
2	прихожая	2.7	
3	туалет	0.8	
4	шкаф	0.7	
5	шкаф	0.3	

Экспликация помещений

Номер помещения	Наименование	Площадь, м²	Кат. помещения
	Помещение 623	24.2	
1	жилая комната	11.8	
2	жилая комната	6.1	
3	прихожая	4.0	
4	туалет	0.9	
5	шкаф	1.4	
	Помещение 624	18.3	
1	жилая комната	13.1	
2	прихожая	3.1	
3	туалет	0.9	
4	шкаф	1.2	
	Помещение 625	23.5	
1	жилая комната	17.0	
2	прихожая	4.9	
3	туалет	0.8	
4	шкаф	0.8	
	Помещение 625	18.2	
1	жилая комната	13.2	
2	прихожая	3.4	
3	туалет	0.9	
4	шкаф	0.7	

Согласовано

Взам. инв. №

Подп. и дата

Инв. № подл.

Изм.	Кол.	Лист	№док	Подпись	Дата
Н.контроль		Кугаевская			04.22
ГИП		Лужков			04.22
Разработал		Гусев			04.22

2832/21-СПС.СОУЭ

Здание общежития по адресу: г.Снежинск, ул.Победы, д.№4

Автоматическая пожарная сигнализация, система оповещения и управления эвакуацией при пожаре

Стадия	Лист	Листов
Р	14.5	

Экспликация помещений. 3 этаж (продолжение)

ООО "УралСпецПроект"

Формат А3

Экспликация помещений

Номер помещения	Наименование	Площадь м²	Кат. помещения
	Помещение 627	18.3	
1	жилая комната	13.3	
2	прихожая	3.2	
3	туалет	0.8	
4	шкаф	0.7	
5	шкаф	0.3	
1	Коридор	9.8	
2	Коридор	9.7	
3	Кладовка	0.5	
4	Коридор	10.2	
5	Коридор	10.1	
6	Кладовка	0.5	
7	Кладовка	0.5	
8	Коридор	10.2	
9	Коридор	10.1	
10	Коридор	10.6	
11	Коридор	9.6	
12	Кладовка	0.5	
13	Кладовка	0.5	
14	Коридор	9.7	
15	Коридор	9.8	
16	Кладовка	0.5	
17	Коридор	9.2	
18	Коридор	9.3	

Экспликация помещений

Номер помещения	Наименование	Площадь м²	Кат. помещения
I	Лестничная клетка		
	лестница	12.0	
II	Лестничная клетка		
	лестница	12.2	
III	Лестничная клетка		
	лестница	12.2	
IV	Лестничная клетка		
	лестница	12.5	
V	Лестничная клетка		
	лестница	12.5	
VI	Лестничная клетка		
	лестница	12.5	

Согласовано

Взам. инв. №

Подп. и дата

Инв. № подл.

Изм.	Кол.	Лист	№док	Подпись	Дата
Н.контроль		Кугаевская			04.22
ГИП		Лужков			04.22
Разработал		Гусев			04.22

2832/21-СПС.СОУЭ

Здание общежития по адресу: г.Снежинск, ул.Победы, д.№4

Автоматическая пожарная сигнализация, система оповещения и управления эвакуацией при пожаре

Стадия	Лист	Листов
Р	14.6	

Экспликация помещений. 3 этаж (окончание)

ООО "УралСпецПроект"

Формат А3

1 этап

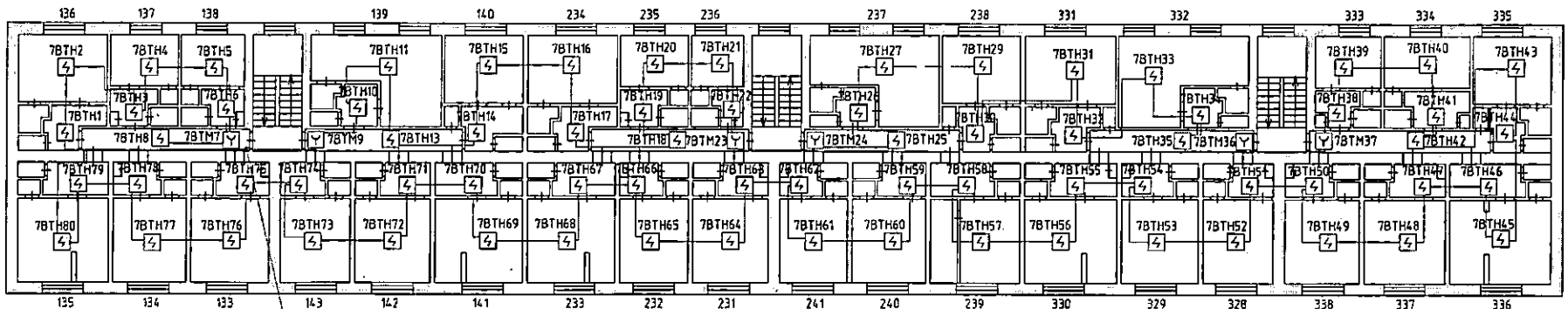

Условные обозначения:

аВТНб [Ч] - Извещатель пожарный дымовой оптико-электронный адресный ДИП-34А-03 (а-номер прибора б-адрес извещателя)

аВТНб [Ч] - Извещатель пожарный дымовой оптико-электронный адресный ДИП-34А-03 со встроенным блоком БРИЗ исп.03 (а-номер прибора б-адрес извещателя)

аВТМб [Y] - Извещатель пожарный ручной адресный ИПР-513АМ исп.01 (а-номер прибора б-адрес извещателя)

Прокладку линий пожарной сигнализации выполнить кабелем КПСнг(А)-FRHF 1х2х0,75:

Согласовано

Взам. инв. №

Подп. и дата

Инв. № подл.

						2832/21-СПС.СОУЗ			
						Здание общежития по адресу: г.Снежинск, ул.Победы, д.№4			
Изм.	Кол.	Лист	N°док	Подпись	Дата				
Н.контроль		Кугаевская			04.22	Автоматическая пожарная сигнализация, система оповещения и управления эвакуацией при пожаре	Стадия	Лист	Листов
ГИП		Лужков			04.22		Р	15	
Разработал		Гусев			04.22				
						План сетей оповещения о пожаре, Лит.А.1, 4 этаж	ООО "УралСпецПроект"		

Формат А3

I этап

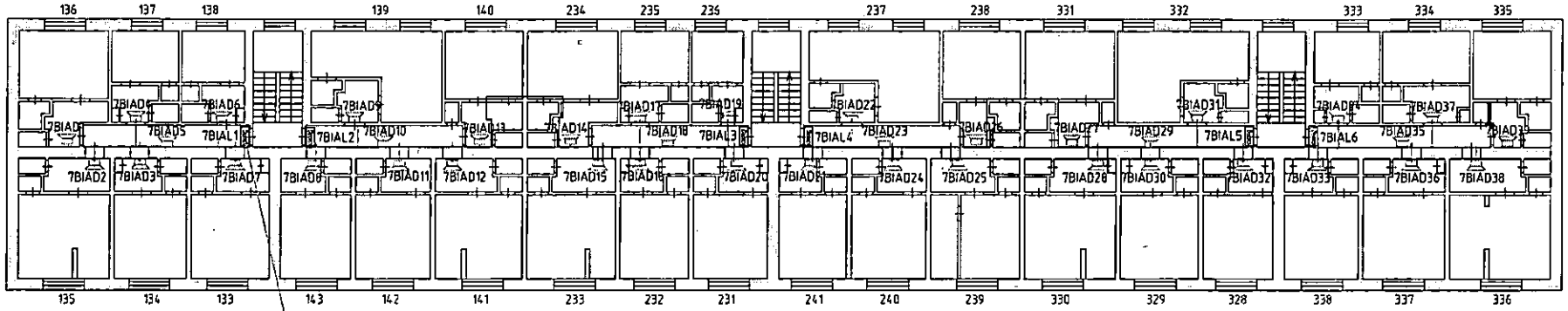

2хКПСнг(А)-FRHF 1х2х0,75
на 1 этаж -ЛС07, ЛР07

Условные обозначения:

aBIALб [выход] - Оповещатель световой табличный Кристалл-12
(а-номер линии , б-номер оповещателя в линии)

aBIADб [cBm] - Оповещатель пожарный речевой ОПР-С103.1
(а-номер линии, б-номер оповещателя в линии, с-мощность подключения оповещателя)

Прокладку линий оповещения о пожаре выполнить кабелем КПСнг(А)-FRHF 1х2х0,75

Согласовано

Взам. инв. №

Подп. и дата

Инв. № подл.

Изм.	Кол.	Лист	N°док	Подпись	Дата	2832/21-СПС.СОУЭ			
						Здание общежития по адресу: г.Снежинск, ул.Победы, д.№4			
Н.контроль		Кугаевская			04.22	Автоматическая пожарная сигнализация, система оповещения и управления эвакуацией при пожаре	Стадия	Лист	Листов
ГИП		Лужков			04.22		Р	16	
Разработал		Гусев			04.22				
						План сетей оповещения о пожаре, Лит.А.1, 4 этаж	ООО "УралСпецПроект"		

Формат А3

2 этап

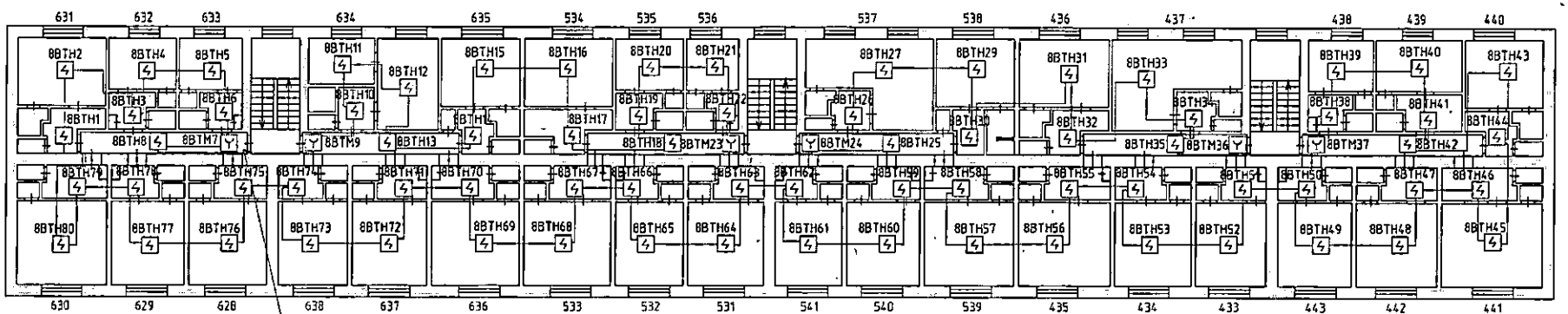

Условные обозначения:

аВТНб - Извещатель пожарный дымовой оптико-электронный адресный ДИП-34А-03 (а-номер прибора б-адрес извещателя)

аВТНб - Извещатель пожарный дымовой оптико-электронный адресный ДИП-34А-03 со встроенным блоком БРИЗ исп.03 (а-номер прибора б-адрес извещателя)

аВТМб - Извещатель пожарный ручной адресный ИПР-513АМ исп.01 (а-номер прибора б-адрес извещателя)

Прокладку линий пожарной сигнализации выполнить кабелем КПСнг(А)-FRHF 1х2х0,75:

Согласовано

Взам. инв. №

Подп. и дата

Инв. № подл.

Изм.	Кол.	Лист	N°док.	Подпись	Дата	2832/21-СПС.СОУЭ		
						Здание общежития по адресу: г.Снежинск, ул.Победы, д.№4		
Н.контроль		Кугаевская			04.22	Автоматическая пожарная сигнализация, система оповещения и управления эвакуацией при пожаре	Стадия	Лист	Листов
ГИП		Лужков			04.22		Р	17	
Разработал		Гусев			04.22				
						План сетей оповещения о пожаре, Лит.А.3, 4 этаж	ООО "УралСпецПроект"		

Формат А3

2 этап

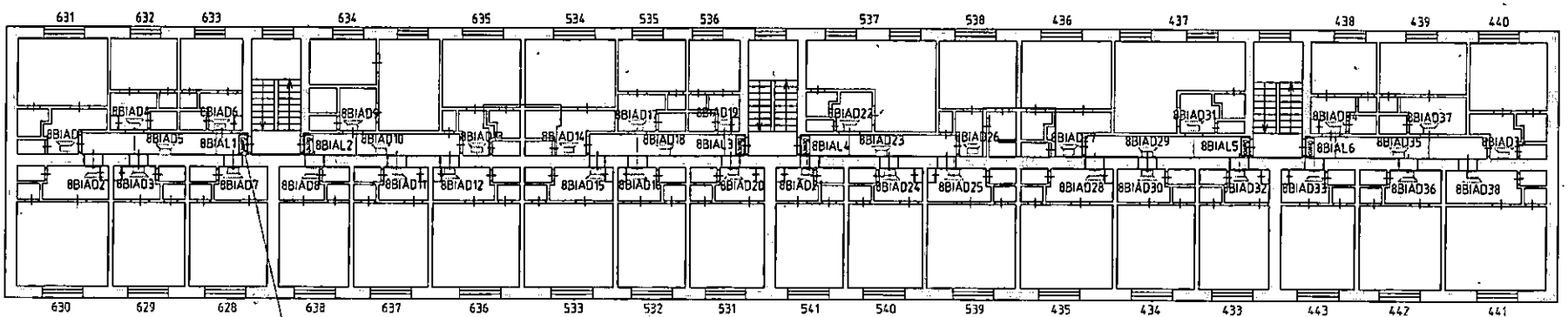

2хКПСнг(А)-FRHF 1х2х0,75
на 1 этаж -ЛС08, ЛР08

Условные обозначения:

aBIALб выход - Оповещатель световой табличный Кристалл-12
(а-номер линии , б-номер оповещателя в линии)

cBm
aBIADб - Оповещатель пожарный речевой ОПР-С103.1
(а-номер линии, б-номер оповещателя в линии, с-мощность подключения оповещателя)

Прокладку линий оповещения о пожаре выполнить кабелем КПСнг(А)-FRHF 1х2х0,75

Согласовано

Взам. инв. №

Подп. и дата

Инв. № подл.

Изм.	Кол.	Лист	N°док	Подпись	Дата	2832/21-СПС.СОУЭ			
						Здание общежития по адресу: г.Снежинск, ул.Победы, д.№4			
Н.контроль		Кугаевская			04.22	Автоматическая пожарная сигнализация, система оповещения и управления эвакуацией при пожаре	Стадия	Лист	Листов
ГИП		Лужков			04.22		Р	18	
Разработал		Гусев			04.22				
						План сетей оповещения о пожаре, Лит.А.3, 4 этаж	ООО "УралСпецПроект"		

Формат А3

Экспликация помещений

Номер помещения	Наименование	Площадь, м²	Кат. помещения
	Помещение 133	18.2	
1	жилая комната	13.0	
2	прихожая	3.4	
3	туалет	0.8	
4	шкаф	0.7	
5	шкаф	0.3	
	Помещение 134	18.3	
1	жилая комната	13.3	
2	прихожая	3.1	
3	туалет	0.9	
4	шкаф	0.7	
5	шкаф	0.3	
	Помещение 135	22.8	
1	жилая комната	10.1	
2	жилая комната	6.8	
3	прихожая	4.5	
4	туалет	0.7	
5	шкаф	0.7	
	Помещение 136	18.5	
1	жилая комната	12.3	
2	прихожая	3.7	
3	туалет	0.9	
4	шкаф	1.6	
	Помещение 137	12.3	
1	жилая комната	7.6	
2	прихожая	2.8	
3	туалет	0.9	
4	шкаф	0.7	
5	шкаф	0.3	

Экспликация помещений

Номер помещения	Наименование	Площадь, м²	Кат. помещения
	Помещение 138	11,9	
1	жилая комната	7.6	
2	прихожая	2.5	
3	туалет	0.8	
4	шкаф	0.7	
5	шкаф	0.3	
	Помещение 139	25.5	
1	жилая комната	19.1	
2	прихожая	4.1	
3	туалет	0.9	
4	шкаф	1.4	
	Помещение 140	18.0	
1	жилая комната	12.7	
2	прихожая	3.0	
3	туалет	0.9	
4	шкаф	1.4	
	Помещение 141	23.1	
1	жилая комната	10.1	
2	жилая комната	6.6	
3	прихожая	4.7	
4	туалет	1.0	
5	шкаф	0.7	

Экспликация помещений

Номер помещения	Наименование	Площадь, м²	Кат. помещения
	Помещение 142	18.4	
1	жилая комната	13.3	
2	прихожая	3.6	
3	туалет	0.8	
4	шкаф	0.7	
	Помещение 143	18.0	
1	жилая комната	13.2	
2	прихожая	3.4	
3	туалет	0.8	
4	шкаф	0.6	
	Помещение 231	17.4	
1	жилая комната	12.6	
2	прихожая	3.0	
3	туалет	0.9	
4	шкаф	0.6	
5	шкаф	0.3	
	Помещение 232	18.9	
1	жилая комната	13.2	
2	прихожая	3.6	
3	туалет	0.9	
4	шкаф	0.8	
5	шкаф	0.4	

Согласовано

Взам. инв. №

Подп. и дата

Инв. № подл.

Изм.	Кол.	Лист	№док	Подпись	Дата
Н.контроль		Кугаевская			04.22
ГИП		Лужков			04.22
Разработал		Гусев			04.22

2832/21-СПС.СОУЭ

Здание общежития по адресу: г.Снежинск, ул.Победы, д.№4

Автоматическая пожарная сигнализация, система оповещения и управления эвакуацией при пожаре

Стадия	Лист	Листов
Р	19.1	

Экспликация помещений. 4 этаж (начало)

ООО "УралСпецПроект"

Формат А3

Экспликация помещений

Номер помещения	Наименование	Площадь, м²	Кат. помещения
	Помещение 233	23.9	
1	жилая комната	10.5	
2	жилая комната	6.6	
3	прихожая	5.2	
4	туалет	0.8	
5	шкаф	0.8	
	Помещение 234	17.7	
1	жилая комната	12.3	
2	прихожая	3.1	
3	туалет	0.9	
4	шкаф	1.4	
	Помещение 235	12.8	
1	жилая комната	8.0	
2	прихожая	3.0	
3	туалет	0.8	
4	шкаф	0.7	
5	шкаф	0.3	
	Помещение 236	11.9	
1	жилая комната	7.7	
2	прихожая	2.5	
3	туалет	0.7	
4	шкаф	0.7	
5	шкаф	0.3	
	Помещение 237	24.5	
1	жилая комната	18.5	
2	прихожая	3.9	
3	туалет	0.8	
4	шкаф	1.5	

Экспликация помещений

Номер помещения	Наименование	Площадь, м²	Кат. помещения
	Помещение 238	18.3	
1	жилая комната	12.6	
2	прихожая	3.2	
3	туалет	1.0	
4	шкаф	1.5	
	Помещение 239	23.7	
1	жилая комната	10.1	
2	жилая комната	6.8	
3	прихожая	5.2	
4	туалет	0.9	
5	шкаф	0.7	
	Помещение 240	19.0	
1	жилая комната	13.7	
2	прихожая	3.7	
3	туалет	0.8	
4	шкаф	0.8	
	Помещение 241	18.0	
1	жилая комната	12.7	
2	прихожая	3.4	
3	туалет	0.8	
4	шкаф	0.8	
5	шкаф	0.3	

Экспликация помещений

Номер помещения	Наименование	Площадь, м²	Кат. помещения
	Помещение 328	17.8	
1	жилая комната	12.9	
2	прихожая	3.1	
3	туалет	0.9	
4	шкаф	0.6	
5	шкаф	0.3	
	Помещение 329	19.1	
1	жилая комната	13.5	
2	прихожая	3.7	
3	туалет	0.9	
4	шкаф	0.7	
5	шкаф	0.3	
	Помещение 330	23.2	
1	жилая комната	10.0	
2	жилая комната	6.8	
3	прихожая	4.5	
4	туалет	0.9	
5	шкаф	0.7	
6	шкаф	0.3	
	Помещение 331	18.4	
1	жилая комната	12.5	
2	прихожая	3.5	
3	туалет	0.9	
4	шкаф	1.5	

Взам. инв. №

Подп. и дата

Инв. № подл.

Изм.	Кол.	Лист	№док	Подпись	Дата
Н.контроль		Кугаевская			04.22
ГИП		Лужков			04.22
Разработал		Гусев			04.22

2832/21-СПС.СОУЭ

Здание общежития по адресу: г.Снежинск, ул.Победы, д.№4

Автоматическая пожарная сигнализация, система оповещения и управления эвакуацией при пожаре

Стадия	Лист	Листов
Р	19.2	

Экспликация помещений. 4 этаж (продолжение)

ООО "УралСпецПроект"

Формат А3

Экспликация помещений

Номер помещения	Наименование	Площадь, м²	Кат. помещения
	Помещение 332	24.3	
1	жилая комната	17.9	
2	прихожая	4.2	
3	туалет	0.9	
4	шкаф	1.3	
	Помещение 333	13.0	
1	жилая комната	8.1	
2	прихожая	2.9	
3	туалет	0.9	
4	шкаф	0.8	
5	шкаф	0.3	
	Помещение 334	12.6	
1	жилая комната	8.2	
2	прихожая	2.4	
3	туалет	0.9	
4	шкаф	0.8	
5	шкаф	0.3	
	Помещение 335	18.0	
1	жилая комната	12.5	
2	прихожая	3.3	
3	туалет	0.9	
4	шкаф	1.3	
	Помещение 336	23.3	
1	жилая комната	10.1	
2	жилая комната	6.7	
3	прихожая	4.8	
4	туалет	0.9	
5	шкаф	0.8	

Экспликация помещений

Номер помещения	Наименование	Площадь, м²	Кат. помещения
	Помещение 337	17.7	
1	жилая комната	12.9	
2	прихожая	3.0	
3	туалет	0.8	
4	шкаф	0.7	
5	шкаф	0.3	
	Помещение 338	18.2	
1	жилая комната	13.0	
2	прихожая	3.3	
3	туалет	0.9	
4	шкаф	0.7	
5	шкаф	0.3	
	Помещение 433	17.9	
1	жилая комната	13.0	
2	прихожая	3.2	
3	туалет	0.7	
4	шкаф	0.7	
5	шкаф	0.3	
	Помещение 434	17.7	
1	жилая комната	12.7	
2	прихожая	3.5	
3	туалет	0.7	
4	шкаф	0.8	

Экспликация помещений

Номер помещения	Наименование	Площадь, м²	Кат. помещения
	Помещение 435	23.4	
1	жилая комната	16.8	
2	прихожая	4.7	
3	туалет	0.8	
4	шкаф	0.8	
5	шкаф	0.3	
	Помещение 436	19.8	
1	жилая комната	13.3	
2	прихожая	4.4	
3	туалет	0.9	
4	шкаф	1.2	
	Помещение 437	24.3	
1	жилая комната	18.0	
2	прихожая	4.1	
3	туалет	0.9	
4	шкаф	1.3	
	Помещение 438	12.2	
1	жилая комната	7.8	
2	прихожая	2.3	
3	туалет	1.0	
4	шкаф	0.8	
5	шкаф	0.3	

Согласовано

Взам. инв. №

Подп. и дата

Инв. № подл.

Изм.	Кол.	Лист	№док	Подпись	Дата
Н.контроль		Кугаевская			04.22
ГИП		Лужков			04.22
Разработал		Гусев			04.22

2832/21-СПС.СОУЭ

Здание общежития по адресу: г.Снежинск, ул.Победы, д.№4

Автоматическая пожарная сигнализация, система оповещения и управления эвакуацией при пожаре

Стадия	Лист	Листов
Р	19.3	

Экспликация помещений. 4 этаж (продолжение)

ООО "УралСпецПроект"

Формат А3

Экспликация помещений

Номер помещения	Наименование	Площадь, м²	Кат. помещения
	Помещение 439	12.2	
1	жилая комната	7.8	
2	прихожая	2.7	
3	туалет	0.9	
4	шкаф	0.8	
	Помещение 440	19.0	
1	жилая комната	12.6	
2	прихожая	4.2	
3	туалет	0.8	
4	шкаф	1.4	
	Помещение 441	23.7	
1	жилая комната	17.2	
2	прихожая	5.0	
3	туалет	0.8	
4	шкаф	0.7	
	Помещение 442	18.4	
1	жилая комната	13.6	
2	прихожая	3.1	
3	туалет	0.7	
4	шкаф	0.7	
5	шкаф	0.3	
	Помещение 443	18.3	
1	жилая комната	13.2	
2	прихожая	3.2	
3	туалет	0.8	
4	шкаф	0.8	
5	шкаф	0.3	

Экспликация помещений

Номер помещения	Наименование	Площадь, м²	Кат. помещения
	Помещение 531	17.7	
1	жилая комната	12.8	
2	прихожая	3.2	
3	туалет	0.8	
4	шкаф	0.6	
5	шкаф	0.3	
	Помещение 532	18.8	
1	жилая комната	13.8	
2	прихожая	3.1	
3	туалет	0.8	
4	шкаф	0.8	
5	шкаф	0.3	
	Помещение 533	23.9	
1	жилая комната	17.1	
2	прихожая	5.0	
3	туалет	0.8	
4	шкаф	0.7	
5	шкаф	0.3	
	Помещение 534	19.2	
1	жилая комната	12.7	
2	прихожая	4.2	
3	туалет	0.9	
4	шкаф	1.4	

Экспликация помещений

Номер помещения	Наименование	Площадь, м²	Кат. помещения
	Помещение 535	12.4	
1	жилая комната	7.9	
2	прихожая	2.9	
3	туалет	0.8	
4	шкаф	0.8	
	Помещение 536	12.6	
1	жилая комната	7.8	
2	прихожая	2.8	
3	туалет	0.9	
4	шкаф	0.8	
5	шкаф	0.3	
	Помещение 537	24.7	
1	жилая комната	18.3	
2	прихожая	4.2	
3	туалет	0.9	
4	шкаф	1.3	
	Помещение 538	18.8	
1	жилая комната	13.1	
2	прихожая	2.1	
3	сан.узел	3.6	

Согласовано

Взам. инв. №

Подп. и дата

Инв. № подл.

Изм.	Кол.	Лист	№док	Подпись	Дата
Н.контроль		Кугаевская			04.22
ГИП		Лужков			04.22
Разработал		Гусев			04.22

2832/21-СПС.СОУЭ

Здание общежития по адресу: г.Снежинск, ул.Победы, д.№4

Автоматическая пожарная сигнализация, система оповещения и управления эвакуацией при пожаре

Стадия	Лист	Листов
Р	19.4	

Экспликация помещений. 4 этаж (продолжение)

ООО "УралСпецПроект"

Формат А3

Экспликация помещений

Номер помещения	Наименование	Площадь, м²	Кат. помещения
	Помещение 539	24.1	
1	жилая комната	17.2	
2	прихожая	4.8	
3	туалет	1.0	
4	шкаф	0.8	
5	шкаф	0.3	
	Помещение 540	18.1	
1	жилая комната	13.3	
2	прихожая	2.8	
3	туалет	1.0	
4	шкаф	0.7	
5	шкаф	0.3	
	Помещение 541	17.9	
1	жилая комната	13.0	
2	прихожая	2.8	
3	туалет	1.0	
4	шкаф	0.8	
5	шкаф	0.3	
	Помещение 628	17.3	
1	жилая комната	12.7	
2	прихожая	3.2	
3	туалет	0.9	
4	шкаф	0.5	
	Помещение 629	18.7	
1	жилая комната	13.1	
2	прихожая	3.7	
3	туалет	0.8	
4	шкаф	0.8	
5	шкаф	0.3	

Экспликация помещений

Номер помещения	Наименование	Площадь, м²	Кат. помещения
	Помещение 630	23.1	
1	жилая комната	17.0	
2	прихожая	4.3	
3	туалет	0.8	
4	шкаф	0.7	
5	шкаф	0.3	
	Помещение 631	17.1	
1	жилая комната	11.6	
2	прихожая	3.4	
3	туалет	0.9	
4	шкаф	1.2	
	Помещение 632	12.5	
1	жилая комната	7.8	
2	прихожая	2.9	
3	туалет	0.8	
4	шкаф	0.7	
5	шкаф	0.3	
	Помещение 633	11.6	
1	жилая комната	7.4	
2	прихожая	2.4	
3	туалет	0.9	
4	шкаф	0.6	
5	шкаф	0.3	

Экспликация помещений

Номер помещения	Наименование	Площадь, м²	Кат. помещения
	Помещение 634	24.6	
1	жилая комната	12.1	
2	жилая комната	6.6	
3	прихожая	3.9	
4	туалет	0.9	
5	шкаф	1.1	
	Помещение 635	18.2	
1	жилая комната	12.9	
2	прихожая	3.4	
3	туалет	0.8	
4	шкаф	1.1	
	Помещение 636	23.7	
1	жилая комната	16.9	
2	прихожая	5.0	
3	туалет	0.8	
4	шкаф	0.7	
5	шкаф	0.3	
	Помещение 637	18.2	
1	жилая комната	13.2	
2	прихожая	3.1	
3	туалет	0.9	
4	шкаф	0.7	
5	шкаф	0.3	

Согласовано

Взам. инв. №

Подп. и дата

Инв. № подл.

Изм.	Кол.	Лист	№док	Подпись	Дата
Н.контроль		Кугаевская			04.22
ГИП		Лужков			04.22
Разработал		Гусев			04.22

2832/21-СПС.СОУЭ

Здание общежития по адресу: г.Снежинск, ул.Победы, д.№4

Автоматическая пожарная сигнализация, система оповещения и управления эвакуацией при пожаре

Стадия	Лист	Листов
Р	19.5	

Экспликация помещений. 4 этаж (продолжение)

ООО "УралСпецПроект"

Формат А3

Экспликация помещений

Номер помещения	Наименование	Площадь м²	Кат. помещения
	Помещение 638	17.5	
1	жилая комната	12.8	
2	прихожая	3.2	
3	туалет	0.8	
4	шкаф	0.7	
1	Коридор	9.9	
2	Коридор	10.0	
3	Кладовка	0.5	
4	Коридор	9.8	
5	Коридор	9.5	
6	Кладовка	0.5	
7	Кладовка	0.5	
8	Коридор	9.8	
9	Коридор	9.8	
10	Кладовка	0.5	
11	Коридор	9.6	
12	Коридор	9.6	
13	Кладовка	0.5	
14	Коридор	10.1	
15	Коридор	9.5	
16	Кладовка	0.5	
17	Коридор	9.7	
18	Коридор	9.8	

Экспликация помещений

Номер помещения	Наименование	Площадь м²	Кат. помещения
I	Лестничная клетка		
	лестница	12.3	
II	Лестничная клетка		
	лестница	12.1	
III	Лестничная клетка		
	лестница	12.3	
IV	Лестничная клетка		
	лестница	12.5	
V	Лестничная клетка		
	лестница	12.5	
VI	Лестничная клетка		
	лестница	12.6	

Согласовано

Взам. инв. №

Подп. и дата

Инв. № подл.

Изм.	Кол.	Лист	№док	Подпись	Дата
Н.контроль		Кугаевская			04.22
ГИП		Лужков			04.22
Разработал		Гусев			04.22

2832/21-СПС.СОУЭ

Здание общежития по адресу: г.Снежинск, ул.Победы, д.№4

Автоматическая пожарная сигнализация, система оповещения и управления эвакуацией при пожаре

Стадия	Лист	Листов
Р	19.6	

Экспликация помещений. 4 этаж (окончание)

ООО "УралСпецПроект"

Формат А3

1 этап

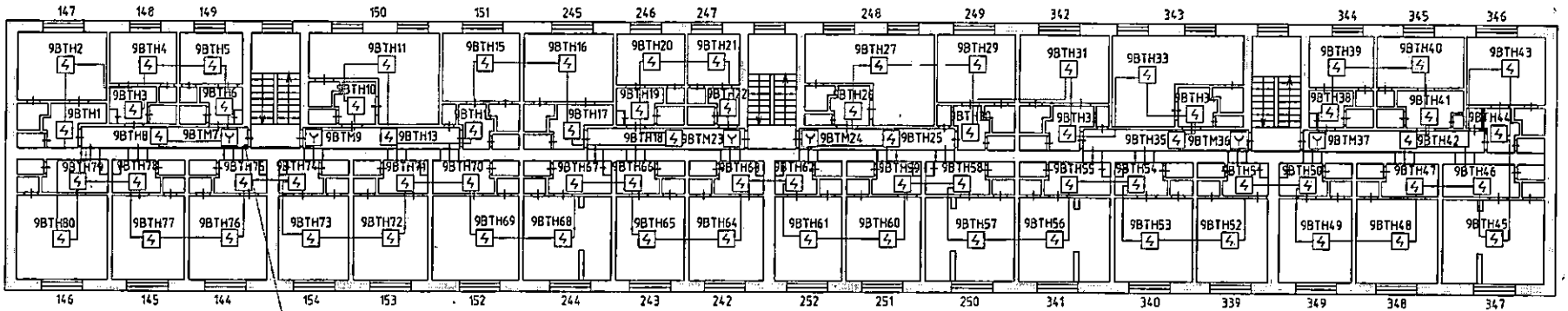

Условные обозначения:

аВТНб - Извещатель пожарный дымовой оптико-электронный адресный ДИП-34А-03 (а-номер прибора б-адрес извещателя)

аВТНб - Извещатель пожарный дымовой оптико-электронный адресный ДИП-34А-03 со встроенным блоком БРИЗ исп.03 (а-номер прибора б-адрес извещателя)

аВТМб - Извещатель пожарный ручной адресный ИПР-513АМ исп.01 (а-номер прибора б-адрес извещателя)

Прокладку линий пожарной сигнализации выполнить кабелем КПСнг(А)-FRHF 1х2х0,75:

Согласовано

Взам. инв. №

Подп. и дата

Инв. № подл.

Изм.	Кол.	Лист	N°док	Подпись	Дата	2832/21-СПС.СОУЭ			
						Здание общежития по адресу: г.Снежинск, ул.Победы, д.№4			
Н.контроль		Кугаевская			04.22	Автоматическая пожарная сигнализация, система оповещения и управления эвакуацией при пожаре	Стадия	Лист	Листов
ГИП		Лужков			04.22		Р	20	
Разработал		Гусев			04.22				
						План сетей оповещения о пожаре, Лит.А.1, 5 этаж	ООО "УралСпецПроект"		

Формат А3

1 этап

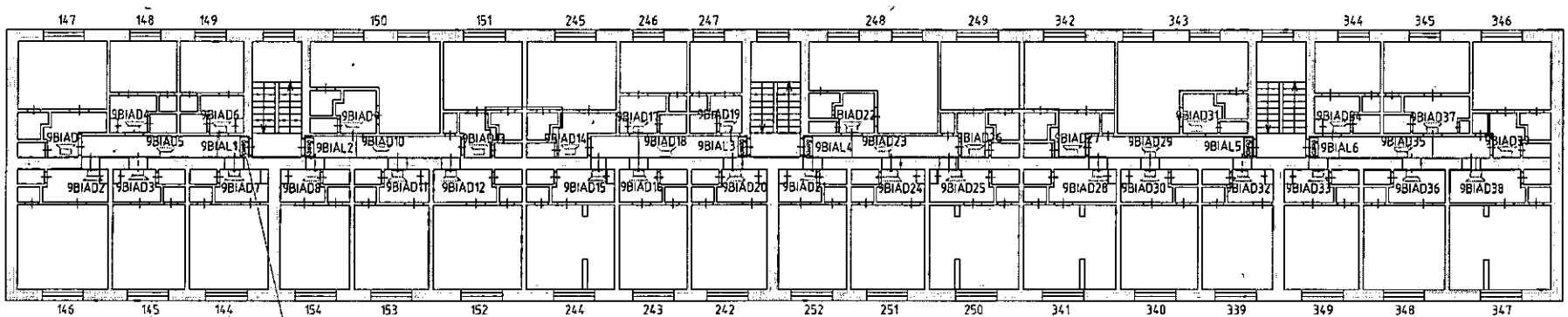

2хКПСнг(А)-FRHF 1х2х0,75
на 1 этаж -ЛС09, ЛР09

Условные обозначения:

aBIALб выход – Оповещатель световой табличный Кристалл-12
(а-номер линии , б-номер оповещателя в линии)

aBIADб cBm – Оповещатель пожарный речевой ОПР-С103.1
(а-номер линии, б-номер оповещателя в линии, с-мощность подключения оповещателя)

Прокладку линий оповещения о пожаре выполнить кабелем КПСнг(А)-FRHF 1х2х0,75

Согласовано

Взам. инв. №

Подп. и дата

Инв. № подл.

						2832/21-СПС.СОУЭ			
						Здание общежития по адресу: г.Снежинск, ул.Победы, д.№4			
Изм.	Кол.	Лист	N°док.	Подпись	Дата				
Н.контроль		Кугаевская			04.22	Автоматическая пожарная сигнализация, система оповещения и управления эвакуацией при пожаре	Стадия	Лист	Листов
ГИП		Лужков			04.22		Р	21	
Разработал		Гусев			04.22				
						План сетей оповещения о пожаре, Лит.А.1, 5 этаж	ООО "УралСпецПроект"		

Формат А3

2 этап

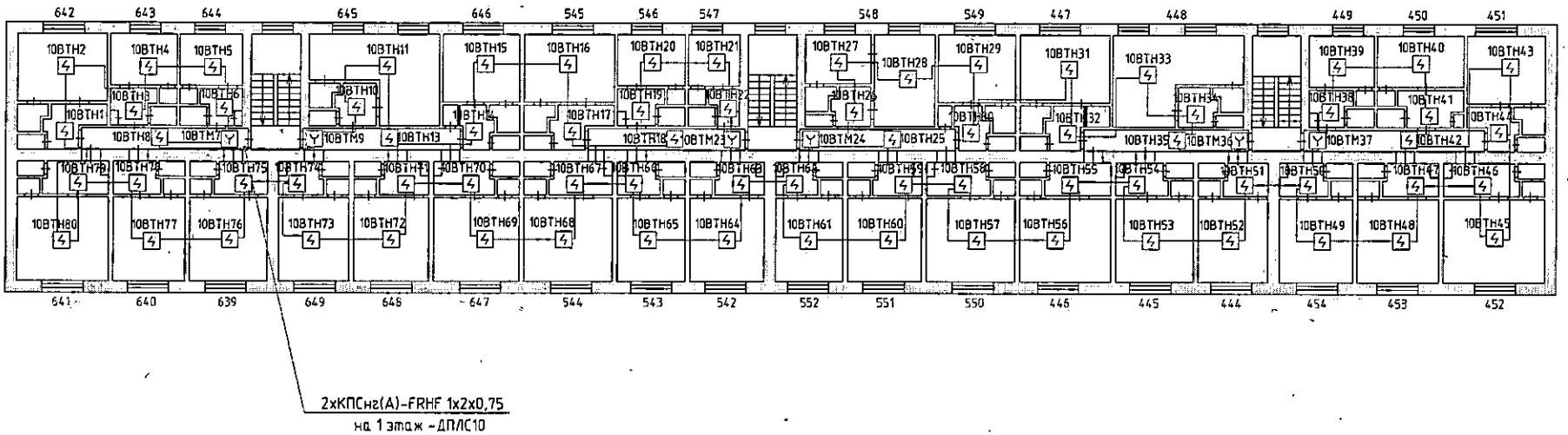

Условные обозначения:

аВТНб – Извещатель пожарный дымовой оптико-электронный адресный ДИП-34А-03 (а-номер прибора б-адрес извещателя)

аВТНб – Извещатель пожарный дымовой оптико-электронный адресный ДИП-34А-03 со встроенным блоком БРИЗ исп.03 (а-номер прибора б-адрес извещателя)

аВТМб – Извещатель пожарный ручной адресный ИПР-513АМ исп.01 (а-номер прибора б-адрес извещателя)

Прокладку линий пожарной сигнализации выполнить кабелем КПСнг(А)-FRHF 1х2х0,75:

Согласовано

Взам. инв. №

Подп. и дата

Инв. № подл.

Изм.	Кол.	Лист	№док	Подпись	Дата
Н.контроль		Кугаевская			04.22
ГИП		Лужков			04.22
Разработал		Гусев			04.22

2832/21-СПС.СОУЭ

Здание общежития по адресу: г.Снежинск, ул.Победы, д.№4

Автоматическая пожарная сигнализация, система оповещения и управления эвакуацией при пожаре

Стадия	Лист	Листов
Р	22	

План сетей оповещения о пожаре, Лит.А.3, 5 этаж

ООО "УралСпецПроект"

Формат А3

2 этап

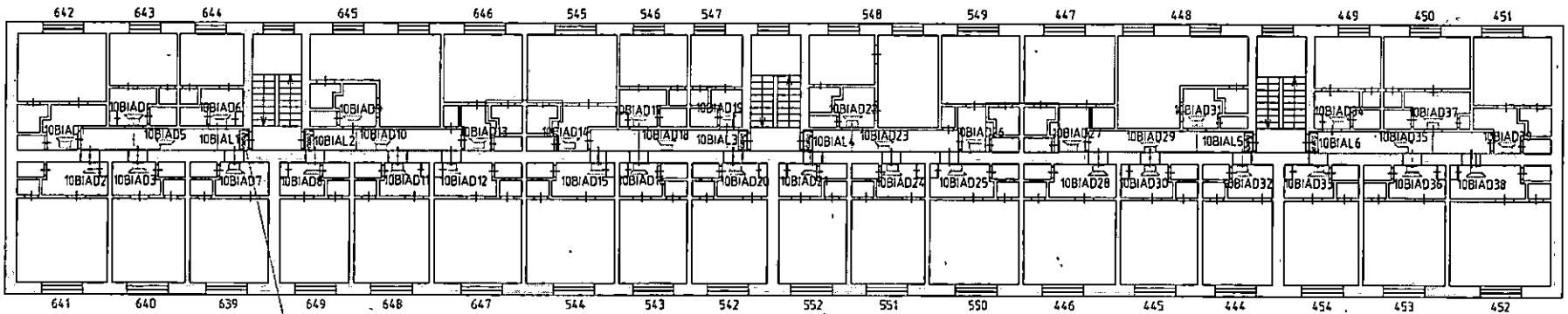

2хКПСнг(А)-FRHF 1х2х0,75
на 1 этаж - ЛС010, ЛР010

Условные обозначения:

aBIALб выход - Оповещатель световой табличный Кристалл-12
(а-номер линии , б-номер оповещателя в линии)

cBm
aBIADб - Оповещатель пожарный речевой ОПР-С103.1
(а-номер линии, б-номер оповещателя в линии, с-мощность подключения оповещателя)

Прокладку линий оповещения о пожаре выполнить кабелем КПСнг(А)-FRHF 1х2х0,75

Согласовано

Взам. инв. №

Подп. и дата

Инв. № подл.

						2832/21-СПС.СОУЭ			
						Здание общежития по адресу: г.Снежинск, ул.Победы, д.№4			
Изм.	Кол.	Лист	N°док	Подпись	Дата				
Н.контроль		Кугаевская			04.22	Автоматическая пожарная сигнализация, система оповещения и управления эвакуацией при пожаре	Стадия	Лист	Листов
ГИП		Лужков			04.22		Р	23	
Разработал		Гусев			04.22				
						План сетей оповещения о пожаре, Лит.А.3, 5 этаж	ООО "УралСпецПроект"		

Формат А3

Экспликация помещений

Номер помещения	Наименование	Площадь, м²	Кат. помещения
	Помещение 144	17.1	
1	жилая комната	12.0	
2	прихожая	3.3	
3	туалет	0.8	
4	шкаф	0.7	
5	шкаф	0.3	
	Помещение 145	18.6	
1	жилая комната	13.4	
2	прихожая	3.3	
3	туалет	0.9	
4	шкаф	0.7	
5	шкаф	0.3	
	Помещение 146	23.7	
1	жилая комната	17.5	
2	прихожая	4.2	
3	туалет	0.9	
4	шкаф	0.8	
5	шкаф	0.3	
	Помещение 147	18.2	
1	жилая комната	11.9	
2	прихожая	3.9	
3	туалет	0.9	
4	шкаф	1.5	
	Помещение 148	12.6	
1	жилая комната	7.6	
2	прихожая	3.0	
3	туалет	0.9	
4	шкаф	0.8	
5	шкаф	0.3	

Экспликация помещений

Номер помещения	Наименование	Площадь, м²	Кат. помещения
	Помещение 149	12.3	
1	жилая комната	7.5	
2	прихожая	2.8	
3	туалет	0.9	
4	шкаф	0.8	
5	шкаф	0.3	
	Помещение 150	24.5	
1	жилая комната	18.0	
2	прихожая	4.5	
3	туалет	0.9	
4	шкаф	1.1	
	Помещение 151	18.1	
1	жилая комната	13.2	
2	прихожая	2.9	
3	туалет	0.7	
4	шкаф	1.3	
	Помещение 152	23.9	
1	жилая комната	17.2	
2	прихожая	5.0	
3	туалет	0.9	
4	шкаф	0.8	

Экспликация помещений

Номер помещения	Наименование	Площадь, м²	Кат. помещения
	Помещение 153	18.0	
1	жилая комната	12.7	
2	прихожая	3.4	
3	туалет	0.8	
4	шкаф	0.8	
5	шкаф	0.3	
	Помещение 154	18.5	
1	жилая комната	13.5	
2	прихожая	3.2	
3	туалет	0.8	
4	шкаф	0.7	
5	шкаф	0.3	
	Помещение 242	18.5	
1	жилая комната	13.5	
2	прихожая	3.2	
3	туалет	0.8	
4	шкаф	0.7	
5	шкаф	0.3	
	Помещение 243	18.6	
1	жилая комната	13.5	
2	прихожая	3.6	
3	туалет	0.8	
4	шкаф	0.7	

Согласовано

Взам. инв. №

Подп. и дата

Инв. № подл.

Изм.	Кол.	Лист	N°док	Подпись	Дата
Н.контроль		Кугаевская			04.22
ГИП		Лужков			04.22
Разработал		Гусев			04.22

2832/21-СПС.СОУЭ

Здание общежития по адресу: г.Снежинск, ул.Победы, д.№4

Автоматическая пожарная сигнализация, система оповещения и управления эвакуацией при пожаре

Стадия	Лист	Листов
Р	24.1	

Экспликация помещений. 5 этаж (начало)

ООО "УралСпецПроект"

Формат А3

Экспликация помещений

Номер помещения	Наименование	Площадь, м²	Кат. помещения
	Помещение 244	23.2	
1	жилая комната	10.0	
2	жилая комната	6.5	
3	прихожая	4.9	
4	туалет	0.8	
5	шкаф	0.7	
6	шкаф	0.3	
	Помещение 245	18.9	
1	жилая комната	12.0	
2	прихожая	4.6	
3	туалет	0.9	
4	шкаф	1.4	
	Помещение 246	12.1	
1	жилая комната	7.6	
2	прихожая	2.6	
3	туалет	0.9	
4	шкаф	0.7	
5	шкаф	0.3	
	Помещение 247	12.3	
1	жилая комната	7.6	
2	прихожая	3.0	
3	туалет	0.9	
4	шкаф	0.8	
	Помещение 248	24.8	
1	жилая комната	18.8	
2	прихожая	3.8	
3	туалет	0.9	
4	шкаф	1.3	

Экспликация помещений

Номер помещения	Наименование	Площадь, м²	Кат. помещения
	Помещение 249	18.1	
1	жилая комната	12.3	
2	прихожая	3.2	
3	туалет	0.9	
4	шкаф	1.7	
	Помещение 250	22.9	
1	жилая комната	9.9	
2	жилая комната	6.3	
3	прихожая	4.8	
4	туалет	0.8	
5	шкаф	0.8	
6	шкаф	0.3	
	Помещение 251	18.5	
1	жилая комната	13.5	
2	прихожая	3.2	
3	туалет	0.8	
4	шкаф	0.7	
5	шкаф	0.3	
	Помещение 252	18.0	
1	жилая комната	12.8	
2	прихожая	3.3	
3	туалет	0.9	
4	шкаф	0.7	
5	шкаф	0.3	

Экспликация помещений

Номер помещения	Наименование	Площадь, м²	Кат. помещения
	Помещение 339	18.0	
1	жилая комната	12.7	
2	прихожая	3.4	
3	туалет	0.8	
4	шкаф	0.8	
5	шкаф	0.3	
	Помещение 340	19.4	
1	жилая комната	13.7	
2	прихожая	3.9	
3	туалет	0.8	
4	шкаф	0.7	
5	шкаф	0.3	
	Помещение 341	22.9	
1	жилая комната	9.8	
2	жилая комната	6.3	
3	прихожая	4.8	
4	туалет	0.9	
5	шкаф	0.8	
6	шкаф	0.3	
	Помещение 342	18.7	
1	жилая комната	12.6	
2	прихожая	3.8	
3	туалет	0.8	
4	шкаф	1.5	

Взам. инв. №

Подп. и дата

Инв. № подл.

Изм.	Кол.	Лист	№док.	Подпись	Дата
Н.контроль		Кугаевская			04.22
ГИП		Лужков			04.22
Разработал		Гусев			04.22

2832/21-СПС.СОУЭ

Здание общежития по адресу: г.Снежинск, ул.Победы, д.№4

Автоматическая пожарная сигнализация, система оповещения и управления эвакуацией при пожаре

Стадия	Лист	Листов
Р	24.2	

Экспликация помещений. 5 этаж (продолжение)

ООО "УралСпецПроект"

Формат А3

Экспликация помещений

Номер помещения	Наименование	Площадь, м²	Кат. помещения
	Помещение 343	24.2	
1	жилая комната	18.6	
2	прихожая	3.3	
3	туалет	0.8	
4	шкаф	1.5	
	Помещение 344	12.2	
1	жилая комната	7.8	
2	жилая комната	2.5	
3	прихожая	0.9	
4	туалет	0.7	
5	шкаф	0.3	
	Помещение 345	11.9	
1	жилая комната	7.5	
2	прихожая	2.4	
3	туалет	0.9	
4	шкаф	0.8	
5	шкаф	0.3	
	Помещение 346	17.7	
1	жилая комната	12.5	
2	прихожая	2.9	
3	туалет	0.9	
4	шкаф	1.4	
	Помещение 347	23.3	
1	жилая комната	10.0	
2	жилая комната	6.8	
3	прихожая	5.0	
4	туалет	0.8	
5	шкаф	0.7	

Экспликация помещений

Номер помещения	Наименование	Площадь, м²	Кат. помещения
	Помещение 348	18.3	
1	жилая комната	13.2	
2	прихожая	3.5	
3	туалет	1.0	
4	шкаф	0.6	
	Помещение 349	18.0	
1	жилая комната	12.7	
2	прихожая	3.4	
3	туалет	0.8	
4	шкаф	0.8	
5	шкаф	0.3	
	Помещение 444	17.1	
1	жилая комната	12.4	
2	прихожая	3.1	
3	туалет	0.8	
4	шкаф	0.8	
	Помещение 445	18.3	
1	жилая комната	13.6	
2	прихожая	2.8	
3	туалет	0.8	
4	шкаф	0.8	
5	шкаф	0.3	

Экспликация помещений

Номер помещения	Наименование	Площадь, м²	Кат. помещения
	Помещение 446	23.8	
1	жилая комната	17.2	
2	прихожая	5.0	
3	туалет	0.8	
4	шкаф	0.8	
	Помещение 447	18.3	
1	жилая комната	11.9	
2	прихожая	3.9	
3	туалет	1.0	
4	шкаф	1.5	
	Помещение 448	24.1	
1	жилая комната	18.6	
2	прихожая	3.4	
3	туалет	0.9	
4	шкаф	1.2	
	Помещение 449	12.9	
1	жилая комната	7.9	
2	прихожая	2.7	
3	туалет	1.0	
4	шкаф	1.0	
5	шкаф	0.3	

Согласовано

Взам. инв. №

Подп. и дата

Инв. № подл.

Изм.	Кол.	Лист	№док	Подпись	Дата
Н.контроль		Кугаевская			04.22
ГИП		Лужков			04.22
Разработал		Гусев			04.22

2832/21-СПС.СОУЭ

Здание общежития по адресу: г.Снежинск, ул.Победы, д.№4

Автоматическая пожарная сигнализация, система оповещения и управления эвакуацией при пожаре

Стадия	Лист	Листов
Р	24.3	

Экспликация помещений. 5 этаж (продолжение)

ООО "УралСпецПроект"

Формат А3

Экспликация помещений

Номер помещения	Наименование	Площадь, м²	Кат. помещения
	Помещение 450	13.2	
1	жилая комната	8.6	
2	прихожая	2.7	
3	туалет	0.9	
4	шкаф	0.7	
5	шкаф	0.3	
	Помещение 451	18.0	
1	жилая комната	12.0	
2	прихожая	3.7	
3	туалет	1.0	
4	шкаф	1.3	
	Помещение 452	24.5	
1	жилая комната	18.0	
2	прихожая	4.5	
3	туалет	0.9	
4	шкаф	0.8	
5	шкаф	0.3	
	Помещение 453	18.0	
1	жилая комната	13.2	
2	прихожая	2.9	
3	туалет	0.9	
4	шкаф	0.7	
5	шкаф	0.3	
	Помещение 454	17.7	
1	жилая комната	12.7	
2	прихожая	3.1	
3	туалет	0.8	
4	шкаф	0.8	
5	шкаф	0.3	

Экспликация помещений

Номер помещения	Наименование	Площадь, м²	Кат. помещения
	Помещение 542	17.7	
1	жилая комната	12.8	
2	прихожая	3.2	
3	туалет	0.8	
4	шкаф	0.6	
5	шкаф	0.3	
	Помещение 543	18.3	
1	жилая комната	13.4	
2	прихожая	2.9	
3	туалет	0.9	
4	шкаф	0.8	
5	шкаф	0.3	
	Помещение 544	24.4	
1	жилая комната	17.8	
2	прихожая	4.8	
3	туалет	0.8	
4	шкаф	0.7	
5	шкаф	0.3	
	Помещение 545	20.0	
1	жилая комната	12.7	
2	прихожая	4.8	
3	туалет	1.1	
4	шкаф	1.4	

Экспликация помещений

Номер помещения	Наименование	Площадь, м²	Кат. помещения
	Помещение 546	12.5	
1	жилая комната	8.1	
2	прихожая	2.4	
3	туалет	0.9	
4	шкаф	0.8	
5	шкаф	0.3	
	Помещение 547	11.6	
1	жилая комната	7.8	
2	прихожая	2.3	
3	туалет	0.8	
4	шкаф	0.4	
5	шкаф	0.3	
	Помещение 548	22.8	
1	жилая комната	10.2	
2	жилая комната	6.8	
3	прихожая	3.6	
4	туалет	0.9	
5	шкаф	1.3	
	Помещение 549	18.5	
1	жилая комната	12.4	
2	прихожая	3.9	
3	туалет	0.9	
4	шкаф	1.3	

Согласовано

Взам. инв. №

Подп. и дата

Инв. № подл.

Изм.	Кол.	Лист	№док	Подпись	Дата
Н.контроль		Кугаевская			04.22
ГИП		Лужков			04.22
Разработал		Гусев			04.22

2832/21-СПС.СОУЭ

Здание общежития по адресу: г.Снежинск, ул.Победы, д.№4

Автоматическая пожарная сигнализация, система оповещения и управления эвакуацией при пожаре

Стадия	Лист	Листов
Р	24.4	

Экспликация помещений. 5 этаж (продолжение)

ООО "УралСпецПроект"

Формат А3

Экспликация помещений

Номер помещения	Наименование	Площадь, м²	Кат. помещения
	Помещение 550	24.1	
1	жилая комната	17.2	
2	прихожая	4.7	
3	туалет	1.1	
4	шкаф	0.8	
5	шкаф	0.3	
	Помещение 551	17.8	
1	жилая комната	12.5	
2	прихожая	3.4	
3	туалет	0.9	
4	шкаф	0.7	
5	шкаф	0.3	
	Помещение 552	18.2	
1	жилая комната	13.2	
2	прихожая	3.0	
3	туалет	0.9	
4	шкаф	0.8	
5	шкаф	0.3	
	Помещение 639	17.8	
1	жилая комната	12.9	
2	прихожая	3.3	
3	туалет	0.9	
4	шкаф	0.7	
	Помещение 640	19.2	
1	жилая комната	13.4	
2	прихожая	4.1	
3	туалет	1.0	
4	шкаф	0.7	

Экспликация помещений

Номер помещения	Наименование	Площадь, м²	Кат. помещения
	Помещение 641	23.5	
1	жилая комната	16.6	
2	прихожая	5.0	
3	туалет	0.8	
4	шкаф	0.8	
5	шкаф	0.3	
	Помещение 642	17.2	
1	жилая комната	11.9	
2	прихожая	3.0	
3	туалет	0.9	
4	шкаф	1.4	
	Помещение 643	12.8	
1	жилая комната	7.8	
2	прихожая	3.0	
3	туалет	0.9	
4	шкаф	0.8	
5	шкаф	0.3	
	Помещение 644	11.9	
1	жилая комната	7.4	
2	прихожая	2.5	
3	туалет	0.9	
4	шкаф	0.8	
5	шкаф	0.3	

Экспликация помещений

Номер помещения	Наименование	Площадь, м²	Кат. помещения
	Помещение 645	25.2	
1	жилая комната	18.8	
2	прихожая	4.3	
3	туалет	0.9	
4	шкаф	1.2	
	Помещение 646	17.4	
1	жилая комната	11.9	
2	прихожая	3.4	
3	туалет	1.0	
4	шкаф	1.1	
	Помещение 647	24.2	
1	жилая комната	17.8	
2	прихожая	4.5	
3	туалет	0.9	
4	шкаф	0.7	
5	шкаф	0.3	
	Помещение 648	17.6	
1	жилая комната	13.0	
2	прихожая	2.6	
3	туалет	1.1	
4	шкаф	0.6	
5	шкаф	0.3	

Согласовано

Взам. инв. №

Подп. и дата

Инв. № подл.

Изм.	Кол.	Лист	N°док	Подпись	Дата
Н.контроль		Кугаевская			04.22
ГИП		Лужков			04.22
Разработал		Гусев			04.22

2832/21-СПС.СОУЭ

Здание общежития по адресу: г.Снежинск, ул.Победы, д.№4

Автоматическая пожарная сигнализация, система оповещения и управления эвакуацией при пожаре

Стадия	Лист	Листов
Р	24.5	

Экспликация помещений. 5 этаж (продолжение)

ООО "УралСпецПроект"

Формат А3

Экспликация помещений

Номер помещения	Наименование	Площадь, м²	Кат. помещения
	Помещение 649	17.8	
1	жилая комната	13.2	
2	прихожая	2.7	
3	туалет	0.9	
4	шкаф	0.7	
5	шкаф	0.3	
1	Коридор	10.1	
2	Коридор	10.1	
3	Кладовка	0.5	
4	Коридор	9.9	
5	Коридор	9.9	
6	Кладовка	0.5	
7	Кладовка	0.5	
8	Коридор	10.0	
9	Коридор	10.0	
10	Кладовка	0.5	
11	Коридор	9.6	
12	Коридор	9.7	
13	Кладовка	0.5	
14	Кладовка	0.5	
15	Коридор	9.8	
16	Коридор	9.8	
17	Кладовка	0.5	
18	Коридор	9.0	
19	Коридор	9.0	

Экспликация помещений

Номер помещения	Наименование	Площадь, м²	Кат. помещения
I	Лестничная клетка		
	лестница	11.5	
II	Лестничная клетка		
	лестница	12.4	
III	Лестничная клетка		
	лестница	11.4	
IV	Лестничная клетка		
	лестница	12.7	
V	Лестничная клетка		
	лестница	12.7	
VI	Лестничная клетка		
	лестница	12.5	

Согласовано

Взам. инв. №

Подп. и дата

Инв. № подл.

Изм.	Кол.	Лист	N°док	Подпись	Дата
Н.контроль		Кугаевская			04.22
ГИП		Лужков			04.22
Разработал		Гусев			04.22

2832/21-СПС.СОУЭ

Здание общежития по адресу: г.Снежинск, ул.Победы, д.№4

Автоматическая пожарная сигнализация, система оповещения и управления эвакуацией при пожаре

Стадия	Лист	Листов
Р	24.6	

Экспликация помещений. 5 этаж (окончание)

ООО "УралСпецПроект"

Формат А3

2 этап **1 этап**

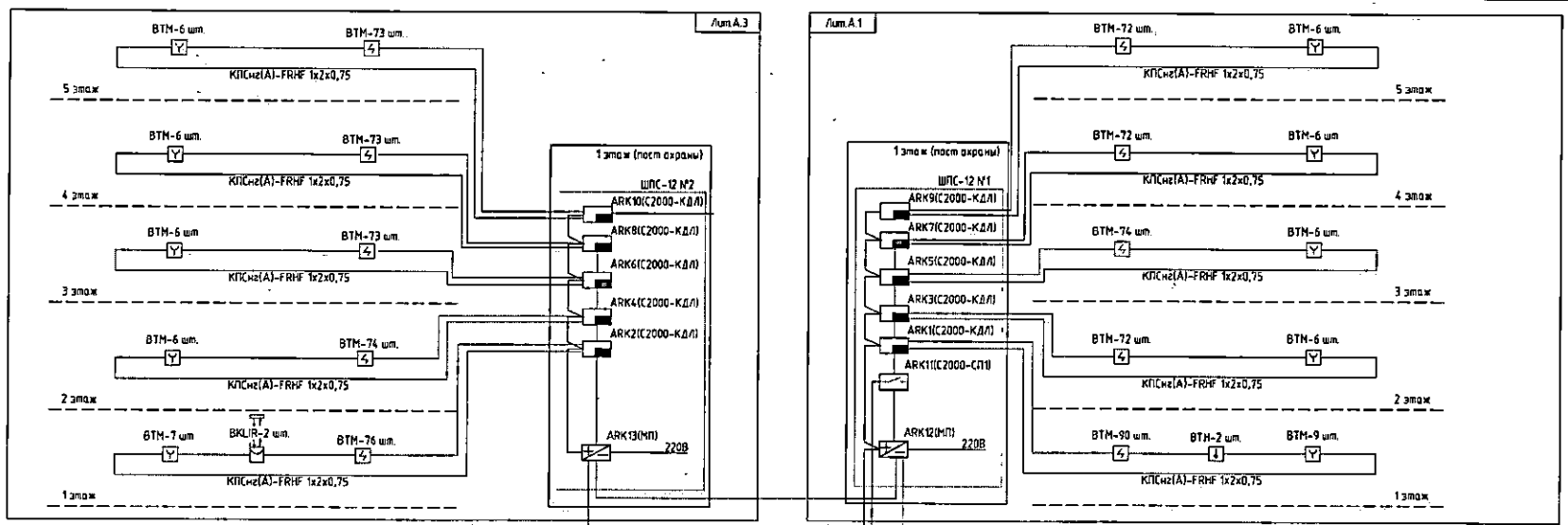

						2832/21-СПС СОУЭ		
						Здание общежития по адресу: г.Снежинск, ул.Победы, 8№4		
Изм	Кол	Лист	N док.	Подпись	Дата	Автоматическая пожарная сигнализация, система оповещения и управления эвакуацией при пожаре	Стадия	Лист	Листов
Инженер		Кузнецова			04.22		Р	25	
ГИП		Лунев			04.22				
Разработал		Гусев			04.22	Структурная схема системы автоматической пожарной сигнализации	ООО "УралКлимПроект"		

Формат А3

Инв. № подл. | Подп. и дата | Взам. инв. №

2 этап **1 этап**

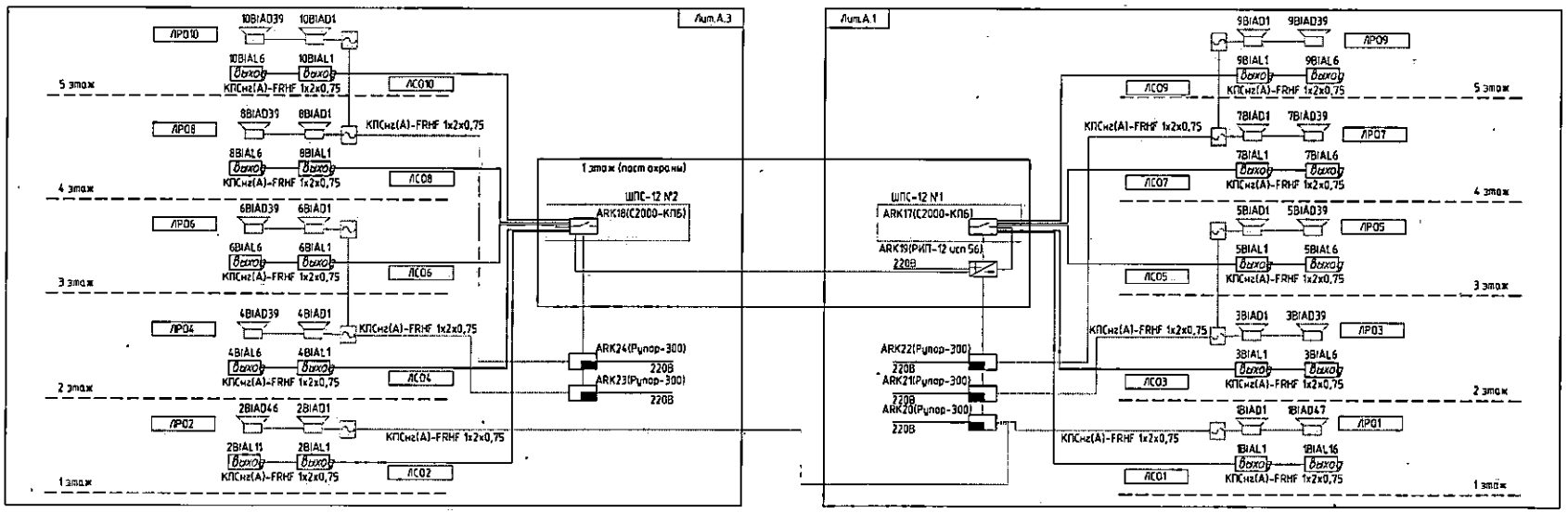

						2832/21-СПС.СОУЭ			
Изм.	Кол.	Лист	N док.	Подпись	Дата	Здание общежития по адресу: г.Снежинск, ул.Победы, д.№4			
Н.контроль		Кутьинова			04.22	Автоматическая пожарная сигнализация, система оповещения и управления эвакуацией при пожаре	Стадия	Лист	Листов
ГИП		Лунев			04.22		Р	26	
Разработал		Гусев			04.22	Структурная схема системы оповещения о пожаре	ООО "УралСпецПроект"		

Формат 2хА3

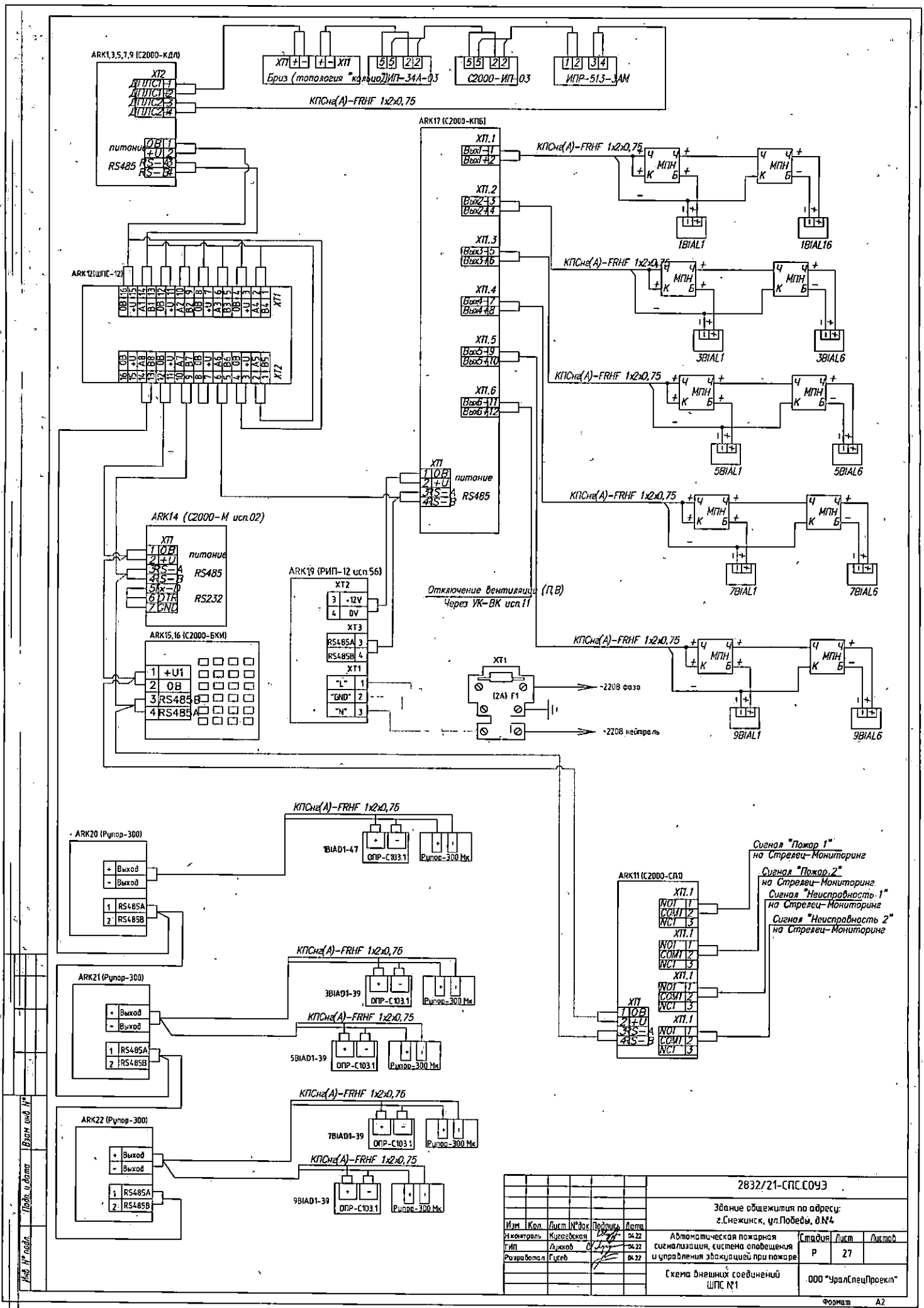
ARK1,3,5,7,9 (С2000-КДЛ)
Бриз (топология "кольцо")
ИП-34А-03
С2000-ИП-03
ИПР-513-3АМ
КПСнг(А)-FRHF 1х2х0,75
ARK17 (С2000-КПБ)
ARK12(ШПС-12)
ARK14 (С2000-М исп.02)
ARK19 (РИП-12 исп.56)
ARK15,16 (С2000-БКИ)
Отключение вентиляции (П,В)
через УК-ВК исп.11
~220В фаза
~220В нейтраль
ARK20 (Рупор-300)
ARK21 (Рупор-300)
ARK22 (Рупор-300)
ARK11 (С2000-СП1)
Сигнал "Пожар 1" на Стрелец-Мониторинг
Сигнал "Пожар 2" на Стрелец-Мониторинг
Сигнал "Неисправность 1" на Стрелец-Мониторинг
Сигнал "Неисправность 2" на Стрелец-Мониторинг
2832/21-СПС.СОУЭ
Здание общежития по адресу: г.Снежинск, ул.Победы, д.№4
Автоматическая пожарная сигнализация, система оповещения и управления эвакуацией при пожаре
Схема внешних соединений ШПС №1
ООО "УралСпецПроект"
Стадия Р
Лист 27
Листов
Изм. Кол. Лист №док. Подпись Дата
Н.контроль Кусаевская 04.22
ГИП Лужков 04.22
Разработал Гусев 04.22
Взам. инв. №
Подп. и дата
Инв. № подл.
Формат А2

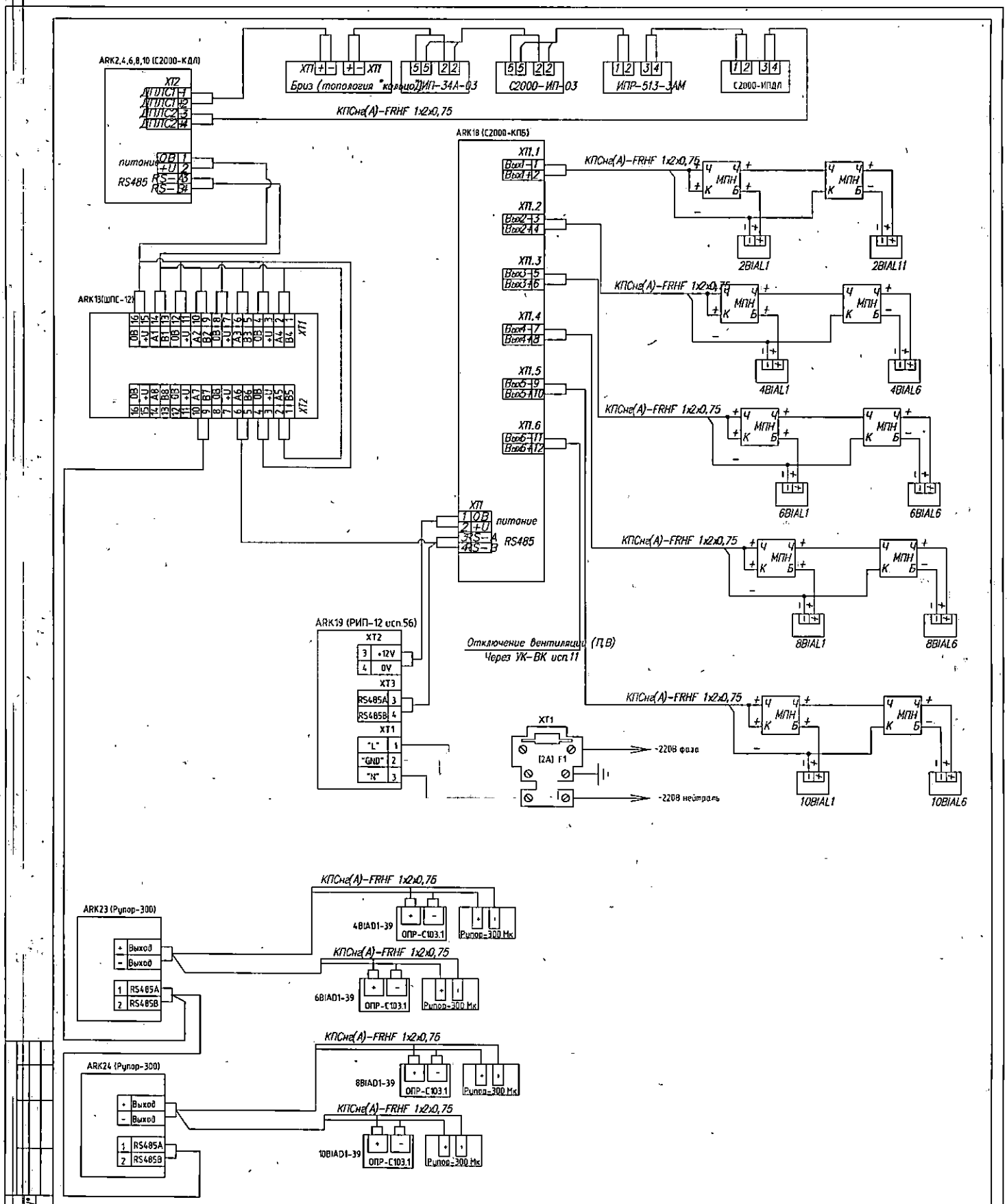

						2832/21-СПС.СОУЭ		
Изм	Кол	Лист	N°док	Подпись	Дата	Здание общежития по адресу: г.Снежинск, ул.Победы, д.№4		
Н.контроль		Кудаевская			04.22	Автоматическая пожарная сигнализация, система оповещения и управления эвакуацией при пожаре	Стадия	Лист	Листов
ГИП		Лужков			04.22		Р	28	
Разработал		Гусев			04.22	Схема внешних соединений ШПС №2	ООО "УралСпецПроект"		

Формат А2

Взам. инв. №

Подп. и дата

Инв. № подл

Расчет источника бесперебойного питания ШПС-12 исп.10 №1

Наименование потребителя	Кол-во	Дежурный режим		Режим "Тревога"		Источник бесперебойного питания
		I,A	Iобщ,A	I,A	Iобщ,A	
ШПС-12 исп.10	1	0.0400	0.040	0,04	0.040	Необходимая ёмкость аккумуляторов 19.68+1.30=20.98 для ШПС-12 исп.10 АКБ 2х17=34 А*ч
С2000-КДЛ-2И исп.01	5	0.1200	0.600	0,1200	0.600	
С2000-М	1	0.0600	0.0600	0,1200	0.1200	
С2000-БКИ	2	0.0500	0.1000	0,2000	0.4000	
С2000-СП1	1	0.0200	0.0200	0,1400	0.1400	
Потребляемый ток		0.8200		1.3000		
Ёмкость АКБ		0.8200*24=19.68		1.300*1=1.30		

Расчет источника бесперебойного питания ШПС-12 №2

Наименование потребителя	Кол-во	Дежурный режим		Режим "Тревога"		Источник бесперебойного питания
		I,A	Iобщ,A	I,A	Iобщ,A	
ШПС-12 исп.10	1	0.0400	0.040	0,04	0.040	Необходимая ёмкость аккумуляторов 15.36+0.64=15.90 для ШПС-12 исп.10 АКБ 2х17=34 А*ч
С2000-КДЛ-2И исп.01	5	0.1200	0.600	0,1200	0.600	
Потребляемый ток		0.6400		0.6400		
Ёмкость АКБ		0.6400*24=15.36		0.640*1=0.64		

Расчет источника бесперебойного питания РИП-12 исп.56

Наименование потребителя	Кол-во	Дежурный режим		Режим "Тревога"		Источник бесперебойного питания
		I,A	Iобщ,A	I,A	Iобщ,A	
С2000-КПБ	2	0.1000	0.2000	0,1000	0.2000	Необходимая ёмкость аккумуляторов 40.80+1.70=42.50 для РИП-12 исп.56 АКБ 2х26=52 А*ч
Кристал-12	75	0.0200	1.5000	0,0200	1.5000	
Потребляемый ток		1.7000		1.7000		
Ёмкость АКБ		1.7000*24=40.80		1.700*1=1.70		

Аккумуляторные батареи или источники бесперебойного питания должны обеспечивать работу ППК и извещателей пожарной сигнализации в дежурном режиме в течении 24 часов + режиме "Тревога" не менее 1 часа.

Взам. инв. №

Подп. и дата

Инв. № подл.

Изм.	Кол.	Лист	N°док	Подпись	Дата	2832/21-СПС.СОУЭ			
						Здание общежития по адресу: г.Снежинск, ул.Победы, д.№4			
Н.контроль		Кугаевская			04.22	Автоматическая пожарная сигнализация, система оповещения и управления эвакуацией при пожаре	Стадия	Лист	Листов
ГИП		Лужков			04.22		Р	29	
Разработал		Гусев			04.22				
						Схема расположения оборудования в шкафу сигнализации	ООО "УралСпецПроект"		

Формат А3

ШПС-12 #1

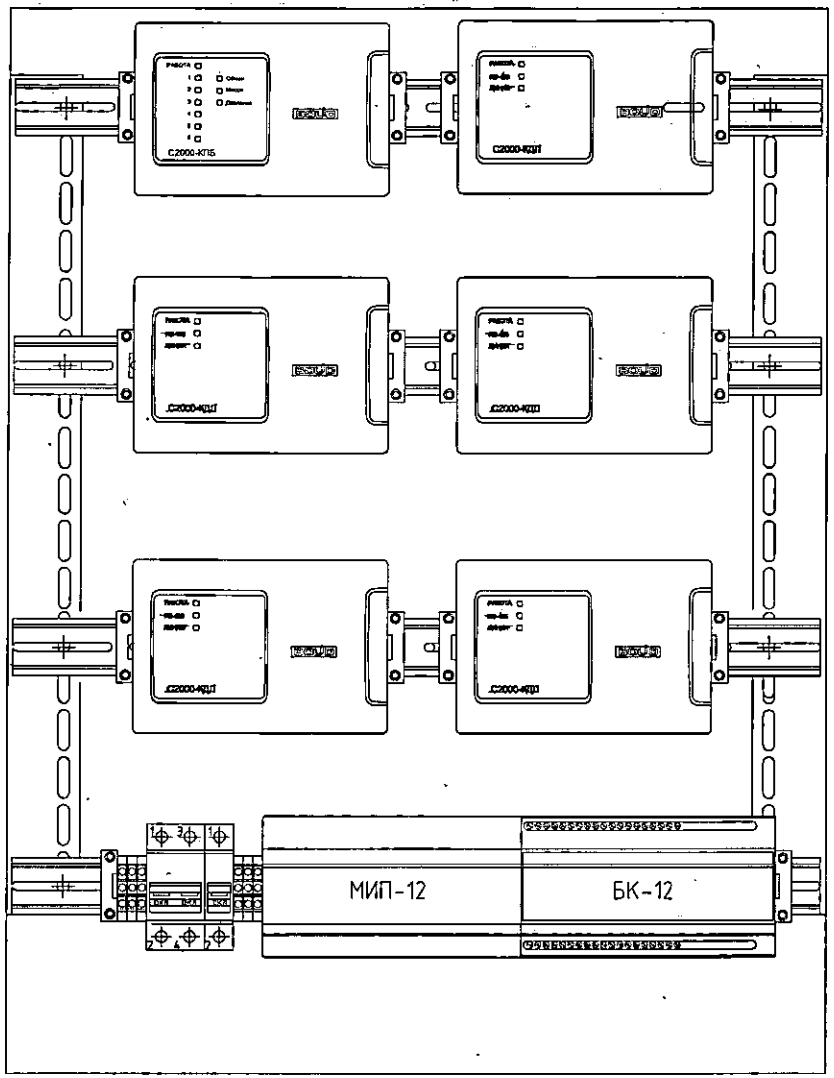

ШПС-12 #2

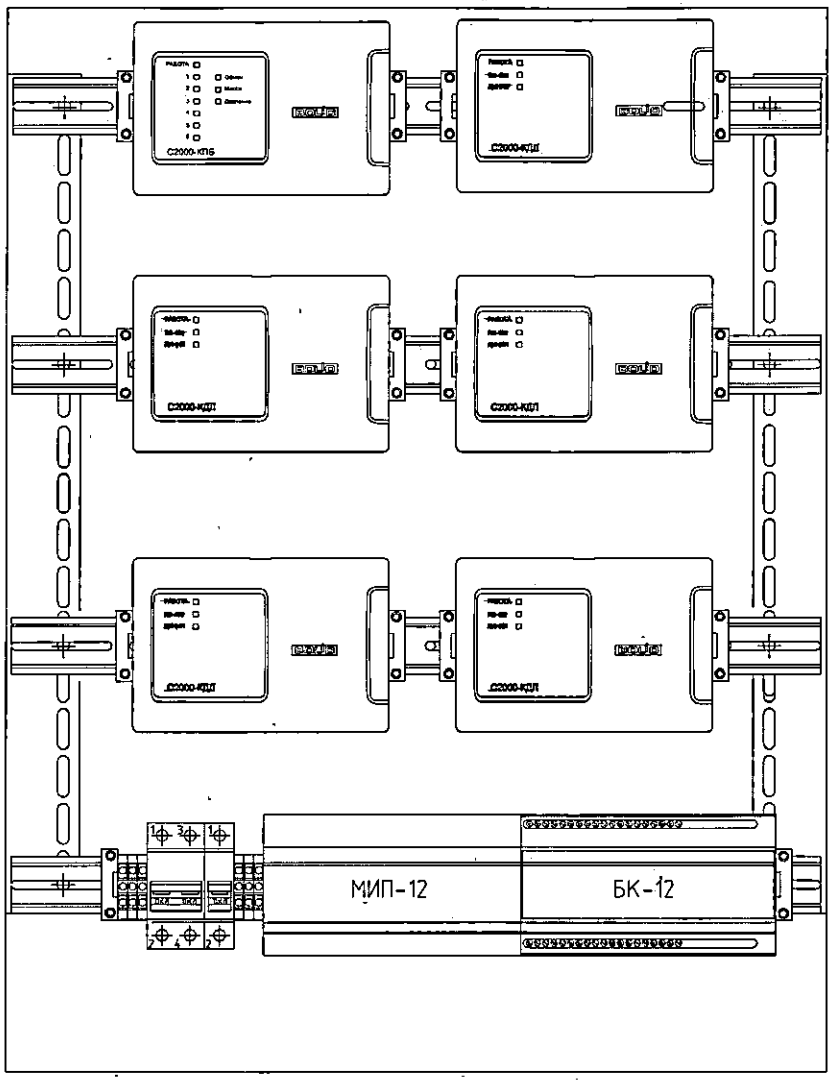

						2832/21-СПС.СОУЭ			
						Здание общежития по адресу: г.Снежинск, ул.Победы, д.№4			
Изм.	Кол.	Лист	N°док	Подпись	Дата				
Н.контроль		Кугаевская			04.22	Автоматическая пожарная сигнализация, система оповещения и управления эвакуацией при пожаре	Стадия	Лист	Листов
ГИП		Лужков			04.22		Р	30	
Разработал		Гусев			04.22				
						Схема расположения оборудования в шкафу сигнализации	ООО "УралСпецПроект"		

Взам. инв. N°

Подп. и дата

Инв. N° подл.

Формат А3

Кабельный журнал

Трасса	Начало	Окончание	Кабель	Длина, м	Способ прокладки
ДПЛС1	ARK1 C2000-КДЛ	ARK1 C2000-КДЛ	КПСнг(А)-FRHF 1х2х0,75	630	Кабель-канал 40х25, 25х16 труба гофрированная d16
ДПЛС2	ARK2 C2000-КДЛ	ARK2 C2000-КДЛ	КПСнг(А)-FRHF 1х2х0,75	620	Кабель-канал 40х25, 25х16 труба гофрированная d16
ДПЛС3	ARK3 C2000-КДЛ	ARK3 C2000-КДЛ	КПСнг(А)-FRHF 1х2х0,75	445	Кабель-канал 40х25, 25х16
ДПЛС4	ARK4 C2000-КДЛ	ARK4 C2000-КДЛ	КПСнг(А)-FRHF 1х2х0,75	425	Кабель-канал 40х25, 25х16
ДПЛС5	ARK5 C2000-КДЛ	ARK5 C2000-КДЛ	КПСнг(А)-FRHF 1х2х0,75	450	Кабель-канал 40х25, 25х16
ДПЛС6	ARK6 C2000-КДЛ	ARK6 C2000-КДЛ	КПСнг(А)-FRHF 1х2х0,75	430	Кабель-канал 40х25, 25х16
ДПЛС7	ARK7 C2000-КДЛ	ARK7 C2000-КДЛ	КПСнг(А)-FRHF 1х2х0,75	455	Кабель-канал 40х25, 25х16
ДПЛС8	ARK8 C2000-КДЛ	ARK8 C2000-КДЛ	КПСнг(А)-FRHF 1х2х0,75	435	Кабель-канал 40х25, 25х16
ДПЛС9	ARK9 C2000-КДЛ	ARK9 C2000-КДЛ	КПСнг(А)-FRHF 1х2х0,75	460	Кабель-канал 40х25, 25х16
ДПЛС10	ARK10 C2000-КДЛ	ARK10 C2000-КДЛ	КПСнг(А)-FRHF 1х2х0,75	440	Кабель-канал 40х25, 25х16
ЛСО1	ARK17 C2000-КПБ	1BIAL16	КПСнг(А)-FRHF 1х2х0,75	275	Кабель-канал 40х25, 25х16 труба гофрированная d16
ЛСО2	ARK18 C2000-КПБ	2BIAL11	КПСнг(А)-FRHF 1х2х0,75	315	Кабель-канал 40х25, 25х16 труба гофрированная d16
ЛСО3	ARK17 C2000-КПБ	3BIAL6	КПСнг(А)-FRHF 1х2х0,75	205	Кабель-канал 40х25, 25х16
ЛСО4	ARK18 C2000-КПБ	4BIAL6	КПСнг(А)-FRHF 1х2х0,75	210	Кабель-канал 40х25, 25х16
ЛСО5	ARK17 C2000-КПБ	5BIAL6	КПСнг(А)-FRHF 1х2х0,75	215	Кабель-канал 40х25, 25х16
ЛСО6	ARK18 C2000-КПБ	6BIAL6	КПСнг(А)-FRHF 1х2х0,75	220	Кабель-канал 40х25, 25х16 труба гофрированная d16
ЛСО7	ARK17 C2000-КПБ	7BIAL6	КПСнг(А)-FRHF 1х2х0,75	225	Кабель-канал 40х25, 25х16
ЛСО8	ARK18 C2000-КПБ	8BIAL6	КПСнг(А)-FRHF 1х2х0,75	235	Кабель-канал 40х25, 25х16
ЛСО9	ARK17 C2000-КПБ	9BIAL6	КПСнг(А)-FRHF 1х2х0,75	230	Кабель-канал 40х25, 25х16
ЛСО10	ARK18 C2000-КПБ	10BIAL6	КПСнг(А)-FRHF 1х2х0,75	240	Кабель-канал 40х25, 25х16

Трасса	Начало	Окончание	Кабель	Длина, м	Способ прокладки
ЛРО1	ARK20 Рупор-300	1BIAD47	КПСнг(А)-FRHF 1х2х0,75	410	Кабель-канал 40х25, 25х16 труба гофрированная d16
ЛРО2	ARK20 Рупор-300	2BIAD46	КПСнг(А)-FRHF 1х2х0,75	455	Кабель-канал 40х25, 25х16 труба гофрированная d16
ЛРО3	ARK21 Рупор-300	3BIAD39	КПСнг(А)-FRHF 1х2х0,75	285	Кабель-канал 40х25, 25х16
ЛРО4	ARK23 Рупор-300	4BIAD39	КПСнг(А)-FRHF 1х2х0,75	295	Кабель-канал 40х25, 25х16
ЛРО5	ARK21 Рупор-300	5BIAD39	КПСнг(А)-FRHF 1х2х0,75	215	Кабель-канал 40х25, 25х16
ЛРО6	ARK23 Рупор-300	6BIAD39	КПСнг(А)-FRHF 1х2х0,75	310	Кабель-канал 40х25, 25х16
ЛРО7	ARK22 Рупор-300	7BIAD39	КПСнг(А)-FRHF 1х2х0,75	315	Кабель-канал 40х25, 25х16
ЛРО8	ARK24 Рупор-300	8BIAD39	КПСнг(А)-FRHF 1х2х0,75	320	Кабель-канал 40х25, 25х16
ЛРО9	ARK22 Рупор-300	9BIAD39	КПСнг(А)-FRHF 1х2х0,75	335	Кабель-канал 40х25, 25х16
ЛР10	ARK24 Рупор-300	10BIAD39	КПСнг(А)-FRHF 1х2х0,75	330	Кабель-канал 40х25, 25х16

Согласовано

Взам. инв. №

Подп. и дата

Инв. № подл.

Изм.	Кол.	Лист	N°док	Подпись	Дата	2832/21-СПС.СОУЭ			
						Здание общежития по адресу: г.Снежинск, ул.Победы, д.№4			
Н.контроль		Кугаевская			04.22	Автоматическая пожарная сигнализация, система оповещения и управления эвакуацией при пожаре	Стадия	Лист	Листов
ГИП		Лужков			04.22		Р	31	
Разработал		Гусев			04.22				
						Кабельный журнал	ООО "УралСпецПроект"		

Формат А3

Позиция	Наименование и техническая характеристика	Тип, марка, обозначение документа, опросного листа	Код оборудования, изделия, материала	Завод-изготовитель	Единица измерения	Количество	Масса единицы оборудования	Примечание
1	2	3	4	5	6	7	8	9
	1. Оборудование							
1.1	Объектовая станция	Стрелец-Мониторинг исп.02		ЗАО "Аргус-Спектр"	шт.	1		
1.2	Блок сигнально-пусковой	С2000-СП1		ЗАО НВП "БОЛИД"	шт.	1		
1.3	Пульт контроля и управления охранно-пожарный	С2000-М исп.02		ЗАО НВП "БОЛИД"	шт.	1		
1.4	Блок индикации с клавиатурой	С2000-БКИ		ЗАО НВП "БОЛИД"	шт.	2		
1.5	Шкаф пожарной сигнализации с модулем питания	ШПС-12 исп.10		ЗАО НВП "БОЛИД"	шт.	2		
1.6	Аккумуляторная батарея 12В,17АЧ	DTM1217		Delta	шт.	4		
1.7	Резервированный источник питания	РИП-12 исп.56 (РИП-12-6/80М3-Р-RS)		ЗАО НВП "БОЛИД"	шт.	1		
1.8	Аккумуляторная батарея 12В,26АЧ	DTM1226		Delta	шт.	2		
1.9	Контроллер двухпроводной линии связи	С2000-КДЛ-2И исп.01		ЗАО НВП "БОЛИД"	шт.	10		
1.10	Извещатель пожарный дымовой оптико-электронный адресный	ДИП-34А-03		ЗАО НВП "БОЛИД"	шт.	392+40		в т.ч. 40 ЗИП
1.11	Извещатель пожарный ручной адресный	ИПР-513АМ исп.01		ЗАО НВП "БОЛИД"	шт.	36+4		в т.ч. 4 ЗИП
1.12	Извещатель пожарный дымовой линейный адресный	С2000-ИПДЛ исп.60		ЗАО НВП "БОЛИД"	шт.	2		
1.13	Кожух защитный для отражателя ИПДЛ	ЗСК 106		ООО "Кабельные системы"	шт.	2		
1.14	Кожух защитный для извещателя ИПДЛ	ЗСК 108		ООО "Кабельные системы"	шт.	2		
1.15	Блок разветвительно-изолирующий	БРИЗ исп.03		ЗАО НВП "БОЛИД"	шт.	47		
1.16	Блок речевого оповещения	Рупор-300		ЗАО НВП "БОЛИД"	шт.	5		
1.17	Адресный модуль контроля линий оповещения	Рупор-300-МК		ЗАО НВП "БОЛИД"	шт.	6		
1.18	Аккумуляторная батарея 12В,17АЧ	DTM1217		Delta	шт.	10		
1.19	Оповещатель речевой настенный	ОПР-С103.1		ЗАО НВП "БОЛИД"	шт.	214		
1.20	Кожух защитный для оповещателя речевого	ЗСК 216		ООО "Кабельные системы"	шт.	2		
1.21	Блок контрольно-пусковой	С2000-КПБ		ЗАО НВП "БОЛИД"	шт.	2		
1.22	Табло световое "Выход"	Кристал-12		Электротехника и автоматика	шт.	42		
1.23	Модуль подключения нагрузки	МПН		ЗАО НВП "БОЛИД"	шт.	42		

Взам. инв. №

Подп. и дата

Инв. № подл.

Изм.	Кол.	Лист	№док.	Подпись	Дата
Н.контроль		Кугаевская			04.22
ГИП		Лужков			04.22
Разработал		Гусев			04.22

2832/21-СПС.СОУЭ.СО

Здание общежития по адресу: г.Снежинск, ул.Победы, д.№4

Автоматическая пожарная сигнализация, система оповещения и управления эвакуацией при пожаре

Стадия	Лист	Листов
Р	1	2

Спецификация оборудования, изделий и материалов (1 этап)

ООО "УралСпецПроект"

Формат А3

Позиция	Наименование и техническая характеристика	Тип, марка, обозначение документа, опросного листа	Код оборудования, изделия, материала	Завод-изготовитель	Единица измерения	Количество	Масса единицы оборудования	Примечание
1	2	3	4	5	6	7	8	9
1.24	Устройство коммутационное	УК-ВК исп.12		ЗАО НВП "БОЛИД"	шт.	4		
	2. Кабельная продукция в составе ОКЛ АвангардЛайн-IEK (№сертификата НСОПБ.RU.ЭО.ПР007.Н.00181)							
2.1	Кабель огнестойкий	КПСнг(А)-FRHF 1х2х0,75		ООО "Авангард"	м.	6000		
2.2	Труба гофрированная ПВХ d=16мм с зондом	CTG20-16-K41-010l		IEK	м.	52		
2.3	Скоба металлическая двухлапковая d16-17мм	CMAT11-16-100		IEK	шт.	103		
2.4	Кабель-канал магистральный 40х25 ЭЛЕКОР	CKK10-040-025-1-K01		IEK	м.	702		
2.5	Кабель-канал магистральный 25х16 ЭЛЕКОР	CKK10-025-016-1-K01		IEK	м.	2833		
2.6	Труба гладкая жесткая ПВХ d=16мм для проходок через стены	CTR10-016-K41-111l		IEK	м	248		
2.7	Пена монтажная огнестойкая серии DF	DF1201		DKC	шт.	11		
2.8	Коробка распаячная огнестойкая ПС	КМ-О (4к)-(Р41 + ИК3ТВ		Гефест	шт.	42		
	3. Ведомость демонтажных работ							
3.1	Демонтаж блока контроля и управления				шт.	2		
3.2	Демонтаж блока индикации				шт.	6		
3.3	Демонтаж резервного источника питания РИП				шт.	2		
3.4	Демонтаж извещателя дымового				шт.	223		
3.5	Демонтаж извещателя ручного				шт.	31		
3.6	Демонтаж оповещателя речевого (динамика)				шт.	30		
3.7	Демонтаж оповещателя светового «Выход»				шт.	31		
3.8	Демонтаж кабеля в кабельном-канале				шт.	4161		

Согласовано

Взам. инв. №

Подп. и дата

Инв. № подл.

Изм.	Кол.	Лист	№док.	Подпись	Дата
Н.контроль		Кугаевская			04.22
ГИП		Лужков			04.22
Разработал		Гусев			04.22

2832/21-СПС.СОУЭ.СО

Здание общежития по адресу: г.Снежинск, ул.Победы, д.№4

Автоматическая пожарная сигнализация, система оповещения и управления эвакуацией при пожаре

Стадия	Лист	Листов
Р	2	2

Спецификация оборудования, изделий и материалов (1 этап)

ООО "УралСпецПроект"

Формат А3

Позиция	Наименование и техническая характеристика	Тип, марка, обозначение документа, опросного листа	Код оборудования, изделия, материала	Завод-изготовитель	Единица измерения	Количество	Масса единицы оборудования	Примечание
1	2	3	4	5	6	7	8	9
	1. Оборудование							
1.1	Извещатель пожарный дымовой оптико-электронный адресный	ДИП-34А-03		ЗАО НВП "БОЛИД"	шт.	357+35		в т.ч. 35 ЗИП
1.2	Извещатель пожарный тепловой максимально-дифференциальный адресный	С2000-ИП-02-02		ЗАО НВП "БОЛИД"	шт.	2+1		в т.ч. 1 ЗИП
1.3	Извещатель пожарный ручной адресный	ИПР-513АМ исп.01		ЗАО НВП "БОЛИД"	шт.	28+3		в т.ч. 3 ЗИП
1.4	Блок разветвительно-изолирующий	БРИЗ исп.03		ЗАО НВП "БОЛИД"	шт.	41		
1.5	Адресный модуль контроля линий оповещения	Рупор-300-МК		ЗАО НВП "БОЛИД"	шт.	6		
1.6	Оповещатель речевой настенный	ОПР-С103.1		ЗАО НВП "БОЛИД"	шт.	192		
1.7	Табло световое "Выход"	Кристал-12		Электротехника и автоматика	шт.	33		
1.8	Модуль подключения нагрузки	МПН		ЗАО НВП "БОЛИД"	шт.	37		
	2. Кабельная продукция в составе ОКЛ АвангардЛайн-IEK (№серт.НСОПБ.RU.ЭО.ПР007.Н.00181)							
2.1	Кабель огнестойкий	КПСнг(А)-FRHF 1х2х0,75		ООО "Авангард"	м.	4680		
2.2	Труба гофрированная ПВХ d=16мм с зондом	CTG20-16-K41-010l		IEK	м.	38		
2.3	Скоба металлическая двухлапковая d16-17мм	CMAT11-16-100		IEK	шт.	77		
2.4	Кабель-канал магистральный 40х25 ЭЛЕКОР	CKK10-040-025-1-K01		IEK	м.	528		
2.5	Кабель-канал магистральный 25х16 ЭЛЕКОР	CKK10-025-016-1-K01		IEK	м.	2137		
2.6	Труба гладкая жесткая ПВХ d=16мм для проходок через стены	CTR10-016-K41-111l		IEK	м	187		
2.7	Пена монтажная огнестойкая серии DF	DF1201		DKC	шт.	7		
2.8	Коробка распаячная огнестойкая ПС	КМ-О (4к)-IP41 + ИК3ТВ		Гефест	шт.	37		

Взам. инв. №

Подп. и дата

Инв. № подл.

Изм.	Кол.	Лист	№док	Подпись	Дата
Н.контроль		Кугаевская			04.22
ГИП		Лужков			04.22
Разработал		Гусев			04.22

2832/21-СПС.СОУЭ.СО

Здание общежития по адресу: г.Снежинск, ул.Победы, д.№4

Автоматическая пожарная сигнализация, система оповещения и управления эвакуацией при пожаре

Стадия	Лист	Листов
Р	1	2

Спецификация оборудования, изделий и материалов (2 этап)

ООО "УралСпецПроект"

Формат А3

Позиция	Наименование и техническая характеристика	Тип, марка, обозначение документа, опросного листа	Код оборудования, изделия, материала	Завод-изготовитель	Единица измерения	Коли-чество	Масса единицы оборудования	Примечание
1	2	3	4	5	6	7	8	9
	3. Ведомость демонтажных работ							
3.1	Демонтаж извещателя дымового				шт.	167		
3.2	Демонтаж извещателя ручного				шт.	23		
3.3	Демонтаж оповещателя речевого (динамика)				шт.	22		
3.4	Демонтаж оповещателя светового «Выход»				шт.	22		
3.5	Демонтаж кабеля в кабельном-канале				шт.	3139		

Согласовано

Взам. инв. №

Подп. и дата

Инв. № подл.

Изм.	Кол.	Лист	№док	Подпись	Дата
Н.контроль		Кугаевская			04.22
ГИП		Лужков			04.22
Разработал		Гусев			04.22

2832/21-СПС.СОУЭ.СО

Здание общежития по адресу:
г.Снежинск, ул.Победы, д.№4

Автоматическая пожарная сигнализация, система оповещения и управления эвакуацией при пожаре

Стадия	Лист	Листов
Р	2	2

Спецификация оборудования, изделий и материалов (2 этап)

ООО "УралСпецПроект"

Формат А3